NASHIK MUNICIPAL CORPORATION, NASHIK.

Rajiv Gandhi Bhavan, Sharanpur Road, (Post Box No.12) NASHIK- 422 002

No. NMC/PHED(WS)/15th FC / 70 /2025
Date- 15 /01 /2025.

To,
M/s JWIL Infra Limited
Jindal ITF Centre,
28, Shivaji Marg,
New Delhi 110015, India

Name of the work: Designing, providing and construction of Replacement of Old Raw Water PSC line from Gangapur Dam to Bara Bungalow WTP by MS pipeline and allied works for Nashik Municipal Corporation, Nashik.

Subject – Submission of QAP & GAD Without Required Certificates for Sluice Valve & Butterfly Valves.

Reference.: 1) Work Order No: NMC/PHED(WSD)/81/2024 dated 16.03.2024.
2) Your Letter: QAP of Sluice Valve & Butterfly Valves: JWIL-EX-2059-CLT-1188 dated 16.10.2024.
3) PMC Letter: Recommendation to approval of QAP of Sluice Valve & Butterfly Valves: FIL /2024/NMC/Gangapur/015 dated 28.10.2024.
4) NMC Letter: Approval of QAP of Sluice Valve & Butterfly Valves /PHED(WS)/ 48/202 4 dated 28.10.2024.
5) Your Letter: Revised QAP of Sluice Valve & Butterfly Valves: JWIL-EX-2059-Nashik-TR-1015 dated 08.11.2024.
6) NMC Letter: Approval of QAP of Sluice Valve & Butterfly Valves'/PHED(WS)/ 50/2024 dated 11.11.2024.

With reference to the above subject and reference letter No. 5 we have reviewed the submitted QAP and General Arrangement Drawing (GAD) it has been observed that the Experience Certificate and Performance Certificate are not found in the provided documentation.

As these certificates are necessary for the ~~certification~~ final approval process of the sluice and butterfly valves, you are instructed to submit them at the earliest. Until these documents are received, the production of the all-diameter sluice and butterfly valves shall remain on hold to ensure compliance with the necessary quality and procedural standards.

Bhagwat 15/01/2025
Executive Engineer-2,
Water supply Division,
Nashik Municipal Corporation Nashik

O/c

14/01 14/01

Copy to: -
1. Hon. Superintending Engineer,PHED (WS),NMC,Nashik
2. Fortress Infracon Ltd & Yash Innovative Solution LLP (JV)

NASHIK MUNICIPAL CORPORATION, NASHIK.

Rajiv Gandhi Bhavan, Sharanpur Road, (Post Box No.12) NASHIK- 422 002

Visit us at: www.nmc.gov.in Email : se_ws@nmc.gov.in

No. NMC/PHED(WS)/15th FC/ 69 /2025
Date- 15/01/2025.

To,
M/s JWIL Infra Limited
Jindal ITF Centre,
28, Shivaji Marg,
New Delhi 110015, India

Name of the work: Designing, providing and construction of Replacement of Old Raw Water PSC line from Gangapur Dam to Bara Bungalow WTP by MS pipeline and allied works for Nashik Municipal Corporation, Nashik.

Subject: Instruction for Trenching Before pipe laying.

Reference: 1. Work Order No: NMC/PHED(WSD)/81/2024 dated 16.03.2024.

2.NMC Letter no. NMC/PHED(WS)/58/2024 dated 19.12.2024.

With reference to the above subject, we hereby instruct you to carry out the following tasks in accordance with the tender specifications prior to commencing pipe laying work for the project of replacing the old raw water PSC line from Gangapur Dam to Bara Bungalow WTP by MS pipeline and allied works for Nashik Municipal Corporation, Nashik:

1. **Alignment Drawing**: The alignment drawing was approved on 19-12-2024. However, we are yet to receive the L-Section from your side. The L-Section must be submitted for approval before starting the trenching work. Once approved, please ensure the air valves, sluice valves, scour valves, and butterfly valve locations are clearly marked on-site.
2. **Bore log report:** The Bore log Report must be submitted before starting the trenching work.
3. **MS Pipe laying Jointing Methodology:** Methodology for pipe laying work must be submitted and approved before commencing work.
4. **Survey Equipment**: It is mandatory to have Auto Level/Dumpy Levels available at the site to verify pipe levels during the work.
5. **Chainages**: Mark permanent chainages on-site as per the approved alignment plan.
6. **Safety Precautions**: Proper barricading must be provided for the trenches during work, including after laying and jointing of pipes until the trenches are refilled to prevent accidents.
7. **Traffic Interference**: Ensure that the equipment and vehicles used for the work do not interfere with traffic.
8. **Buried Utilities**: The contractor will be responsible for the safety of any buried utilities or adjacent utility structures. Any damage caused must be reinstated at the contractor's cost.

9. **RCC M20 for Encasing**: Ensure RCC M20 encasings for pipes at road, Nallah crossings, and foundation areas, as per approved drawings.
10. **Damage and Repairs**: The contractor will be responsible for repairing any damage caused to properties
11. **Protection in Rocky Ground**: In rocky areas with hard objects that may penetrate the protective coating, place a layer of screened earth, sand, or rounded river run gravel at least 150 mm thick before installing the coated pipeline.
12. **Precautions Near High Tension Lines**: If the pipeline crosses high tension electric transmission lines or telephone cables, take all necessary precautions to carry out the work safely.
13. **Anti termite Treatment:** Providing anti termite treatment as per IS 6313 part II by treating the bottom surface & Sides of excavation

You are directed to commence trenching and associated works only after obtaining the necessary approval of the L-Section.

Executive Engineer-2,
Water supply Division,
Nashik Municipal Corporation Nashik

Copy to: -1. Hon. Superintendent Engineer, PHED (WS) NMC, Nashik
2. Fortress Infracon Ltd & Yash Innovative Solution LLP.

NASHIK MUNICIPAL CORPORATION, NASHIK.

Rajiv Gandhi Bhavan, Sharanpur Road, (Post Box No.12) NASHIK- 422 002

Visit us at: www.nmc.gov.in Email : se_ws@nmc.gov.in

O/C

No. NMC/PHED(WS)/15th FC/ 67 /2025
Date- 10 /01/2025.

To
Executive Engineer
Quality Control Division,
Nashik Municipal Corporation Nashik.

Subject: - Testing of Cube

Please find enclosed here with the samples collected from the below mentioned work site & it is requested to please test the Cube & communicate the test results to this office as an early date

Name of work: - Designing, providing and construction of Replacement of Old Raw Water PSC line from Gangapur Dam to Bara Bungalow WTP by MS pipeline and allied Works for Nashik Municipal Corporation,Nashik.

Reference:-

1. Scheme of work: -Construction of BPT
2. Name of agency: -Ms JWIL Infra Ltd, New Delhi.
3. Details of sample as below: -

A) C.C cube

Sr.No.	Grade of Concrete	Date of Casting	Mark	Size in Cm	No.of Sample	Test
1.	M-20	02-01-2025 03-01-2025 04-01-2025 06-01-2025	BPT-Pcc	15x15x15	3 Set	7 Days Compressive Strength

Testing charges for the above test will be borne by the M/s JWIL New Delhi

Encl:- Sample as Mentioned above

10/01

Executive Engineer-2
Water supply Division,
Nashik Municipal Corporation Nashik

10/01 10/01

Copy to:- 1) Ms JWIL Infra Ltd, New Delhi. For information & necessary action

2) Fortress Infracon Ltd & Yash Innovative Solution LLP (JV)

10.01.25 Recd 13/1/25 13/1/25

नाशिक महानगर पालिका,नाशिक

सार्वजनिक आरोग्य अभियांत्रिकी विभाग (पाणी पुरवठा)

राजीव गांधी भवन, शरणपूररोड, पोस्ट बॉक्स नं. १२, नाशिक- ४२२००२

Visit us at: www.nmc.gov.in

जा.क्र/साआअवि(पापु) /१५विआ / ६५ /२०२५

दिनांक : 06/०१/२०२५

OK

प्रति,
मा.कार्यकारी अभियंता,
विद्युत विभाग, मनपा,
नाशिक

विषय :- उजवा तट कालव्यावरील कि.मी.०.०० ते २३.०० कि .मी पर्यंतच्या हद्दीतील स्ट्रीट लाईट,विद्युत पोल व ट्रासफार्मर स्थलांतरण करुन मिळणेबाबत.

संदर्भ:- १) पाटबंधारे विभाग नाशिक व नाशिक महानगर पालिका, नाशिक यांचेमधील करारनामा दि. २०/०२/१९९८

२) गंगापुर धरण रॉ वॉटर पंपिग स्टेशन ते बारा बंगला जलशुध्दीकरण केंद्रापर्यंत कच्चे पाणी (रॉ वॉटर) वाहून नेण्यासाठी १८०० मी मी व्यासाची लोखंडी पाइप मुख्य गुरुत्ववाहिनी टाकणे नाशिक पाणी पुरवठा योजना या कार्यालयाचा कार्यादेश क्र. जा.क्र/ साआअवि (पापु)/८१/२०२४ दि. १६/०३/२०२४

उपरोक्त विषयान्वये संदर्भिय क्र.१ पाटबंधारे विभाग नाशिक व नाशिक महानगर पालिका, नाशिक यांचेत झालेल्या करारनाम्यानुसार नाशिक उजव्या तट कालव्याच्या कि.मी. ० ते २३ कि.मी. मध्ये १५ व्या वित्त आयोगा अंतर्गत गंगापुर धरण रॉ वॉटर पंपिग स्टेशन ते बारा बंगला जलशुध्दीकरण केंद्रापर्यंत कच्चे पाणी (रॉ वॉटर) वाहून नेण्यासाठी १८०० मी मी व्यासाची लोखंडी पाईपची मुख्य गुरुत्ववाहिनी टाकण्याचे काम हाती घेण्यात आलेले आहे. या कामाचा कार्यादेश जा.क्र/साआअवि(पापु)/८१/२०२४ दि. १६/०३/२०२४ संदर्भिय क्र.२ अन्वये मक्तेदार M/S JWIL Infra Limited, New Delhi यांना कार्यारंभ आदेश देण्यात आलेला असुन काम प्रगतीपथवर आहे.

सदर कामात १८०० मिमी व्यासाच्या कच्च्या पाण्याच्या मुख्य गुरुत्ववाहीनीसह, शुद्ध पाण्याच्या ७०० मिमी व ५०० मिमी व्यासाच्या गुरुत्ववाहीनी टाकण्यासाठी कालव्याच्या जागेत आदमासे ६० स्ट्रीट लाईट, ५ विद्युत पोल व ३ ट्रांसफार्मर अडथळा ठरत आहेत. त्यामुळे नवीन पाईपलाइन टाकण्याचे व अस्तित्वातील गुरुत्ववाहिन्यांच्या देखभाल व दुरुस्तीचे काम योग्यरित्या करता येण्यासाठी स्ट्रीट लाईट, विद्युत पोल व ट्रांसफार्मर स्थलांतरित करणे अनिवार्य आहे.

सदरील स्ट्रीट लाईट व ट्रासफार्मर स्थलांतरीत केले शिवाय ही कामे करता येणे शक्य होणार नाही. तरी सदर काम वेळेच्या मर्यादेत पूर्ण होण्यासाठी सत्वर कार्यवाही होणेस ही विनंती

सोबत:- चिन्हांकित नकाशा (Soft Copy) व हार्ड कॉपी

कार्यकारी अभियंता(२)

सार्वजनिक आरोग्य अभियांत्रिकी विभाग, (पापु)

नाशिक महानगपालिका, नाशिक

प्रत:-माहितीस्तव सविनय सादर

१. मा. अधीक्षक अभियंता, साआअवि,मनपा,नाशिक

२. मा. अधीक्षक अभियंता,विद्युत विभाग, मनपा,नाशिक

नाशिक म.न.पा. विद्युत विभाग

7/1/2025

DFA please

NASHIK MUNICIPAL CORPORATION, NASHIK.

Rajiv Gandhi Bhavan, Sharanpur Road, (Post Box No.12) NASHIK- 422 002

No. NMC/PHED(WS)/15th FC / 64 /2025
Date- 07 / 01 /2025

To,
M/S. JWIL Infra Limited
Jindal ITF Centre,
28, Shivaji Marg,
New Delhi 110015, India

Name of the work: Designing, providing and construction of Replacement of Old Raw Water PSC line from Gangapur Dam to Bara Bungalow WTP by MS pipeline and allied works for Nashik Municipal Corporation, Nashik.

Reference.: 1) Work Order No: NMC/PHED(WSD)/81/2024 dated 16.03.2024.

2) Your Letter: Submission of GAD & QAP of Multifunction Smart valve, non-return Valve & Vacuum Breaker CUM Air Release Valve: JWIL-2059-Nashik-TR-1017 dated 09.12.2024.

3) PMC Letter: Recommendation to approval of of GAD & QAP of Multifunction Smart valve, Non-Return Valve & Vacuum Breaker CUM Air Release Valve:IL / 2024 / NMC /Gangapur /20 dated 18.12.2024.

4) NMC letter: NMC/PHED(WSD)/57/2024 dated 19.12.2024.

5) Your Letter: Revised QAP: JWIL-EX-2059-Nashik-TR-1018 dated 02.01.2025.

Subject – Approval of GAD & QAP of Multifunction Smart valve, Non-Return Valve & Vacuum Breaker CUM Air Release Valve.

With reference to the above subject and your letter dated 02.01.2025, we have reviewed the submitted Revised Quality Assurance Plan (QAP) & General Arrangement Drawing (GAD) for the Multifunction Smart valve, Non-Return Valve & Vacuum Breaker CUM Air Release Valve of FLOWNIX VALVE PVT. LTD., Pune. We confirm that the specifications of the submitted valves meet the requirements of the relevant IS standards and tender specifications.

The approval is granted with the following conditions:

1. The manufacturing unit shall be inspected by the Nashik Municipal Corporation (NMC) representative in coordination with the PMC.
2. The quality of the valves shall be ensured as per the approved QAP and tender specifications by a third-party quality assurance agency.
3. The dates for the inspection visit shall be finalized in consultation with NMC in writing.

Based on the above conditions, you are authorized to proceed with the procurement of valves as per the accepted tender terms and conditions.

Enclosure

1) Approved GAD & QAP of Multifunction Smart valve, Non-Return Valve & Vacuum Breaker CUM Air Release Valve.

06/09/2024

Executive Engineer-2.
Water supply Division.
Nashik Municipal Corporation, Nashik

Copy to: -

1. Hon. Superintending Engineer.PHED (WS).NMC.Nashik
2. Fortress Infracon Ltd & Yash Innovative Solution LLP (JV)

Recd 14/9/25

Received 14/01/25
PMC

NASHIK MUNICIPAL CORPORATION, NASHIK.

Rajiv Gandhi Bhavan, Sharanpur Road, (Post Box No.12) NASHIK- 422 002

Visit us at: www.nmc.gov.in Email : se_ws@nmc.gov.in

No. NMC/PHED(WS)/15th FC/ 62 /2025
Date- 01 /01/2025

To

Executive Engineer
Quality Control Division,
Nashik Municipal Corporation Nashik.

Subject: - Testing of Cement

Please find enclosed here with the samples collected from the below mentioned work site & it is requested to please test the Cube & communicate the test results to this office as an early date

Name of work: - Designing, providing and construction of Replacement of Old Raw Water PSC line from Gangapur Dam to Bara Bungalow WTP by MS pipeline and allied works for Nashik Municipal Corporation,
Nashik.

1. Scheme of work: -Construction of BPT
2. Name of agency: -Ms JWIL Infra Ltd, New Delhi.
3. Details of sample as below: - For Cement Test

Sr. No.	Grade of Cement	Brand	Mark	Sample KG	Test
1.	OPC -43	Ultratech	Ultratech	1 Bag	Finess Test Normal Consistency Initial Setting Time Final Setting Time Compressive Strength Test Soundness Test

Testing charges for the above will be paid by the contractor M/s JWIL, New Delhi.

Encl:- Sample as Mentioned above

Executive Engineer-2
Water supply Division,
Nashik Municipal Corporation Nashik

Copy to:- 1) Ms JWIL Infra Ltd, New Delhi. For information & necessary action

2) Fortress Infracon Ltd & Yash Innovative Solution LLP (JV).

NASHIK MUNICIPAL CORPORATION, NASHIK.

Rajiv Gandhi Bhavan, Sharanpur Road, (Post Box No.12) NASHIK- 422 002

Visit us at: www.nmc.gov.in Email : se_ws@nmc.gov.in

No. NMC/PHED(WS)/15th FC/ 61 /2025
Date- 01 /01 /2025.

To
Executive Engineer
Quality Control Division,
Nashik Municipal Corporation Nashik.

Subject: - Testing of Cube

Please find enclosed here with the samples collected from the below mentioned work site & it is requested to please test the Cube & communicate the test results to this office as an early date

Name of work: - Designing, providing and construction of Replacement of Old Raw Water PSC line from Gangapur Dam to Bara Bungalow WTP by MS pipeline and allied works for Nashik Municipal Corporation,
Nashik.

1. Scheme of work: -Construction of BPT
2. Name of agency: -Ms JWIL Infra Ltd, New Delhi.
3. Details of sample as below: -

A) C.C cube

Sr.No.	Grade of Concrete	Date of Casting	Mark	Size in Cm	No.of Sample	Test
1.	M-30	25-12-2024 26-12-2024	BPT-column	15x15x15	2 Set	7 Days Compressive Strength

Testing charges for the above test will be borne by the MS JWIL Infra Ltd, New Delhi

Encl:- Sample as Mentioned above

09/01/2025
Executive Engineer-2
Water supply Division,
Nashik Municipal Corporation Nashik

Copy to:- 1) Ms JWIL Infra Ltd, New Delhi. For information & necessary action

2) Fortress Infracon Ltd & Yash Innovative Solution LLP (JV)

नाशिक महानगर पालिका,नाशिक

सार्वजनिक आरोग्य अभियांत्रिकी विभाग (पाणी पुरवठा)

राजीव गांधी भवन, शरणपूररोड, पोस्ट बॉक्स नं. १२, नाशिक- ४२२००२

Visit us at: www.nmc.gov.in

जा.क्र/साआअवि(पापु) /१५विआ / ६०/२०२४

दिनांक : २६/१२/२०२४

O/C

प्रति,

मा. सहाय्यक संचालक,

नगर नियोजन विभाग,नाशिक

महानगरपालिका,नाशिक.

विषय :-उजवा तट कालव्यावरील कि.मी.०.०० ते २३.०० कि .मी पर्यंतच्या हद्दीतील कालव्याची सीमा व कालव्या रस्त्यालगत असलेल्या DP रस्त्याची सीमा निश्चीत करुन मिळणेबावत.

संदर्भ:- १) पाटबंधारे विभाग नाशिक व नाशिक महानगर पालिका, नाशिक यांचेमधील करारनामा दि. २०/०२/१९९८

२) या कार्यालयाचे जा.क्र./मनपा/साआअवि (पापु)/४६४/२०२३ दि.२८/०७/२०२३

३) या कार्यालयाचे जा.क्र./मनपा/साआअवि (पापु)/५१६/२०२३ दि.२२/०८/२०२३

४) या कार्यालयाचे जा.क्र./मनपा/साआअवि (पापु)/७३४/२०२३दि.०७/१२/२०२३

५) गंगापुर धरण रॉ वॉटर पंपिग स्टेशन ते बारा बंगला जलशुध्दीकरण केंद्रापर्यंत कच्चे पाणी (रॉ वॉटर) वाहून नेण्यासाठी १८०० मी मी व्यासाची लोखंडी पाइप मुख्य गुरुत्ववाहिनी टाकणे नाशिक पाणी पुरवठा योजना या कार्यालयाचा कार्यादेश क्र.जा.क्र/ साआअवि (पापु)/८१/२०२४ दि. १६/०३/२०२४

उपरोक्त विषयान्वये संदर्भिय क्र. १ अन्वये पाटबंधारे विभाग नाशिक व नाशिक महानगर पालिका, नाशिक यांचेत झालेल्या करारनाम्यानुसार नाशिक उजव्या तट कालव्याच्या कि.मी. ०.०० ते २३.०० कि.मी. या अंतरातील कालव्यासाठी पाटबंधारे विभागाने संपादित केलेल्या त्यांच्या मालकीच्या जमिनीपैकी पाईपलाईन व अनुषंगीक कामांकरीता आवश्यक असणारी जमिन व त्यालगतचा सेवापथ नाशिक महानगरपालिकेस, मा. राज्य शासनाकडुन मा. जिल्हाधिकारी सो, नाशिक यांचे अनुमतीने ९९ वर्षाच्या दीर्घ मुदतीच्या कराराने, भाडेपट्ट्याने (लिज) देण्यात आलेली आहे.

सदर ठिकाणी कच्च्या पाण्याचा पाणी पुरवठा करणाऱ्या १२०० मी.मी. व्यासाच्या पी.एस.सी. दोन पाईपलाईन व ५०० मी.मी. व्यासाची शुध्द पाण्याची पी.एस.सी. पाईपलाईन अशा एकुण ०३ गुरुत्ववाहीन्या अस्तित्वात आहे. उपरांत महाराष्ट्र औद्योगिक विकास महामंडळामार्फत ५०० मी.मी. व्यासाची लोखंडी उर्ध्ववाहीनी देखील टाकण्यात आलेली आहे.

१५ व्या वित्त आयोगा अंतर्गत गंगापुर धरण रॉ वॉटर पंपिग स्टेशन ते बारा बंगला जलशुध्दीकरण केंद्रापर्यंत कच्चे पाणी (रॉ वॉटर) वाहून नेण्यासाठी १८०० मी मी व्यासाची लोखंडी पाईपची मुख्य गुरुत्ववाहिनी टाकण्याचे काम हाती घेण्यात आलेले आहे. या कामाचा कार्यादेश जा.क्र/साआअवि(पापु)/८१/२०२४ दि. १६/०३/२०२४ अन्वये देण्यात आलेला आहे. त्याअनुषंगाने १८०० मिमी व्यासाची पाईपलाईन कालव्यात, काही रस्त्यांना ओलांडत व काही ठिकाणी रस्त्यालगत टाकायचे नियोजन करण्यात आले आहे.

सदर काम करताना प्रस्तावित विकास आराखड्यातील रस्ता (DP रोड) व कालव्याच्या हद्दीच्या अचूक निश्चिती व सीमांकनाची आवश्यकता आहे. हद्द निश्चिती व सीमांकनाच्या प्रक्रियेमुळे इकडील विभागास पाइपलाईन टाकण्याचे काम कार्यक्षमतेने व कोणतीही असुविधा न होता पूर्ण करता येईल.सदर यावावत संदर्भ क्र. २,३ व ४ अन्वये आपल्या विभागाला रस्त्याची व कालव्याची निश्चित हद्द सिमांकीत व चिन्हांकित करुन मिळणेबाबत यापुर्वी कळविण्यात आले आहे, तथापी अद्यापावेतो या संदर्भात कुठलेही कार्यवाही करण्यात आलेली नाही. तसेच विकास आराखड्यातील रस्त्याच्या व कालव्याच्या सीमा मर्यादेचे उल्लंघन होऊ नये, यास्तव आपल्या विभागामार्फत कालव्याची व प्रस्तावित विकास आराखड्यातील रस्त्याची हद्द प्रत्यक्ष जागेवर निश्चित करून सीमांकनासाठी दगड (Boundary Stones) बसवून चिन्हांकित करून मिळावे, हि विनंती.

26/12

कार्यकारी अभियंता(२)
सार्वजनिक आरोग्य अभियांत्रिकी विभाग, (पापु)
नाशिक महानगपालिका, नाशिक

27/12 29/12

प्रत:-माहितीस्तव सविनय सादर

१) मा. आयुक्त तथा प्रशासक सो, मनपा, नाशिक
२) मा. अधीक्षक अभियंता, साआअवि,मनपा,नाशिक

श्री. भगोरे साहेब यांच्याकडे दिले
(नगर नियोजन विभाग, नाशिक)

Gangapur to Bara Ban pipeline Letters

NASHIK MUNICIPAL CORPORATION, NASHIK.

Rajiv Gandhi Bhavan, Sharanpur Road, (Post Box No.12) NASHIK- 422 002

Visit us at: www.nmc.gov.in Email : ee_ws@nmc.gov.in

No. NMC/PHED(WS)/15th FC/58 /2024
Date- 19/12/2024.

To:
M/s JWIL Infra Limited
Jindal ITF Centre,
28, Shivaji Marg,
New Delhi 110015, India

Name of the work: Designing, providing and construction of Replacement of Old Raw Water PSC line from Gangapur Dam to Bara Bungalow WTP by MS pipeline and allied works for Nashik Municipal Corporation, Nashik.

Name of the Contractor: M/s JWIL Infra Limited, New Delhi.

Subject: Approval of Alignment Drawing for 1800 mm MS Pipeline.

References:

1. Work Order No: NMC/PHED(WSD)/81/2024 dated 16.03.2024.
2. Your Letter Ref. No. JWIL-2059-NASHIK-TR-1016 Dated: 02-12-2024.
3. PMC Letter Ref.No.FIL-2024/NMC/Gangapur-19 Dated: 04-12-2024
4. NMC Letter Ref. No. NMC/PHED(WS)/15th FC/55/2024 Dated: 04-12-2024.

With reference to your submission dated 02-12-2024, the revised alignment drawing for the 1800 mm MS pipeline has been reviewed and is hereby approved by Nashik Municipal Corporation (NMC). Kindly ensure that all project activities continue to be carried out in accordance with the approved alignment drawing.

Any deviations or modifications to this approved plan must be communicated to NMC for prior approval before implementation.

Therefore, you are authorized to proceed further with the project activities as per the submitted drawings.

Enclosures:

1. Approved Alignment Drawing

19/12

Executive Engineer-2,
Water supply Division,
Nashik Municipal Corporation Nashik

19/12

Copy to: -1. Hon. Superintendent Engineer, PHED (WS) NMC, Nashik
2. Fortress Infracon Ltd & Yash Innovative Solution LLP.

Recd 19/12/24

Received 19-12-24 Fortress Yash

Fortress Infracon Limited & Yash Innovative Solutions LLP (JV)

NASHIK MUNICIPAL CORPORATION, NASHIK.

Rajiv Gandhi Bhavan, Sharanpur Road, (Post Box No.12) NASHIK- 422 002

No. NMC/PHED(WS)/15th FC / 57 /2024
Date- 19 /12/2024.

To,
JWIL Infra Limited
Jindal ITF Centre,
28, Shivaji Marg,
New Delhi 110015, India

Name of the work: Designing, providing and construction of Replacement of Old Raw Water PSC line from Gangapur Dam to Bara Bungalow WTP by MS pipeline and allied works for Nashik Municipal Corporation, Nashik.

Reference.: 1) Work Order No: NMC/PHED(WSD)/81/2024 dated 16.03.2024.

2) Your Letter: Submission of GAD & QAP of Multifunction Smart valve, Non-Return Valve & Vacuum Breaker CUM Air Release Valve: JWIL-2059-Nashik-TR-1017 dated 09.12.2024.

3) PMC Letter: Recommendation to approval of of GAD & QAP of Multifunction Smart valve, Non-Return Valve & Vacuum Breaker CUM Air Release Valve:FIL /2024/NMC/Gangapur/20 dated 18.12.2024.

Name of the Contractor: M/s JWIL Infra Limited, New Delhi

Subject – Approval of GAD & QAP of Multifunction Smart valve, Non-Return Valve & Vacuum Breaker CUM Air Release Valve.

With reference to the above subject and your letter dated 09.12.2024, we have reviewed the submitted Quality Assurance Plan (QAP) & General Arrangement Drawing (GAD) for the Multifunction Smart valve, Non-Return Valve & Vacuum Breaker CUM Air Release Valve of FLOWNIX VALVE PVT. LTD., Pune.

We would like to inform you that the specifications for the Multifunction Smart valve, Non-Return Valve & Vacuum Breaker CUM Air Release Valve meet the requirements as per the relevant IS standards and the Tender Specifications.

Approval for FLOWNIX VALVE PVT. LTD. is granted subject to the following conditions:

1. Provision of a 5-year warranty for the Multifunction Smart valve, Non-Return Valve & Vacuum Breaker CUM Air Release Valve (up to DLP Period).
2. The diameter of the bolts shall comply with IS 1538 standards.

You are directed to revise the above-mentioned point & submit the revised QAP for final approval at the earliest.

O/c

Executive Engineer-2,
Water supply Division,
Nashik Municipal Corporation Nashik

Copy to: -

1. Hon. Superintending Engineer,PHED (WS),NMC,Nashik
2. Fortress Infracon Ltd & Yash Innovative Solution LLP (JV)

Recd 19/12/24

Received 19-12-24

Fortress Infracon Limited & Yash Innovative Solutions LLP (JV)

NASHIK MUNICIPAL CORPORATION, NASHIK.

Rajiv Gandhi Bhavan, Sharanpur Road, (Post Box No.12) NASHIK- 422 002

Visit us at: www.nmc.gov.in Email : ee_ws@nmc.gov.in

No. NMC/PHED(WS)/15th FC/56/2024
Date- 19 /12 /2024.

To:
M/s JWIL Infra Limited
Jindal ITF Centre,
28, Shivaji Marg,
New Delhi 110015, India

Subject: Approval of Pipe Support Chair Drawing for 1800 mm MS Pipeline

Name of the work: Designing, providing, and construction of Replacement of Old Raw Water PSC line from Gangapur Dam to Bara Bungalow WTP by MS pipeline and allied works for Nashik Municipal Corporation, Nashik.

Name of the Contractor: M/s JWIL Infra Limited, New Delhi.
References:

1. Work Order No: NMC/PHED(WSD)/81/2024 dated 16.03.2024.
2. Your Letter Ref. No. JWIL-2059-NASHIK-TR-1018 Dated: 10-12-2024.
3. PMC Letter Ref.No.FIL-2024/NMC/Gangapur-20 Dated: 19-12-2024.

We acknowledge the letter of the Pipe Support Chair drawing and design submitted under reference number 2. After review, we are pleased to inform you that the drawing has been approved by the Project Management Consultant (PMC) and Nashik Municipal Corporation (NMC), subject to the compliance with the following points:

1. **Column Footing Connection Anchorage**: Ensure that full anchorage, equal to the development length, is provided for the column footing connection (300+350) < Ld.
2. **Concrete Grade Discrepancy:** The concrete grade for the chair should be revised from M25 to M30 as per the tender specifications.
3. **Design Steel Information:** The steel information provided in the design must also be indicated clearly on the drawing.
4. **Ground Level Variation:** The ground level should be adjusted according to the alignment of the pipeline, and the maximum design height of the column should be specified in the revised drawings.

You are directed to resubmit the revised drawing with the above-mentioned points for final approval at the earliest.

19/12

Executive Engineer-2,
Water supply Division,
Nashik Municipal Corporation Nashik

O/c

19/12

Copy to: -1. Hon. Superintendent Engineer, PHED (WS) NMC, Nashik
2. Fortress Infracon Ltd & Yash Innovative Solution LLP.

Recd 19/12/24

recieved 19-12-24

Fortress Infracon Limited & Yash Innovative Solutions LLP (JV)

ok

NASHIK MUNICIPAL CORPORATION, NASHIK.

Rajiv Gandhi Bhavan, Sharanpur Road, (Post Box No.12) NASHIK- 422 002

Visit us at: www.nmc.gov.in Email : ee_ws@nmc.gov.in

No. NMC/PHED(WS)/15th FC/ 55 /2024
Date- 4 /12/2024.

To:
M/s JWIL Infra Limited
Jindal ITF Centre,
28, Shivaji Marg,
New Delhi 110015, India

Name of the work: Designing, providing and construction of Replacement of Old Raw Water PSC line from Gangapur Dam to Bara Bungalow WTP by MS pipeline and allied works for Nashik Municipal Corporation, Nashik.
Name of the Contractor: M/s JWIL Infra Limited, New Delhi.

Subject: Regarding Project Hindrances and Submission of Revised Alignment Drawing for 1800 mm MS Pipeline.

References:

1. Work Order No: NMC/PHED(WSD)/81/2024 dated 16.03.2024.
2. Your Letter Ref. No. JWIL-EX-2059-CLT-1187 Dated: 23-09-2024.
3. NMC Letter Ref. No. NMC/PHED(WS)/15th FC/29/2024 Dated: 06-09-2024.
4. NMC Letter Ref. No. NMC/PHED(WS)/15th FC/31/2024 Dated: 09-09-2024.
5. NMC Letter Ref. No. NMC/PHED(WS)/15th FC/41/2024 Dated: 03-10-2024.
6. NMC Letter Ref. No. NMC/PHED(WS)/15th FC/53/2024 Dated: 25-11-2024.
7. Your Letter Ref. No. JWIL-EX-2059-CLT-1191 Dated: 28-11-2024.
8. Your Letter Ref. No. JWIL-2059-NASHIK-TR-1016 Dated: 02-12-2024.

We acknowledge your letter dated 28-11-2024 regarding the progress of the project and associated hindrances. Below, we address the points raised and provide clarity on our expectations and required actions:

1. Deficiencies in Alignment Drawings

The alignment drawing submitted on 25-04-2024 has critical omissions, including:

- **Encroachments:** Lack of clarity on encroachments along the alignment.
- **Electric Poles & Trees:** Missing detailed information on the location and number of electric poles and trees along the route.

mail Date. 04-12-24
Recd 09/12/24

- **Existing Pipelines:** Absence of accurate depiction of NMC and MIDC pipeline alignments.
- **Trial Pits:** No trial pits conducted to verify existing utilities.
- **DP Roads:** Existing DP Road markings not shown.

It is essential to address these deficiencies for approval. Additionally, despite repeated follow-ups (Ref. Letter No. 5), the **tree inventory data** remains pending. Without this, the Garden Department cannot process permissions for tree cutting. Immediate submission of the inventory and daily follow-up with the Garden Department are necessary to expedite approvals.

2. Finalization of Alignment and L-Section

The alignment and L-section cannot be approved until a comprehensive and accurate drawing is submitted. Ground surveys must be conducted to ensure precise mapping.

3. Right of Way (ROW) Permissions

As per the contract (Volume 1, Clause 1.1.1), it is the contractor's responsibility to coordinate with the Jalsampada/Irrigation Department and Traffic Authorities to secure necessary permissions. All required letters, as referenced in Annexure A, have been provided to your team. Immediate follow-up is required to obtain and submit permissions for NMC's authorization.

4. Land Possession

The leased land along the canal's entire length and width, handed over to NMC by the Irrigation Department, is available for your use.

5. Break Pressure Tank (BPT) Construction

The BPT footing has been completed. While a letter has been issued to address overhead cables, consistent follow-up from your team with the concerned division is critical to expedite the relocation process.

6. Cube Test Failures for BPT Foundation

The cube test results from 09-09-2024 failed to meet compressive strength requirements. Subsequent core sampling at NMC and private labs confirmed this failure. Compliance with rectification measures is non-negotiable, as previously communicated (Ref. Letter No. 4). Delays in addressing this issue have significantly impacted project timelines.

7. Pipeline Coating Work

The testing schedule for coating material has been finalized (04-11-2024 to 06-11-2024). You may proceed with the coating work after receiving satisfactory test results.

8. Approval of Revised Alignment Drawing

Based on your submission dated 02-12-2024, the revised alignment drawing for the 1800 mm M.S pipeline has been reviewed and is now submitted for further approved. ~~You may proceed with pipeline laying in clear stretches within the canal boundary~~.

Conclusion

While we acknowledge certain challenges, many delays result from incomplete submissions and inadequate follow-ups on your part. It is imperative to address these gaps and accelerate progress to meet project deadlines. Further delays will be solely attributable to the contractor's failure to fulfil contractual obligations.

Enclosures:

1. Annexure A - Copies of Letters for Permissions

03/02/2025

O/C

Executive Engineer-2,
Water supply Division,
Nashik Municipal Corporation Nashik

14/03/25

Copy to: -1. Hon. Superintendent Engineer, PHED (WS) NMC, Nashik
2. Fortress Infracon Ltd & Yash Innovative Solution LLP.

NASHIK MUNICIPAL CORPORATION, NASHIK.

Rajiv Gandhi Bhavan, Sharanpur Road, (Post Box No.12) NASHIK- 422 002

Visit us at: www.nmc.gov.in Email : se_ws@nmc.gov.in

No. NMC/PHED(WS)/15th FC/ 54 /2024
Date- 05 /12/2024.

To
Executive Engineer
Quality Control Division,
Nashik Municipal Corporation Nashik.

Subject: - Testing of Core

Please find enclosed here with the samples collected from the below mentioned work site & it is requested to please test the Core & communicate the test results to this office as an early dates

Name of work: - Designing, providing and construction of Replacement of Old Raw Water PSC line from Gangapur Dam to Bara Bungalow WTP by MS pipeline and allied works for Nashik Municipal Corporation,
Nashik.

1. Tender Cost of Work: -1,71,01,93,916/-
2. Scheme of work: -Construction of BPT
3. Name of agency: -Ms JWIL Infra Ltd, New Delhi.
4. Details of sample as below: -

A) Core Block

Sr.No.	Grade of Concrete	Date of Casting	Mark	Size in Cm	No. of Sample	Test
1.	M-30	12-08-2024	BPT-Footing	10dia x15	17 Nos	28 Days Compressive Strength

Testing charges for the above test will be paid by the agency in each or Demand Draft

Encl:- Sample as Mentioned above

03/12/2024
Executive Engineer-2
Water supply Division,
Nashik Municipal Corporation Nashik
03/12

O/c

Copy to:- 1) Ms JWIL Infra Ltd, New Delhi. For information & necessary action

2) Fortress Infracon Ltd & Yash Innovative Solution LLP (JV)

Recieved
Prme

17 received copies
13/12/2024

05/12/24

To Pain
Yousaf J.M
JWIL
03/12/2024.

O/c

नाशिक महानगर पालिका, नाशिक

सार्वजनिक आरोग्य अभियांत्रिकी विभाग (पाणी पुरवठा)
राजीव गांधी भवन, शरणपूररोड, पोस्ट बॉक्स नं. १२, नाशिक- ४२२००२
Visit us at: www.nmc.gov.in

जा.क्र/साआअवि(पापु) /१५विआ /५१ /२०२४
दिनांक : २५ /११/२०२४

प्रति,
मा. कार्यकारी अभियंता
सार्वजनिक बांधकाम विभाग,
नाशिक महानगरपालिका, नाशिक.

विषयः- गंगापूर धरण येथून विविध रस्त्यांमधून नवीन १८०० मी.मी. लोखंडी पाईपलाईन टाकणे बाबत.

संदर्भ : - या कार्यालयाचा कार्यादेश No: NMC/PHED(WSD)/८१/२०२४ dated १६.०३.२०२४.

महोदय,

उपरोक्त विषयाचा अनुषंगाने कळविण्यात येते की, नाशिक महानगरपालिकेची १५ व्या वित्त आयोगाअंतर्गत गंगापूर धरण ते बारा बंगला WTP पर्यंत अशुद्ध पाणी वाहून नेण्यासाठी १८०० मी.मी. व्यासाची लोखंडी पाईपलाईन टाकणे या कामाचा कार्यादेश देण्यात आला असुन,सदर काम प्रगतीपथावर आहे. त्याकरीता गंगापूर धरणाकडून नाशिकच्या दिशेला येताना उजवा तट कालव्याच्या जागेतुन पाईपलाईन टाकणे प्रस्तावित असुन खालीलप्रमाणे रस्ता crossing करणे आवश्यक आहे.

अ. क्र.	रस्त्याचे नांव	ठिकाण	रस्त्याची लांबी X रुंदी मी.	Carriageway रुंदी मी.
१.	गंगापुर सावरगांव रस्ता	पोद्दार इंटरनॉशनल स्कुल जवळ	३० X ३मी.	७. मी.
२.	शिव सृष्टी नगर रस्ता	शिव सृष्टी नगर रस्ता	३० X ३ मी.	५.५ मी.
३.	गंगापुर सातपुर लिंक रस्ता (संत नरहरी महाराज रस्ता)	मोतीवाला कॉलेज	३६ X ३ मी.	१२ मी.
४.	सोमेश्वर सातपुर लिंक रस्ता	शनि मंदिर जवळ	१८ X ३ मी.	५.५ मी.
५	सातपुर MIDC कडे जाणारा रस्ता	श्री.महावीर सुपर मार्केट जवळ	१८ X ३ मी.	३.५ मी.
६.	स्व. सितामाई सावळीराम काळे मार्ग	वेजिटेबल मार्केट जवळ	३० X ३ मी.	९ मी.
७.	डी-मार्ट जवळ पाईप लाईन रस्ता	चिल्ड्रन पार्क लगत	१२ X ३ मी.	३.५ मी.
८.	चिल्ड्रन पार्क मधून	चिल्ड्रन पार्क	२३० X ३	-
९.	ड्रीम पॅलेस जवळ	चिल्ड्रन पार्क लगत	१२ X ३ मी.	३.५ मी.
१०.	डॉ.बी.एस. मुंजे मार्ग	समर्थ नगर /रामराज्य टाकी जवळ	३० X ३ मी.	१२ मी.

११.	साईकल ट्रॅक	साईकल ट्रॅक	४५० X ३ मी.	-
१२.	साईकल ट्रॅक सर्कल रस्ता	साईकल ट्रॅक सर्कल	२४ X ३ मी.	१२ मी.
१३.	कृषी नगर जॉगिंग ट्रॅक	कृषी नगर जॉगिंग ट्रॅक	८०५X ३ मी.	-

तरी वरील नमूद केलेल्या ठिकाणी पाईपलाईन crossing करणे करीता सदरचे रस्ते तोडावे लागणार आहे. सदरील काम पूर्ण झाल्या पश्चात तोडण्यात येणाऱ्या रस्त्यांची दुरुस्ती करून पुर्ववत करुन देण्यात येणार आहे.

वरील प्रस्तावित योजनेसाठीचा Google Earth वरील नकाशा आपल्या संदर्भासाठी व माहितीसाठी जोडलेला आहे.

कार्यकारी अभियंता २
सार्वजनिक आरोग्य अभियांत्रिकी विभाग पा.पु.,
नाशिक महानगरपालिका, नाशिक.

प्रत:-माहितीस्तव सविनय सादर

१. मा आयुक्त तथा प्रशासक सो. मनपा, नाशिक
२. मा. अधीक्षक अभियंता, साआवि,मनपा,नाशिक

H.K.R. 12:03PM
25/11/24

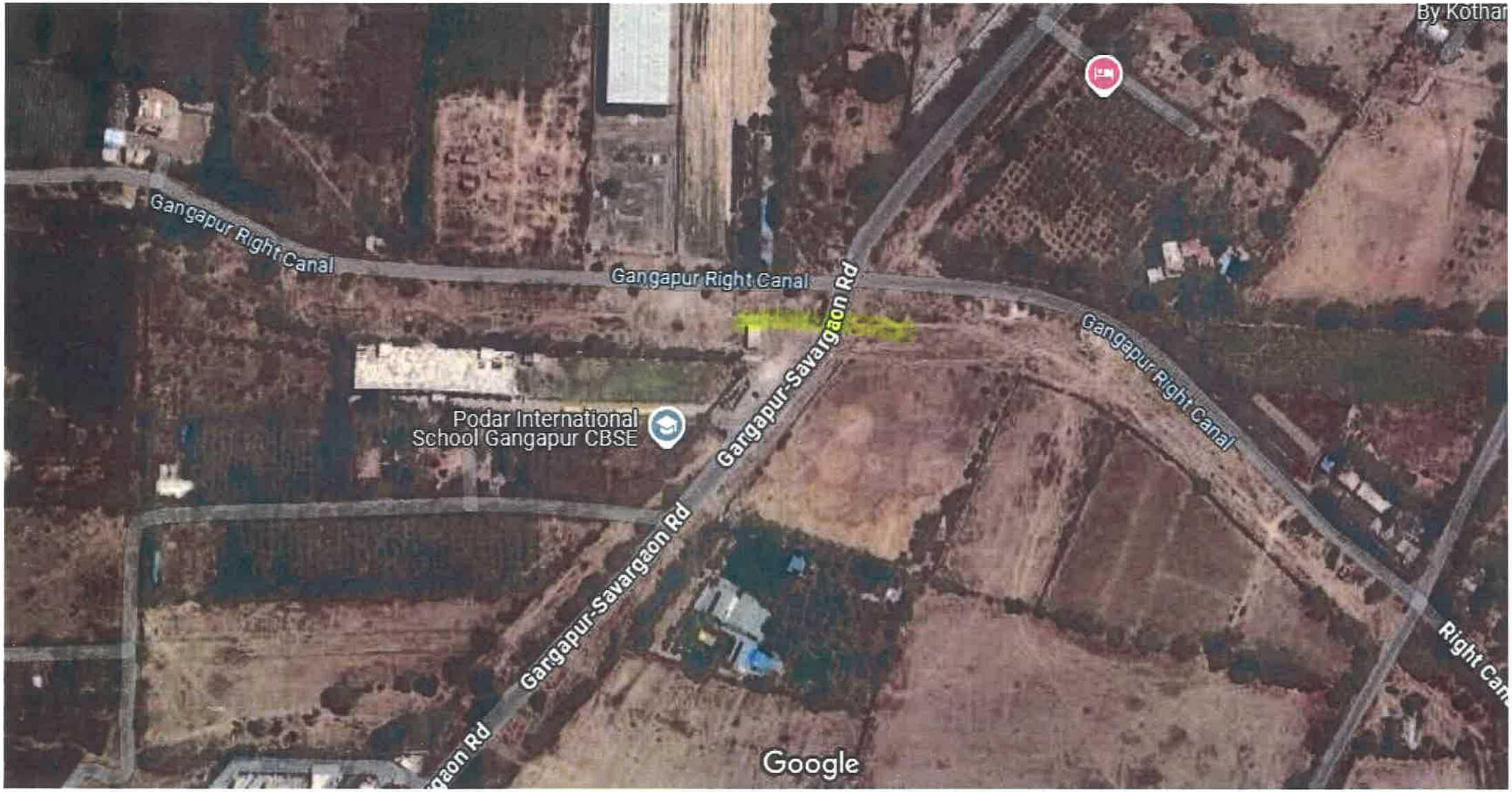
By Kothar
Gangapur Right Canal
Gangapur Right Canal
Gangapur-Savargaon Rd
Gangapur Right Canal
Podar International
School Gangapur CBSE
Gangapur-Savargaon Rd
Gargapur-Savargaon Rd
Right Can
Google

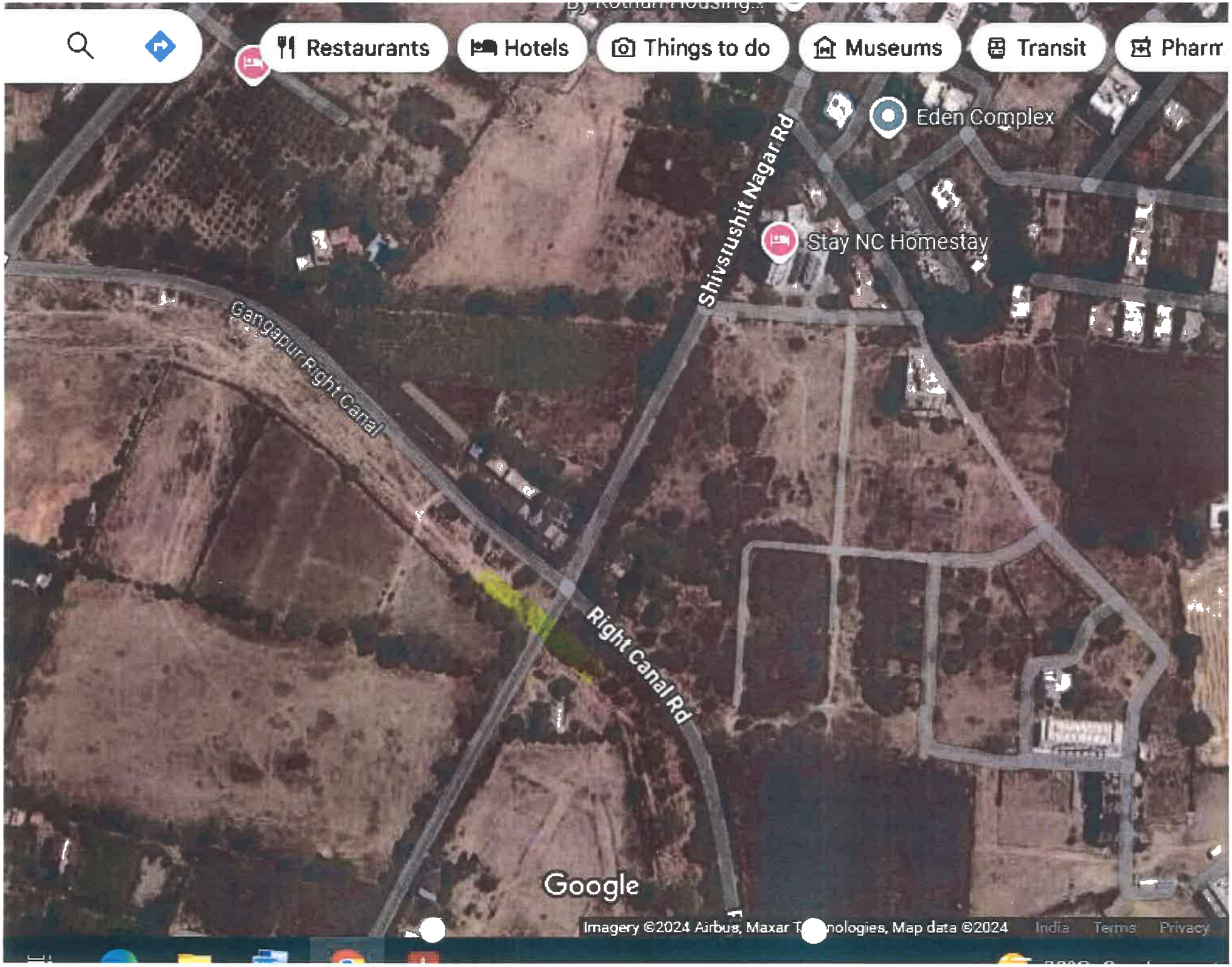
Restaurants
Hotels
Things to do
Museums
Transit
Pharm
Eden Complex
Shivsrushit Nagar Rd
Stay NC Homestay
Gangapur Right Canal
Right Canal Rd
Google
Imagery ©2024 Airbus, Maxar T nologies, Map data ©2024
India
Terms
Privacy

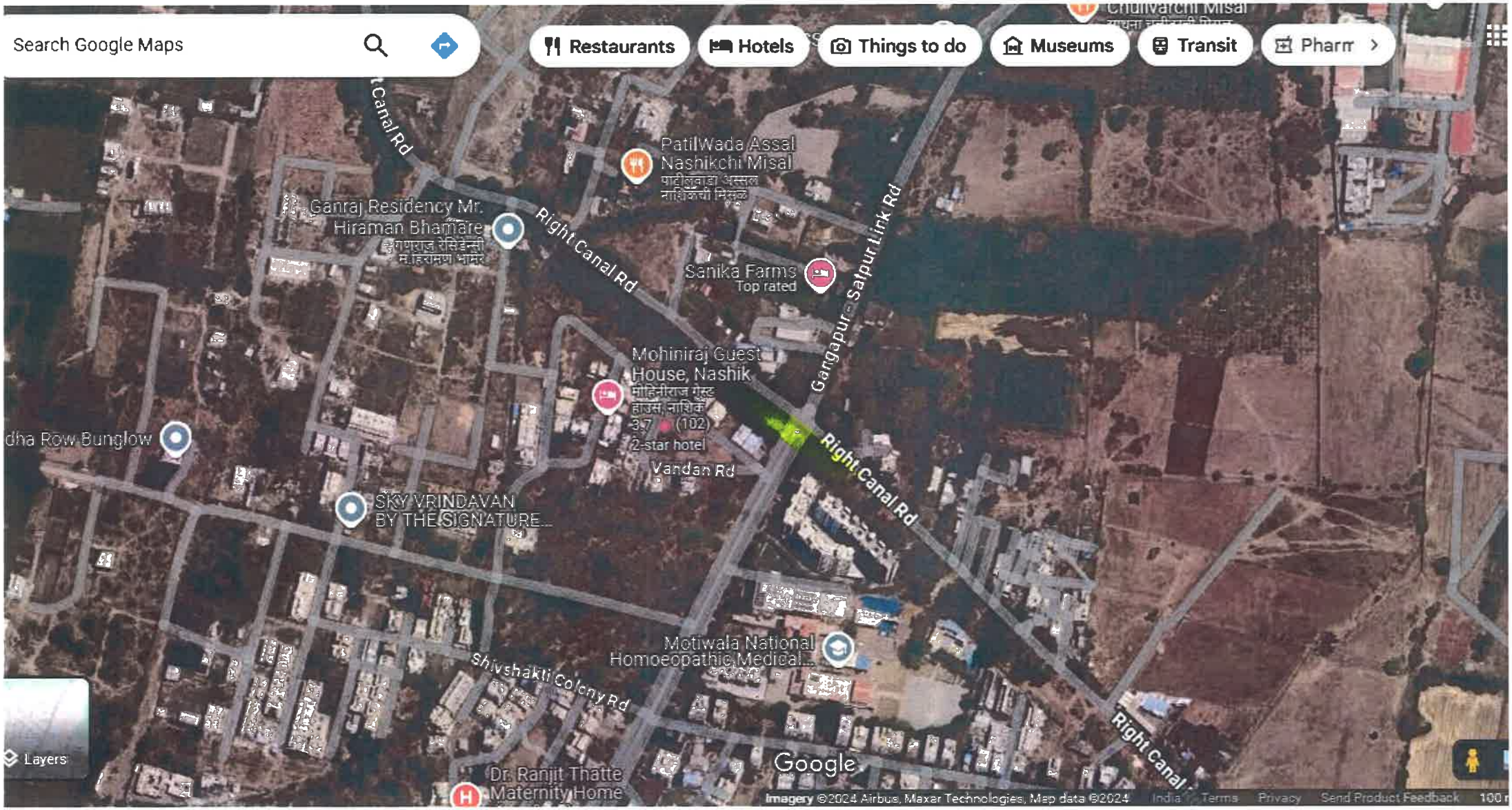
Search Google Maps
Restaurants
Hotels
Things to do
Museums
Transit
Pharm
Canal Rd
PatilWada Assal Nashikchi Misal
Ganraj Residency Mr. Hiraman Bhamare
Right Canal Rd
Sanika Farms
Top rated
Gangapur - Satpur Link Rd
Mohiniraj Guest House, Nashik
3.7 (102)
2-star hotel
dha Row Bunglow
Vandan Rd
SKY VRINDAVAN BY THE SIGNATURE...
Right Canal Rd
Motiwala National Homoeopathic Medical...
Shivshakti Colony Rd
Right Canal
Layers
Dr. Ranjit Thatte Maternity Home
Google
Imagery ©2024 Airbus, Maxar Technologies, Map data ©2024
India
Terms
Privacy
Send Product Feedback

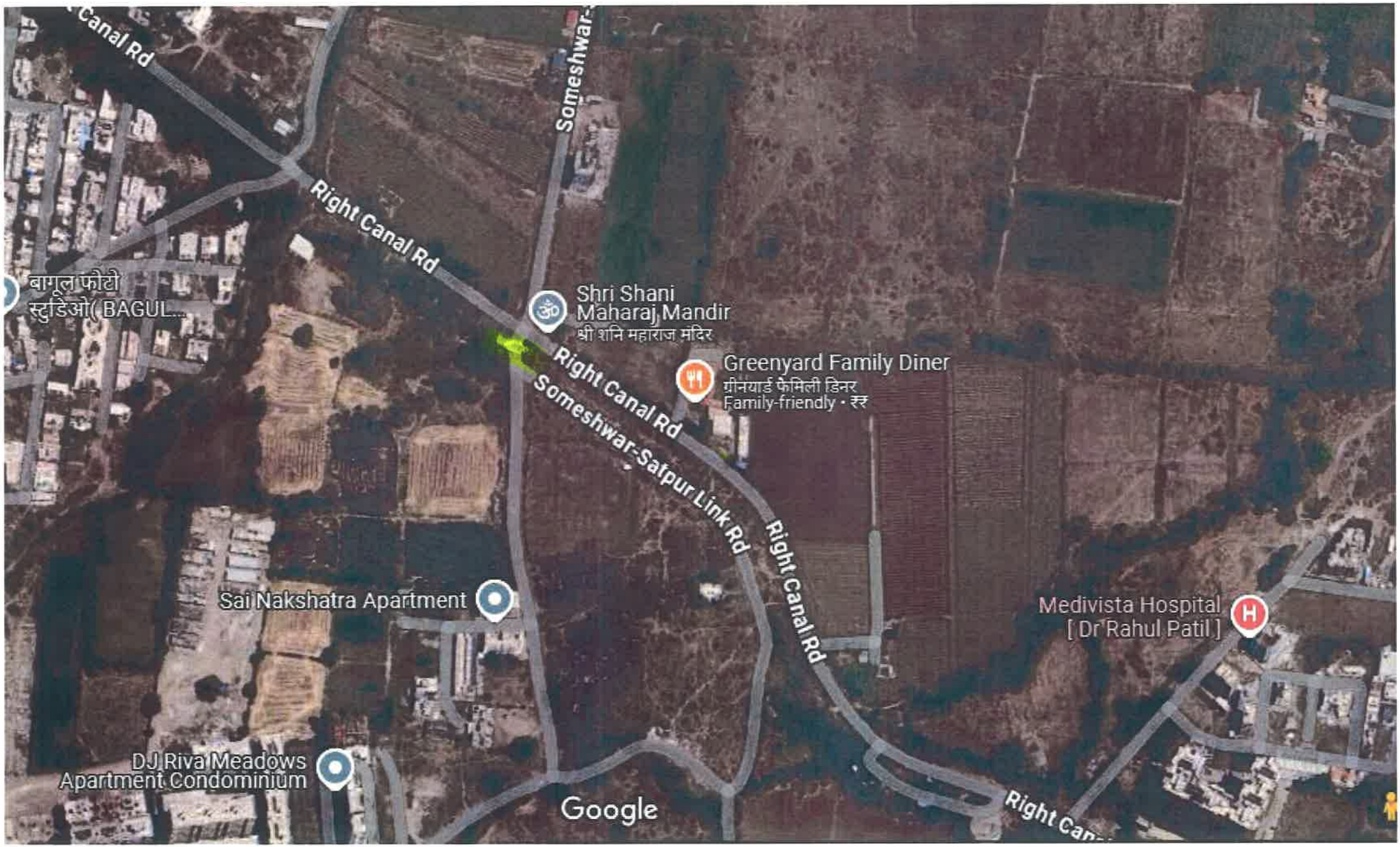
Canal Rd
Someshwar-
Right Canal Rd
बागूल फोटो
स्टुडिओ(BAGUL...
Shri Shani
Maharaj Mandir
श्री शनि महाराज मंदिर
Greenyard Family Diner
ग्रीनयार्ड फेमिली डिनर
Family-friendly · ₹₹
Right Canal Rd
Someshwar-Satpur Link Rd
Right Canal Rd
Sai Nakshatra Apartment
Medivista Hospital
[Dr Rahul Patil]
DJ Riva Meadows
Apartment Condominium
Google
Right Can...

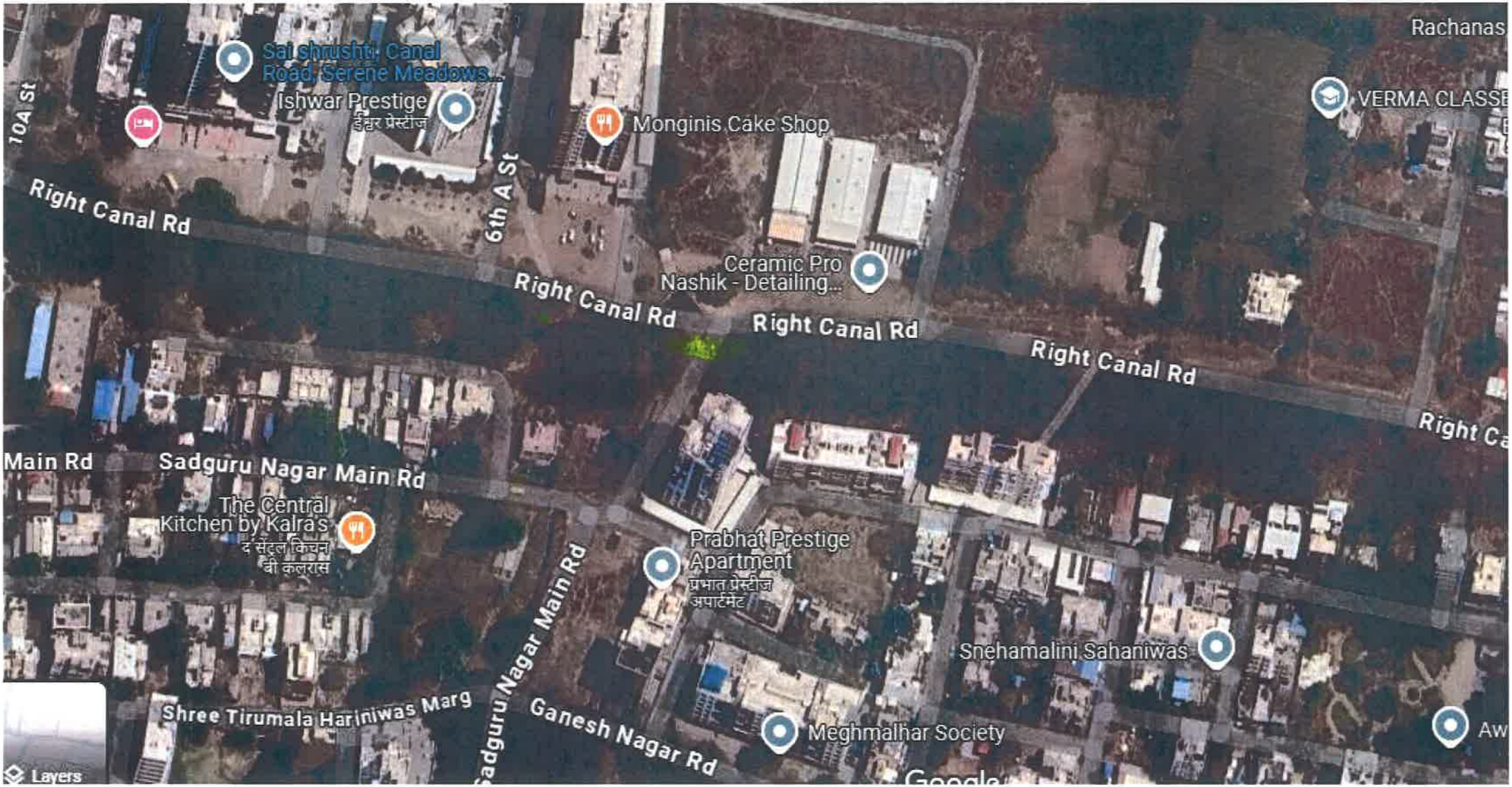
Sai shrushti, Canal Road, Serene Meadows...
Ishwar Prestige
ईश्वर प्रेस्टीज
Monginis Cake Shop
Rachanas
VERMA CLASSE
10A St
6th A St
Right Canal Rd
Ceramic Pro Nashik - Detailing...
Right Canal Rd
Right Canal Rd
Right Canal Rd
Right Ca
Main Rd
Sadguru Nagar Main Rd
The Central Kitchen by Kalra's
द सेंट्रल किचन बी कलरास
Prabhat Prestige Apartment
प्रभात प्रेस्टीज अपार्टमेंट
Sadguru Nagar Main Rd
Snehamalini Sahaniwas
Shree Tirumala Hariniwas Marg
Ganesh Nagar Rd
Meghmalhar Society
Aw
Layers

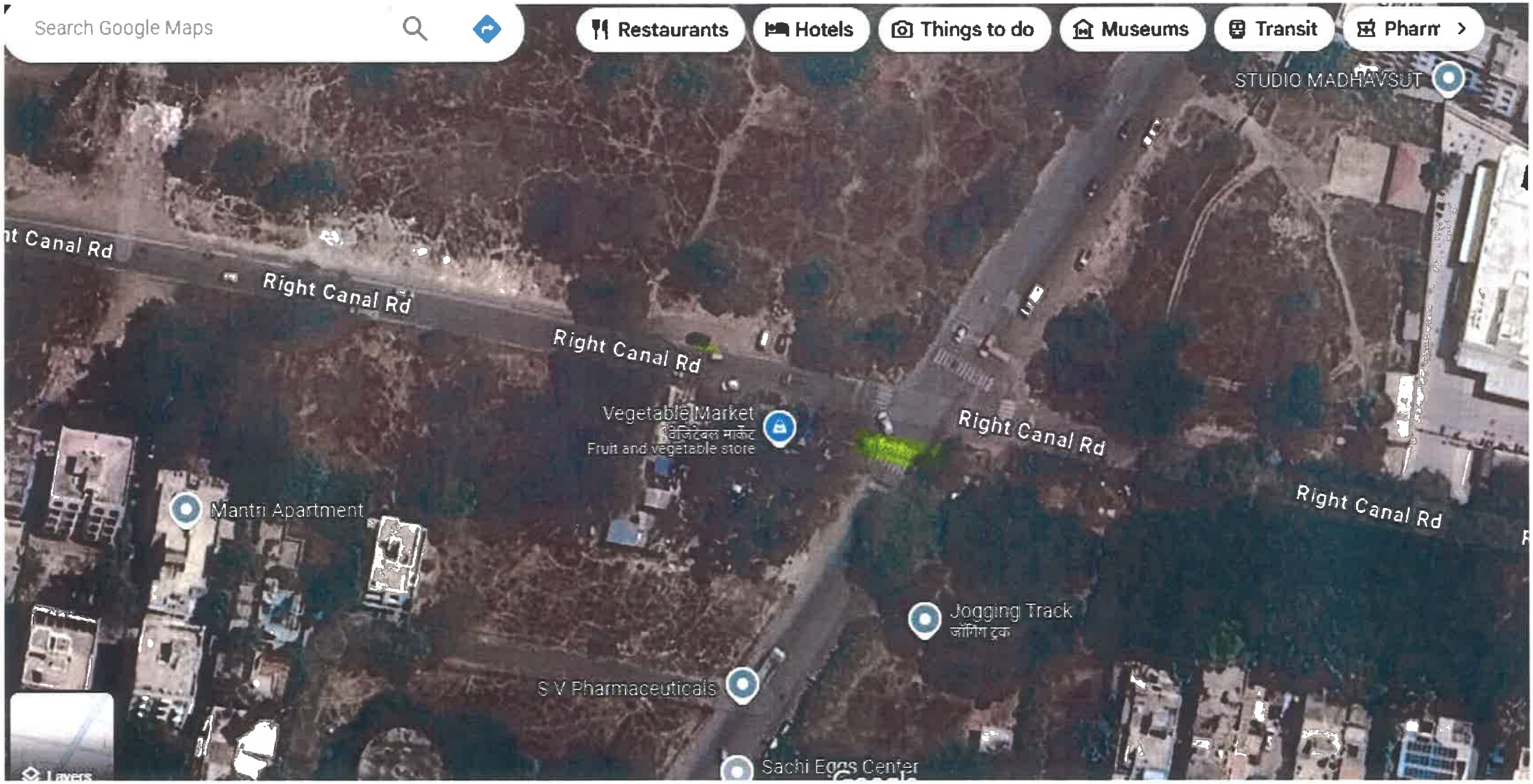
Search Google Maps
Restaurants
Hotels
Things to do
Museums
Transit
Pharm
STUDIO MADHAVSUT
Right Canal Rd
Right Canal Rd
Right Canal Rd
Vegetable Market
वेजिटेबल मार्केट
Fruit and vegetable store
Right Canal Rd
Right Canal Rd
Mantri Apartment
Jogging Track
जॉगिंग ट्रक
S V Pharmaceuticals
Sachi Eggs Center
Layers

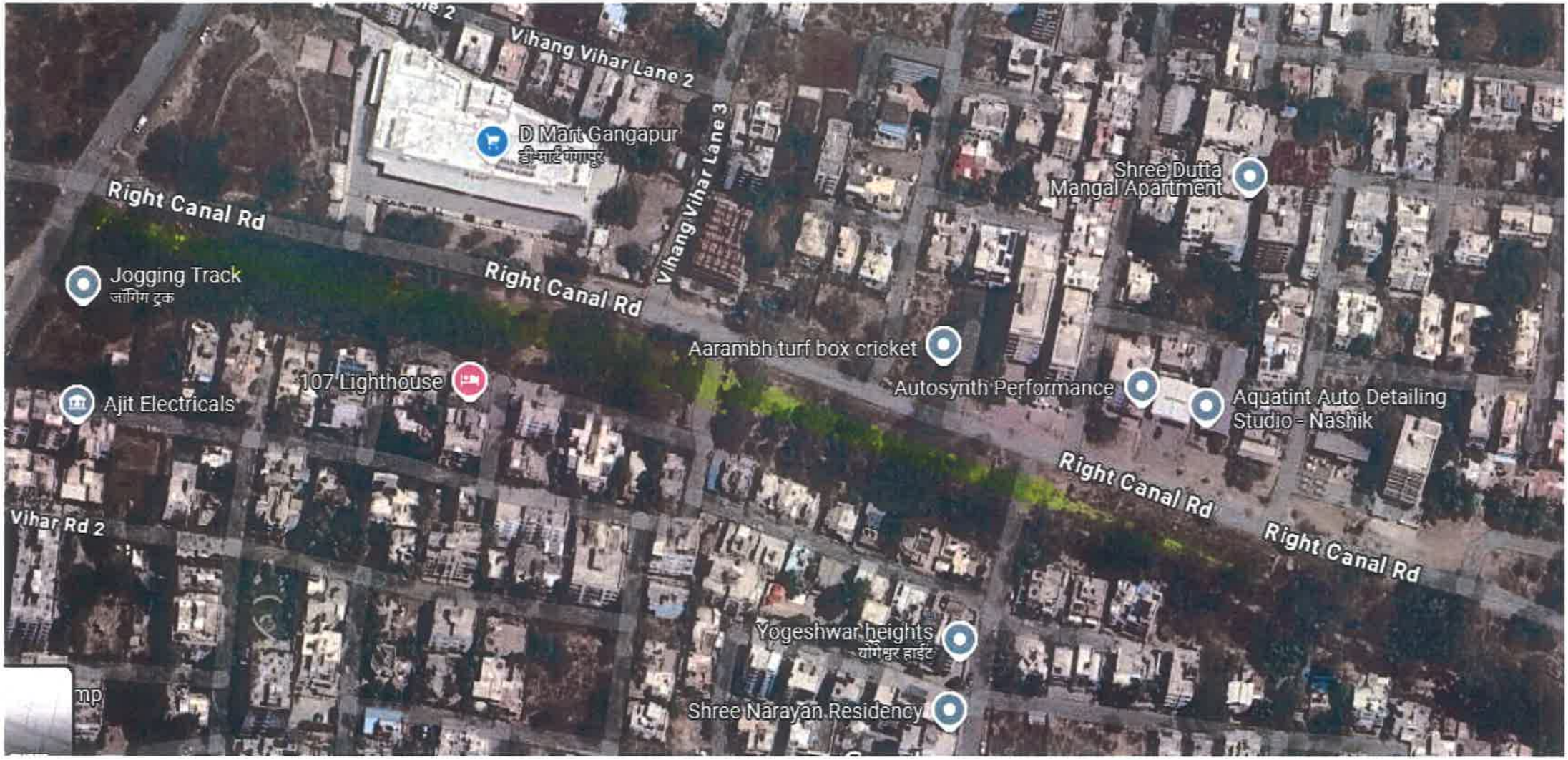
Vihang Vihar Lane 2
D Mart Gangapur
डी-मार्ट गंगापूर
Vihang Vihar Lane 3
Shree Dutta
Mangal Apartment
Right Canal Rd
Jogging Track
जॉगिंग ट्रक
Right Canal Rd
Aarambh turf box cricket
107 Lighthouse
Ajit Electricals
Autosynth Performance
Aquatint Auto Detailing
Studio - Nashik
Right Canal Rd
Vihar Rd 2
Right Canal Rd
Yogeshwar heights
योगेश्वर हाईट
Shree Narayan Residency

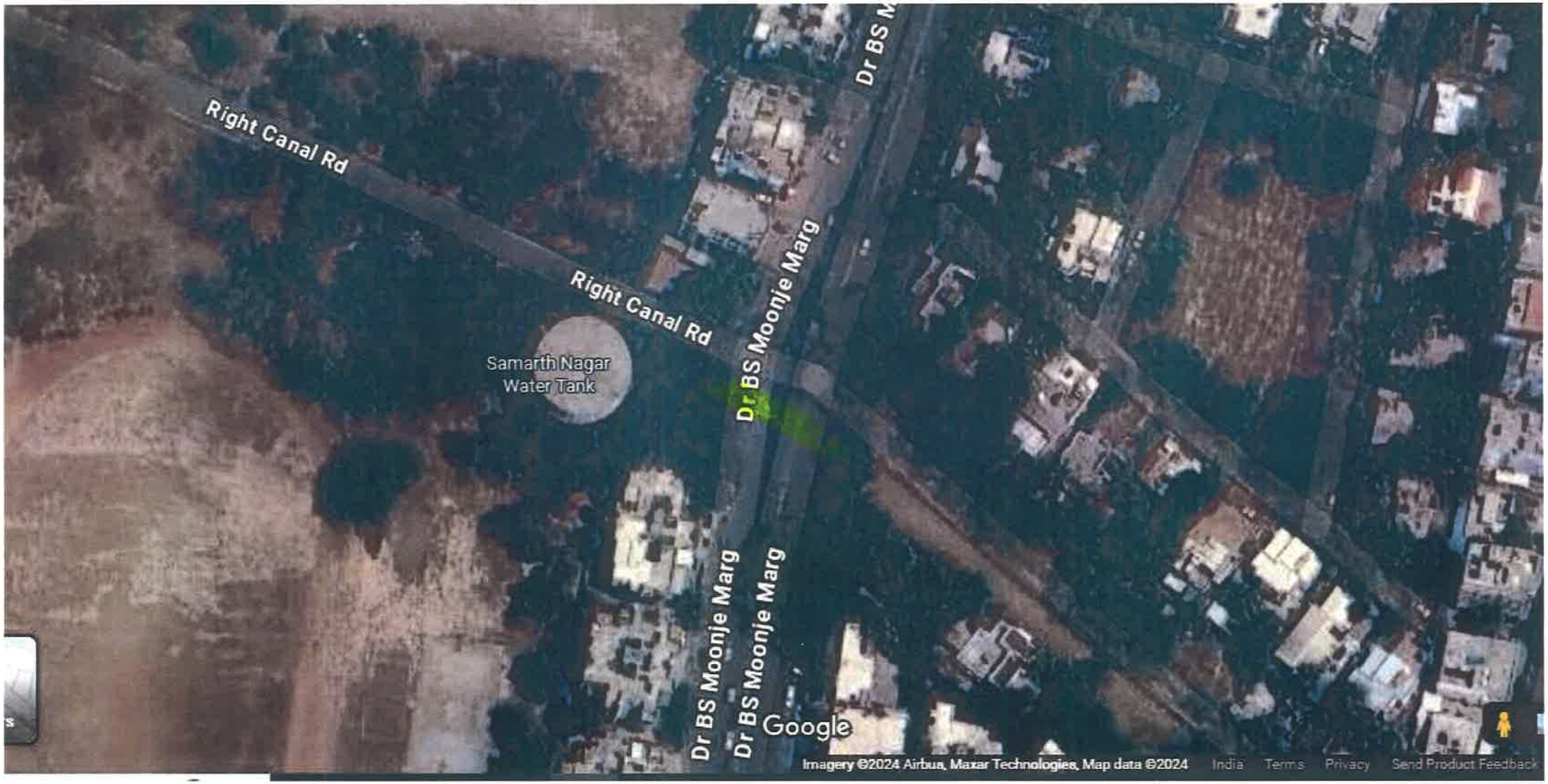
Right Canal Rd
Right Canal Rd
Samarth Nagar
Water Tank
Dr BS Moonje Marg
Dr BS Moonje Marg
Dr BS Moonje Marg
Dr BS M
Google
Imagery ©2024 Airbus, Maxar Technologies, Map data ©2024
India
Terms
Privacy
Send Product Feedback

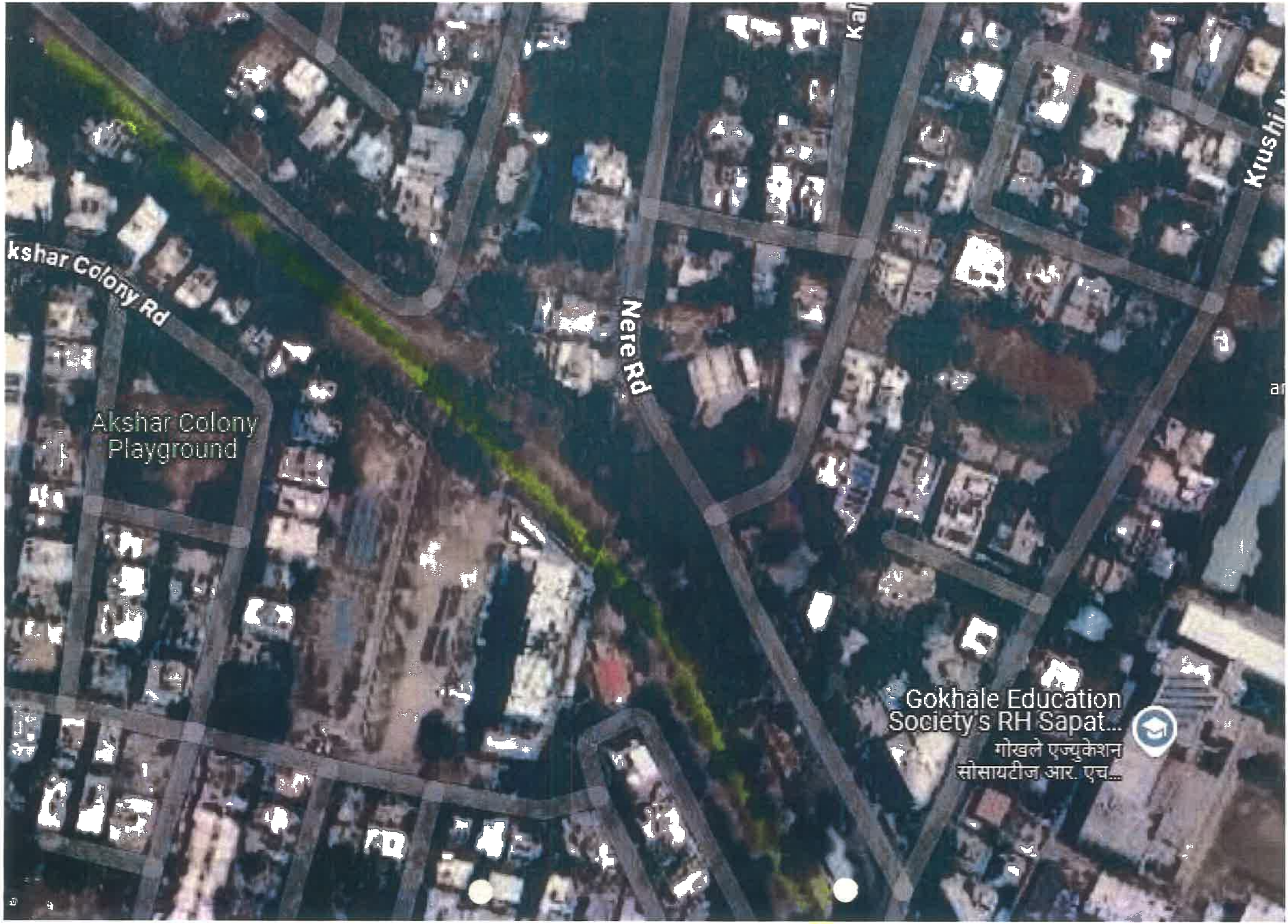
kshar Colony Rd
Akshar Colony Playground
Nere Rd
Gokhale Education Society's RH Sapat...
गोखले एज्युकेशन सोसायटीज आर. एच...

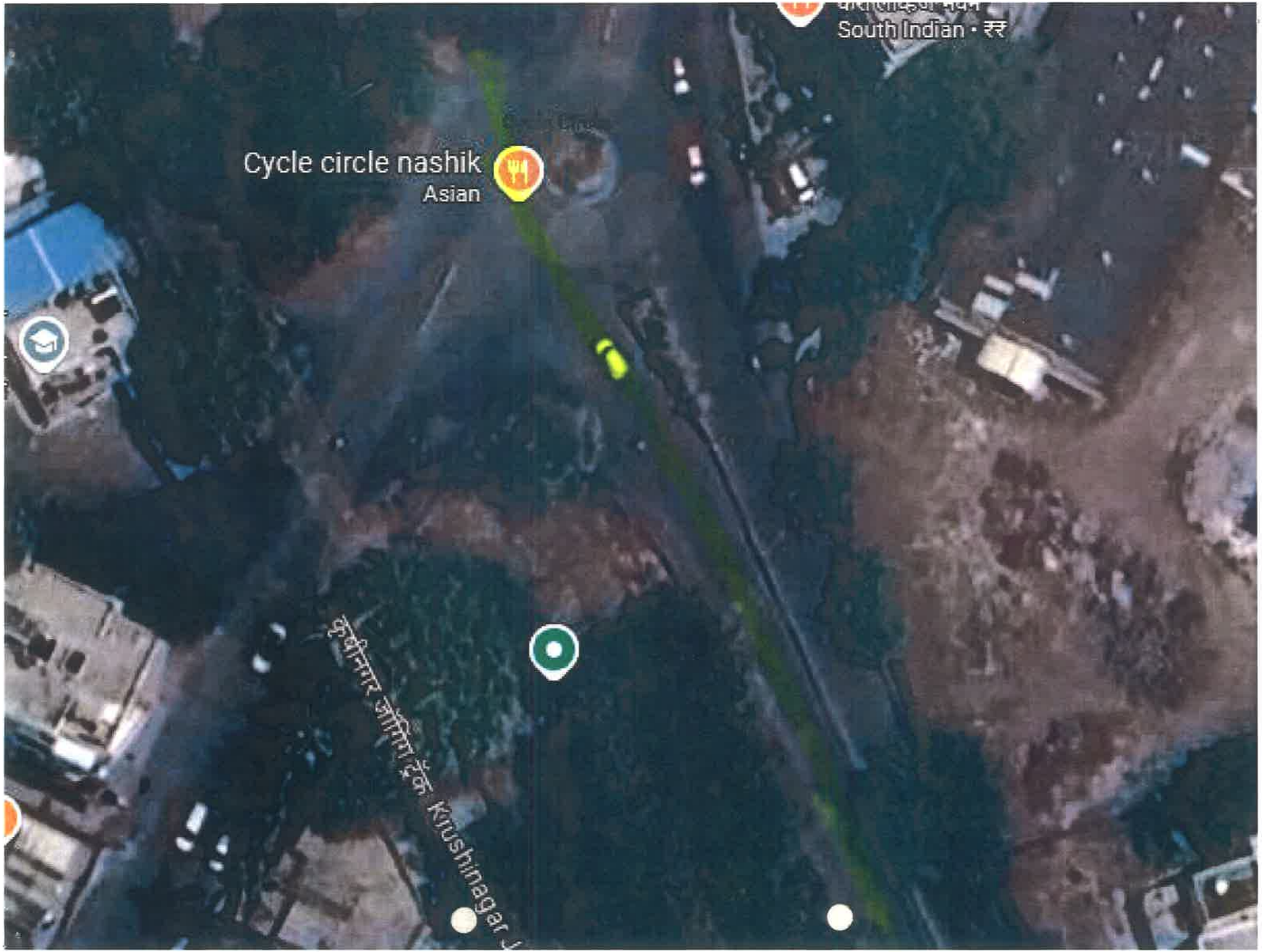
South Indian · ₹₹
Cycle circle nashik
Asian
कृष्णनगर जॉगिंग ट्रॅक Krushinagar


Kailash Apartments
Parnashree Society
Krushinagar Jogging Track
harashtra Police
demy synthetic...
PTA Ground
Google
Imagery ©2024 Airbus, Maxar Technologies, Map data ©2024
India
Terms
Privacy
Send Product Feed

NASHIK MUNICIPAL CORPORATION, NASHIK.

Rajiv Gandhi Bhavan, Sharanpur Road, (Post Box No.12) NASHIK- 422 002

OK

No. NMC/PHED(WS)/15th FC / 50 /2024
Date- 11 / 11 /2024.

To,
JWIL Infra Limited
Jindal ITF Centre,
28, Shivaji Marg,
New Delhi 110015, India

Name of the work: Designing, providing and construction of Replacement of Old Raw Water PSC line from Gangapur Dam to Bara Bungalow WTP by MS pipeline and allied works for Nashik Municipal Corporation, Nashik.

Reference.: 1) Work Order No: NMC/PHED(WSD)/81/2024 dated 16.03.2024.
2) Your Letter: QAP of Sluice Valve & Butterfly Valves: JWIL-EX-2059-CLT-1188 dated 16.10.2024.
3) PMC Letter: Recommendation to approval of QAP of Sluice Valve & Butterfly Valves: FIL /2024/NMC/Gangapur/015 dated 28.10.2024.
4) NMC Letter: Approval of QAP of Sluice Valve & Butterfly Valves'/PHED(WS)/ 48/202 4 dated 28.10.2024.
5) Your Letter: Revised QAP of Sluice Valve & Butterfly Valves: JWIL-EX-2059-Nashik-TR-1015 dated 08.11.2024.

Name of the Contractor: M/s JWIL Infra Limited, New Delhi

Subject – Approval of Quality Assurance Plan of Sluice Valve & Butterfly Valves.

With reference to the above subject and reference letter No.5 we have reviewed the submitted Quality Assurance Plan (QAP) for the sluice and butterfly valves of CAIR EUROMATIC AUTOMATION PVT. LTD. NAROL RD, AHMEDABAD. We would like to acknowledge that the sluice valve and butterfly valve specifications meet the requirements as per the relevant IS standards & Tender Specifications.

"Approval for CAIR Euromatic Automation Pvt. Ltd. is granted subject to:

1. Hydrostatic pressure testing for PN 16 only is Mandatory
2. Provision of a 5-year warranty for sluice valves and butterfly valves. (upto DLP Period)

The manufacturing unit has been approved on the basis that inspection of manufacturing unit shall be inspected by NMC representative along with PMC & Quality of Valve shall be ensured as per QAP & accepted Tender only

With the above-mentioned approvals, we hereby authorize you to proceed with the procurement of valves as per the accepted Tender terms and Conditions.

Fortress
11-11-24

Original Recd 12/11/24

Executive Engineer-2,
Water supply Division,
Nashik Municipal Corporation Nashik
11/11

Enc: Approved QAP

Copy to:-

1. Hon. Superintending Engineer,PHED (WS),NMC,Nashik
2. Fortress Infracon Ltd & Yash Innovative Solution LLP (JV)

OWNER	Designing, providing, and construction of the Replacement of Old Raw Water PSC line from Gangapur Dam to Bara Bungalow WTP by MS pipeline and allied works for Nashik Municipal Corporation, Nashik	CONTRACTOR JWIL Infra Ltd.
	DOCUMENT TRANSMITTAL	
W.O. NO. - NMC / PHED(WSD) / 81 / 2024 dated 16.03.2024	DTN No.: JWIL-2059-NASHIK-TR-1015	PROJECT NO.: 2059

From:
JWIL Infra Limited,
28, Shivaji Marg,
New Delhi-110015.

To:
The Executive Engineer 2,
PHED (Water Supply)
Nashik Municipal Corporation, Nashik

Issue Date:	08/Nov/2024
Description:	Submission of Revised QAP and GAD of Butterfly & Sluice Valve

THE FOLLOWING ARE TRANSMITTED HEREWITH

REASON FOR ISSUE:	IFA - Issue for Approval	IFR - Issue for Review	IFI - Issue for Information
	IFC - Issue for Construction	ASB - AS-BUILT	ICC - Issue for Client Concurrence

NO.	DOCUMENT NO.	DOCUMENT DESCRIPTION	REV.	COPIES	SIZE	REASON FOR ISSUE
1	VN-2034-NMC-MIS-ME-QAP-0057	QAP and GAD of butterfly & sluice valve	01	2	A4	IFA

Remarks:	Signature:
	Mr. Anand Awasthi (AVP-Execution) Project Incharge JWIL INFRA LTD.

Received by: Date:

Fortress Infracon Limited & Yash Innovative Solutions LLP

Executive Engineer,
PHED (WS)
NMC, Nashik

PROJECT
DESIGNING, PROVIDING AND CONSTRUCTION OF REPLACEMENT OF OLD RAW WATER PSC LINE FROM GANGAPUR DAM TO BARA BUNGALOW WTP BY MS PIPELINE & ALLIED WORKS FOR NASHIK MUNICIPAL CORPORATION, NASHIK.

CLIENT: NASHIK MUNICIPAL CORPORATION (NMC)	
CONTRACTOR: JWIL INFRA LTD.	
CONSULTANT: FORTRESS INFRACON LTD. YASH INNOVATIVE SOLUTIONS LLP	
DOC.NO.	VN-2034-NMC-MIS-ME-QAP-0057
REVISION	R1
DOCUMENT TITLE	DATASHEET, GAD & QAP OF BUTTERFLY VALVES & SLUICE VALVE
STATUS	FOR APPROVAL

REV	DATE	PREPARED BY	CHECKED BY	APPROVED BY	DETAILS OF REVISION
R1	07-11-2024	AAA	RPP	AVA	Revised as per Comments
R0	16-10-2024	AAA	RPP	AVA	INITIAL SUBMISSION

Approved vide letter No. 50

Fortress Infracon Limited & Yash Innovative Solutions LLP

SPACE FOR STAMPS

Executive Engineer,
PHED (WS)
NMC, Nashik

CONTENTS

Fortress Infracon Limited & Yash Innovative Solutions LLP (JV)

Executive Engineer,
PHED (WS)
NMC, Nashik

PROJECT:	NASHIK - RAW WATER GRAVITY MS PIPELINE FROM GANGAPUR DAM TO BARA BUNGLOW WTP
CLIENT:	NASHIK MUNICIPAL CORPORATION (NMC)
PMC:	FORTRESS INFRACON LTD. - YASH INNOVATIVE SOLUTIONS LLP (JV)
CONTRACTOR:	JWIL INFRA LTD.

TECHANICAL DATASHEET OF SLUICE VALVES

Sl. No.	Description	Specific Requirements	Bidder to Fill
A	GENERAL		
1	Make	BIDDER TO SPECIFY	CAIR
2	Fluid Handeled	Water	Water
3	Quantity (Nos.)	As per Annexure-I - BOQ attached	Yes
4	Size (mm)	As per Annexure-I - BOQ attached	Yes
5	Operation (Manual / Electric)	As per Annexure-I - BOQ attached	Yes
B	OPERATING & CONSTRUCTIONAL FEATURES		
6	Type	Bi-directional, ON-OFF Type (Non Rising Spindle)	Complied
7	Design Pressure (kg/cm2)	PN 1.6	Complied
8	Temperature of Fluid Handeled (Degree. C)	45 max	Complied
9	Position Indicator (Open/Close)	Required	Complied
10	End Connection	Flanged Ends	Complied
11	Design of Valve Body	1.5 times valve rating	Complied
12	Handwheel	Clockwise Direction for Closing	Complied
13	Face to Face Dimension	BIDDER TO SPECIFY	As per standard
C	ACTUATOR REQUIRMENTS		
14	Make	AUMA / ROTORK	CAIR
15	Qty (Nos)	As per BOQ attached	Yes
16	Type	Electric Actuator (Double Acting)	Electric Actuator
17	Design Standard	IS 9334 / AWWA	Complied
18	Limit & Torque Switches	2 NO + 2 NC (Two Position Limit Switches)	Complied
19	Protection Class	IP66	IP67
20	Drive Motors	415 V / 3 Ph / 50 Hz	Complied
21	Suitable for	Outdoor Installation	Complied
22	Insulation	Class F with temp rise to class-B	Complied
23	Motors Protection Class	IP67	Complied
24	Method of Starting	DOL	Complied
25	Integral Starter with Controls	Required	Complied
26	Protection Class	IP67	Complied
27	Complete Actuator Specifications	Attahed Separately (Any deviation shall be listed separately)	Ok
D	MATERIAL OF CONSTRUCTION		
28	Body	Ductile Iron IS 1865 Gr. 400/15 or 500/7	Complied
29	Bonnet	Ductile Iron IS 1865 Gr. 400/15 or 500/7	Complied
30	Gland	Ductile Iron IS 1865 Gr. 400/15 or 500/7	Complied
31	Thrust Bridge	Ductile Iron IS 1865 Gr. 400/15 or 500/7	Complied
32	Door	Ductile Iron IS 1865 Gr. 400/15 or 500/7	Complied
33	Hand Wheel	Ductile Iron IS 1865 Gr. 400/15 or 500/7	Complied
34	Body Seat Ring	Gun metal: IS 318 Gr. LTB 2 (rings to be press fitted and additionally riveted – 350 dia and above; no screws allowed)	Complied
35	Door Face Ring	Gun metal: IS 318 Gr. LTB 2 (rings to be press fitted and additionally riveted – 350 dia and above; no screws allowed)	Complied
36	Rivets	Soft Annealed Brass	Complied
37	Spindle Nut	Gun metal: IS 318 Gr. LTB 2 / Al – bronze	Complied
38	Spindle	Non rising; Stainless Steel AISI 410	Complied
39	Stem Seal	EPDM (GLANDLESS – up to 600 mm) 700 mm and above – Gland & Stuffing box type with hemp packing	Complied
40	Fasteners	Carbon Steel (IS 1363 Part 3 CL.4 & Part 1 CL.4.8)	Complied
41	Accessories (450 mm & above)	Ball thrust bearings to be housed above the wet chamber i.e., above the gland / glandless adaptor. Enclosed Spur Gear Box for ease of operation. Air Plugs	Complied
42	Hydro-test by Closed end method (Open Ended only for Scour valves or those for	Seat: 10 / 16 Kg/cm2; Body: 15 / 24 Kg/cm2	Complied

Fortress Infracon Limited Yash Innovative Solutions LLP (JV)

Executive Engineer,
PHED (WS)
NMC, Nashik

PROJECT:	NASHIK - RAW WATER GRAVITY MS PIPELINE FROM GANGAPUR DAM TO BARA BUNGLOW WTP
CLIENT:	NASHIK MUNICIPAL CORPORATION (NMC)
PMC:	FORTRESS INFRACON LTD. - YASH INNOVATIVE SOLUTIONS LLP (JV)
CONTRACTOR:	JWIL INFRA LTD.

TECHANICAL DATASHEET OF SLUICE VALVES			
Sl. No.	Description	Specific Requirements	Bidder to Fill
E	FLANGE DETAILS		
43	Drilling Standard	IS 1538 Table 4 & 6 or BSEN 1092-2	Up to 1200 mm IS 1538 and above is IS 9523
44	Rating	#150	NA
45	Facing	FF	Complied
F	TESTING		
46	Hydro-test by Closed end method (Open Ended only for Scour valves or those for Terminal Location)	Seat: ~~10~~ / 16 Kg/cm2; Body: ~~15~~ / 24 Kg/cm2	Complied
G	PAINTING		
47	Painting / Coating	Small valves up to 300 dia by Fusion bonded Epoxy powder and above 300 dia, Inside & Outside, by epoxy liquid coated; DFT minimum 250-micron, shade RAL 5005 / 5015 (BLUE)	Complied
H	DOCUMENTS REQUIRED		
36	Detailed Filled Datasheet	BIDDER TO PROVIDE	Yes
37	GA Drawing with Dimensions	BIDDER TO PROVIDE	Yes
38	Actuator Details	BIDDER TO PROVIDE	Yes
39	Scope of supply & Exclusions	BIDDER TO PROVIDE	Yes
40	Technical specifications and catalogues	BIDDER TO PROVIDE	Yes
41	Spares for 15 Years O&M	BIDDER TO PROVIDE	Extra price will call for
42	QAP	BIDDER TO PROVIDE	Yes
COMMON NOTES			
1. VENDOR MUST PROVIDE RECOMMENDED SPARES FOR 15 YEARS O&M.			
2. VENDOR MUST PROVIDE FINAL TECHNICAL OFFER WITHIN 7 DAYS FROM DATE OF PO.			
3. IF ANY DEVIATION FROM THIS DATASHEET, VENDOR MUST LIST OUT SEPARATELY.			
4. VENDOR NEED TO PROVIDE CONFORMANCE ON TECHNICAL SPECIFICATION PROVIDED WITH RFP.			

Fortress Infracon Limited & Yash Innovative Solutions LLP (JV)

Executive Engineer,
PHED (WS)
NMC, Nashik

PROJECT:	NASHIK - RAW WATER GRAVITY MS PIPELINE FROM GANGAPUR DAM TO BARA BUNGLOW WTP
CLIENT:	NASHIK MUNICIPAL CORPORATION (NMC)
PMC:	FORTRESS INFRACON LTD. - YASH INNOVATIVE SOLUTIONS LLP (JV)
CONTRACTOR:	JWIL INFRA LTD.

TECHANICAL DATASHEET OF BUTTERFLY VALVES

Sl. No.	Description	Specific Requirements	Bidder to Fill
A	GENERAL		
1	Make	BIDDER TO SPECIFY	CAIR
2	Fluid Handeled	Water	Yes
3	Quantity (Nos.)	As per Annexure-I - BOQ attached	Yes
4	Size (mm)	As per Annexure-I - BOQ attached	Yes
5	Operation (Manual / Electric)	As per Annexure-I - BOQ attached	Yes
B	OPERATING & CONSTRUCTIONAL FEATURES		
6	Type	Double Eccentric Type (Resilient Seated)	Complied
7	End Connection	Double Flangd	Complied
8	Design Standard	BS EN 593 / IS 13095	BS EN 593
9	Testing Standard	BS EN 593 / IS 13095	BS EN 12266-1
10	Temperature of Fluid Handeled (Degree. C)	45 max	Complied
11	Design Pressure (Rating)	PN 1 / PN 1.6	PN 1.6
12	Tight Sut-off	Yes	Complied
13	Suitable for Flow in Both Direction	Yes	Unidirectional recommended
14	Enclosed Gear Arrangement	Required (For 300 mm & Above)	Complied
15	Gear Box Type	Worm & Worm Wheel Design Type, Weather Proof	Complied
16	Rim Pull for Gear Arrangement (Max)	BIDDER TO SPECIFY	NA
17	Lifting Eyes & Detachable Lifting Covers	Required (For 450 mm & Above)	Complied
18	Position Indicator	Required (mounted on driven shaft end)	Complied
19	Handwheel	Clockwise Direction for Closing	Complied
20	Rigid Adjustable Stop Mechanism	Required (to prevent disc movement beyod full open/close condition)	Complied
21	Face to face Dimensions	Short Body Type	Complied
22	Operating time from open to close and vice versa (sec)	BIDDER TO SPECIFY	YES
23	Shaft Attachement	BIDDER TO SPECIFY	By Cotter pin
24	Shaft Seal Type	BIDDER TO SPECIFY	Haplprene / EPDM
25	Leakage Rate (Max)	BIDDER TO SPECIFY	Tight Shut Off (Class V)
C	ACTUATOR REQUIRMENTS		
26	Make	AUMA / ROTORK	CAIR
27	Qty (Nos)	As per BOQ attached	Yes
28	Type	Electric Actuator (Double Acting)	Eelectric Actuator
29	Design Standard	IS 9334 / AWWA	Complied
30	Limit & Torque Switches	2 NO + 2 NC (Two Position Limit Switches)	Complied
31	Protection Class	IP66	IP67
32	Drive Motors	415 V / 3 Ph / 50 Hz	Complied
33	Suitable for	Outdoor Installation	Complied
34	Insulation	Class F with temp rise to class-B	Complied
35	Motors Protection Class	IP67	Complied
36	Method of Starting	DOL	Complied
37	Integral Starter with Controls	Required	Complied
38	Protection Class	IP67	Complied
39	Complete Actuator Specifications	Attahed Separately (Any deviation shall be listed separately)	ok
D	MATERIAL OF CONSTRUCTION		
40	Body / Disc	Ductile Iron IS 1865 Gr. 400/15 or 500/7	Complied
41	Stubb Shafts	SS AISI 431	Complied
42	Bearings	Steel backed Teflon (coefficient of bearing friction not more than 0.1)	Complied
43	Body Seat	Integral (Monel 60) Ni – Cu alloy weld deposited; micro finished	Complied
44	Disc Seal	EPDM	Complied
45	Disc Seal Retainer	SS 304	Complied
46	Shaft Seal	Halprene	EPDM
47	Internal Fastenere	SS AISI 304	Complied
E	FLANGE DETAILS		
48	Drilling Standard	IS 1538 Table 4 & 6 or BSEN 1092-2	BSEN 1092 - 2
49	Rating	PN 1 / PN 1.6	PN 1.6
50	Facing	FF	Complied
F	TESTING		
51	Body	1.5 X Nominal Pressure	Complied
52	Seat	1.1 X Nominal Pressure	Complied
G	PAINTING		
53	Painting / Coating	Inside and outside coated with liquid epoxy; DFT not less than 250 microns. Shade: RAL 5005 (Blue).	Complied
H	DOCUMENTS REQUIRED		
54	Detailed Filled Datasheet	BIDDER TO PROVIDE	Yes
55	GA Drawing with Dimensions	BIDDER TO PROVIDE	Yes
56	Actuator Details	BIDDER TO PROVIDE	Yes
57	Scope of supply & Exclusions	BIDDER TO PROVIDE	Yes
58	Technical specifications and catalogues	BIDDER TO PROVIDE	Yes
59	Spares for 15 Years O&M	BIDDER TO PROVIDE	Extra price will call for
60	QAP	BIDDER TO PROVIDE	Yes

COMMON NOTES

1. VENDOR MUST PROVIDE RECOMMENDED SPARES FOR 15 YEARS O&M.
2. VENDOR MUST PROVIDE FINAL TECHNICAL OFFER WITHIN 7 DAYS FROM DATE OF PO.
3. IF ANY DEVIATION FROM THIS DATASHEET, VENDOR MUST LIST OUT SEPARATELY.
4. VENDOR NEED TO PROVIDE CONFORMANCE ON TECHNICAL SPECIFICATION PROVIDED WITH RFP.

Executive Engineer,
PHED (WS)
NMC, Nashik

ATM SERIES

Cair euromatic automation pvt. ltd.
actuate with accuracy
www.cairindia.com

Technical Data and Features

Technical Data sheet for Three Phase 415V AC On Off Type Multi Turn Electric Actuator.

Actuator Model : ATM 3-PK

Actuator Key Features	
Characteristics	On-Off
Position on Power Failure	Stay Put / Fail Last

Features and functions	
Actuator Manufacturing Std.	IEC/EN 15714-2
Motor	3-phase AC asynchronous squirrel-cage motor According to IEC 60034-1
Duty	S2-15min
Motor Poles	4 pole
Motor RPM	1440 rpm
Power factor	0.65
Full load Efficiency	70%
Method of Starting	Direct on Line Starting
Main Voltage & Frequency	Standard voltages: 415VAC, 50/60Hz Special voltages: 380VAC, 50/60Hz 400VAC, 50/60Hz
Tolerance – Applies for rated performance, duty cycle & speed is not guaranteed	Voltage Tolerance +/-10% Frequency Tolerance +/-5%
Insulation Class	Class F with temperature rise restricted to class B
Motor protection	Built-in thermal protection (NC)
Manual operation	Manual drive for setting & emergency operation, Wheel Type
Self-locking	Provided by double worm gearing, no additional brake required.
Electrical connection	Terminal connection, Screw type connection
Threads for cable entries / cable gland	Threads 2*M25

3-PK Integral Starter Unit Features	
Local Operation	Push Button Type Open/Stop/Close Local/Remote

Fortress Infracon Limited & Yash Infrovalue Solutions LLP (JV)

Executive Engineer,
PHED (WS)
NMC, Nashik

C.TD009191-1

Cair

Technical Data and Features

Indication LED	Power / Power Fault / High Torque Open / Close / Local / Remote
Remote mode	Potential free command / external 24VDC Command (option)
Position feedback	Via actuator controls
Fault feedback	Via actuator controls
Mode feedback	Remote / Local (option)
Starter Key	Auto Phase correction Phase loss protection

Mechanical switch compartment	
Limit switching	Open / Close, (2) Operational & (2) Auxiliary
Torque switching	Torque switching adjustable for directions OPEN and CLOSE
Switch rating	SPDT, 16A 1/2HP 125/250VAC, 0.6A 125VDC, 0.3A 250VDC;
Switch materials	Silver (AG)
(Optional) Position feedback signal, analogue feedback	Potentiometer (ohm) **or** 4 – 20mA (electronic position transmitter) 2 wire system
Mechanical position indication	Continuous position indicator, adjustable indicator disc with arrow.
Space Heater	Anti-condensation 5-20 W (Standard) 30-45 W (Low-Temp optional on request)

Features & service conditions	
Use	Indoor and outdoor use permissible
Valve Attachment mounting	According to EN ISO 5210
Body Material	Aluminum Alloy
Enclosure protection	IP 67/68 according to IS / IEC 60529-2009
Ambient temperature	-10 °C to +55 °C
Colour Code	Iron Grey RAY-7011
Coating	Double layer powder coating / Dry Powder Coated
Lifetime	Design life according to EN15714-2

Applicable Directives
EC Machinery -According to 2006/42/EC
Low Voltage -According to 2006/95/EC
EMC -According to 2004/105/EEC

*Note: Optional Features are available only on Special Requirements. Additional Charges may Apply.

Fortress Infracon Limited & Yach Innovative Solutions LLP (JV)

C.TD009191-1

Executive Engineer,
PHED (WS)
NMC, Nashik

Cair®

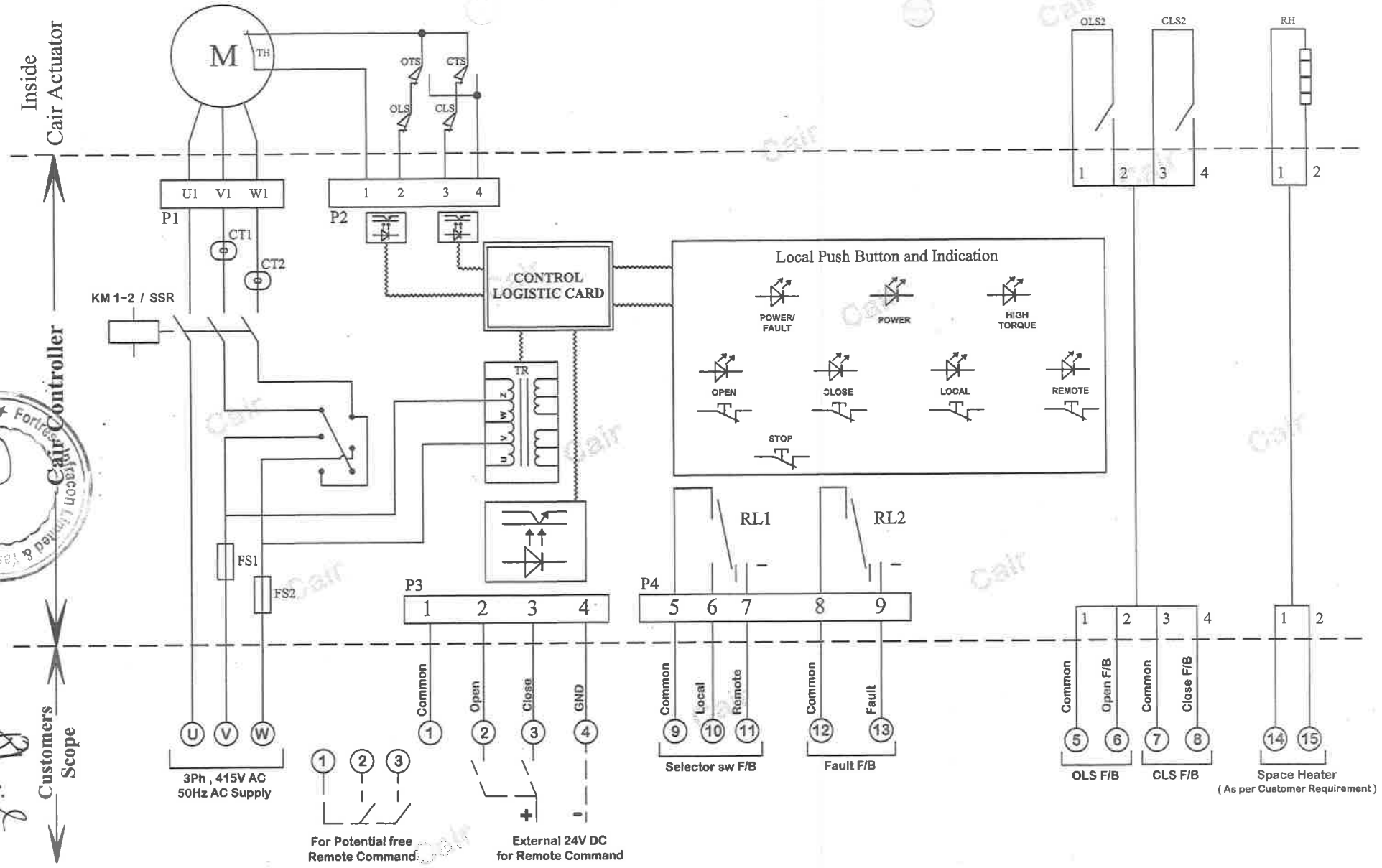

SR.NO. 2307097
Rev. 00
Type : Standard

Checked by :- A.G & A.N | Appd. by :- RS

Wiring Diagram

ATM / TF - 3PK - ISU
MULTI TURN
THREE PHASE 415V AC

Mfg. By
CAIR EUROMATIC AUTOMATION PVT.LTD.
INDIA

Sheet :- 1 of 2

Website : www.cairindia.com

Executive Engineer,
PHED (WS)
NMC, Nashik

LED Display Board Legend for LED module		
Symbol	**Type**	**Description**
MODE	Status	Local - RED LED on
		Stop - No LED
		Remote - GREEN LED on
Status	Status	Opening - GREEN color blinking Opened - GREEN LED on Closing - RED color Blinking Closed - RED LED on High Torque - RED LED on Power RED LED on Power Fail RED Color Blinking

Legends for Cair Actuator :-

- M :- Motor 3Ø 415V AC / 50Hz
- TH :- Thermo Switch for Motor over Heat Protection
- OLS :- Open Travel Limit Switch
- CLS :- Close travel Limit Switch
- OTS :- Open Torque switch in Tandem Operation
- CTS :- Close Torque Switch in Tandem Operation
- CT1 , CT2 :- Current Trip Switch for Motor Over Current Protection
- KM1~2 / SSR :- Reversing Solid State Relay / Reversing Contractors
- FS1 , FS2 :- Fuse for Control Card Protection
- LED :- LED Indication on Actuator
- RL1 :- Customer use Remote feedback Relay
- RL2 :- Customer use Fault feedback Relay
- RH :- Space Heater for Moisture protection
- OLS2 :- Auxiliary Open Limit Switch
- CLS2 :- Auxiliary Close Limit Switch
- Ⓣ :- Terminal Connector
- TR :- Power Transformer
- P1/P2/P3/P4 :- Plug in Type connector (Not in Customer Scope)

Legends for Customer End :-

- U,V,W :- Terminals for main Power Supply R,Y,B (3Phase 415V AC / 50Hz) from Customer End
- Ⓣ - 1,2,3,4 :- Remote Control Using Potential free Contact
  >> Connect Terminal 1 & 2 for Open Command.
  >> Connect terminal 1 & 3 for Close command.

  (OPTIONAL) Remote Control Using External 24V DC Supply
  >> Terminal No. 4 (-) ,
  >> 2 (+) for Open Command ,
  >> 3 (+) for Close Command.
- Ⓣ - 5,6,7,8 :- Auxiliary Limit Switch feedback for Open & Close. (C - NO Contact)
- Ⓣ - 9,10,11 :- Local , Remote Relay feedback. (C - NO Contact)
- Ⓣ - 12,13 :- Power Fault / Over movement Relay feedback. (C - NO Contact)
- Ⓣ - 14,15 :- Space Heater connections (As per Customer Requirement)

Notes :-

- Properly connect Wire on Terminal as per Wiring Diagram
- Remote operation :-
  >> Potential free and External 24V DC can't connect at same time
  >> Terminal 2 & 3 can't connect at same time for Remote Open & Close Operation.
- Fault feedback :-
  >> Actuator over movement
  >> Motor over Heat
  >> Motor over Load
- For any query regarding Wiring Diagram Contact the Factory.

Executive Engineer,
PHED (W/S)
NMC, Nashik

Dr.NO. 2307097 Rev. 00 Type : Standard	Wiring Diagram	**ATM / TF - 3PK - ISU MULTI TURN THREE PHASE 415V AC**	Mfg. By CAIR EUROMATIC AUTOMATION PVT.LTD. INDIA
Checked by :- A.G & A.N / Appd. by :- RS			Sheet :- 2 of 2 / Website : www.cairindia.com

(WE RESERVE THE RIGHT TO CHANGE DESIGN AND TECHNICAL DATA FURNISHED HERE DUE TO CONTINUOUS PRODUCT DEVELOPMENT)

TEST PRESSURE		
TESTING	BODY	SEAT
HYDRO TEST	24 Kg/Cm²	17.6 Kg/Cm²
HYDRO TEST TIME	5 MIN	2 MIN

(ALL DIMENSIONS ARE IN M.M.)

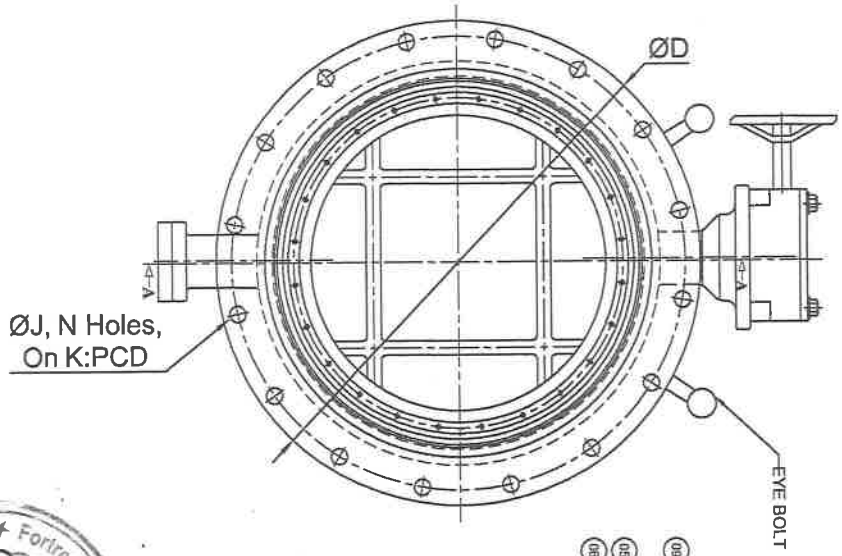

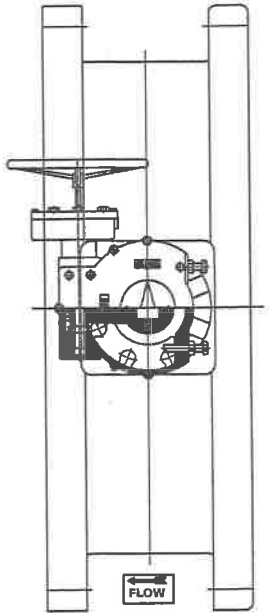

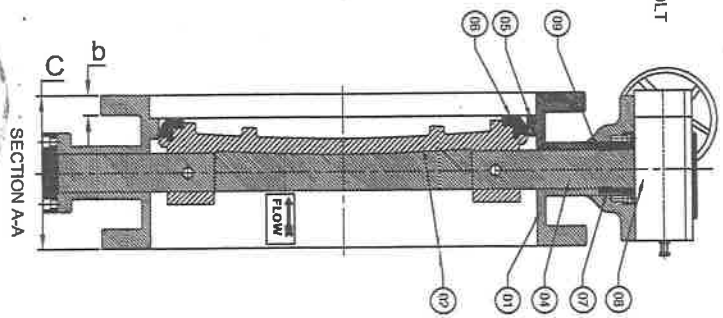

Valve Size	C	ØD	b	ØJ	N	PCD	Qty.
Tolerance	±3mm	±3mm	±5mm	±0.8mm		±1.5mm	
400mm	216	580	28	31	16	525	05

TECHNICAL DATA:-

MANUFACTURING STD	:	IS 13095
VALVE FACE TO FACE DIMENSION	:	IS 13095
FLANGE DRILLING AS PER	:	**BS EN 1092-2**
INSPECTION & TESTING	:	BS EN 12266-1
PN RATING	:	PN 16
PAINTING	:	LIQUID EPOXY PAINT (SHADE RAL BLUE 5005)

OFFSET DISC BUTTERFLY VALVE DETAILS :-

SEAT LEAKAGE	:	TIGHT SHUT OFF
LEAKAGE CLASS	:	CLASS VI
END CONNECTION	:	DOUBLE FLANGE
FLOW	:	UNI-DIRECTIONAL

NO.	DESCRIPTION	MATERIAL
01	BODY	DUCTILE IRON IS 1865 GR 500/7
02	DISC	DUCTILE IRON IS 1865 GR 500/7
03	DISC SEAL RING	EPDM
04	SHAFT (TAIL & DRIVE), COTTER PIN	S S AISI 431
05	BODY SEAT	MONEL 60 OVERLAY
06	RETAINER RING	ASTM A 240 SS 304
07	'U' SEAL / DRIVE SHAFT SEAL	EPDM
08	GEAR BOX	MANUFACTURING STANDARD
09	SHAFT BEARING	S S BACKED PTFE
10	INTERNAL FASTENERS (NOT SHOWN)	S S 304
11	EXTERNAL FASTENERS (NOT SHOWN)	CARBON STEEL

CONTRACTOR : JWIL INFRA LTD

PROJECT NAME : RAW WATER GRAVITY MS PIPELINE FROM GANGAPUR DAM TO BARA BUNGALOW WTP

CLIENT NAME : NASHIK MUNICIPAL CORPORATION, NASHIK

Fortress Infracon Limited & Vach Infrastructure Solutions LLP (JV)

Executive Engineer
PHED (WS)
NMC, Nashik

SR. NO.	DRAWN BY	A.SHAIKH
1616	CHK.BY	
	APPD.BY	
	DATE	02/10/2024
	SCALE	N. T. S.

Mfg. By **CAIR EUROMATIC AUTOMATION PVT.LTD.** INDIA

TOTAL SHEET - 07
SHEET NO. - 01

TITLE **G.A DRG. OF MANUAL BUTTERFLY VALVE**

DRG.NO. **CEA/BFV/1616**

(WE RESERVE THE RIGHT TO CHANGE DESIGN AND TECHNICAL DATA FURNISHED HERE DUE TO CONTINUOUS PRODUCT DEVELOPMENT)

Z:\Ayan shaikh.143\03.10.2024\1616- 400MM GEAR OPERATED OFFSET DISC D-F BUTTERFLY VALVE IS 1092-2.dwg

(ALL DIMENSIONS ARE IN mm)

TEST PRESSURE		
TESTING	BODY	SEAT
HYDRO TEST	24 Kg/Cm²	17.6 Kg/Cm²
HYDRO TEST TIME	5 MIN	2 MIN

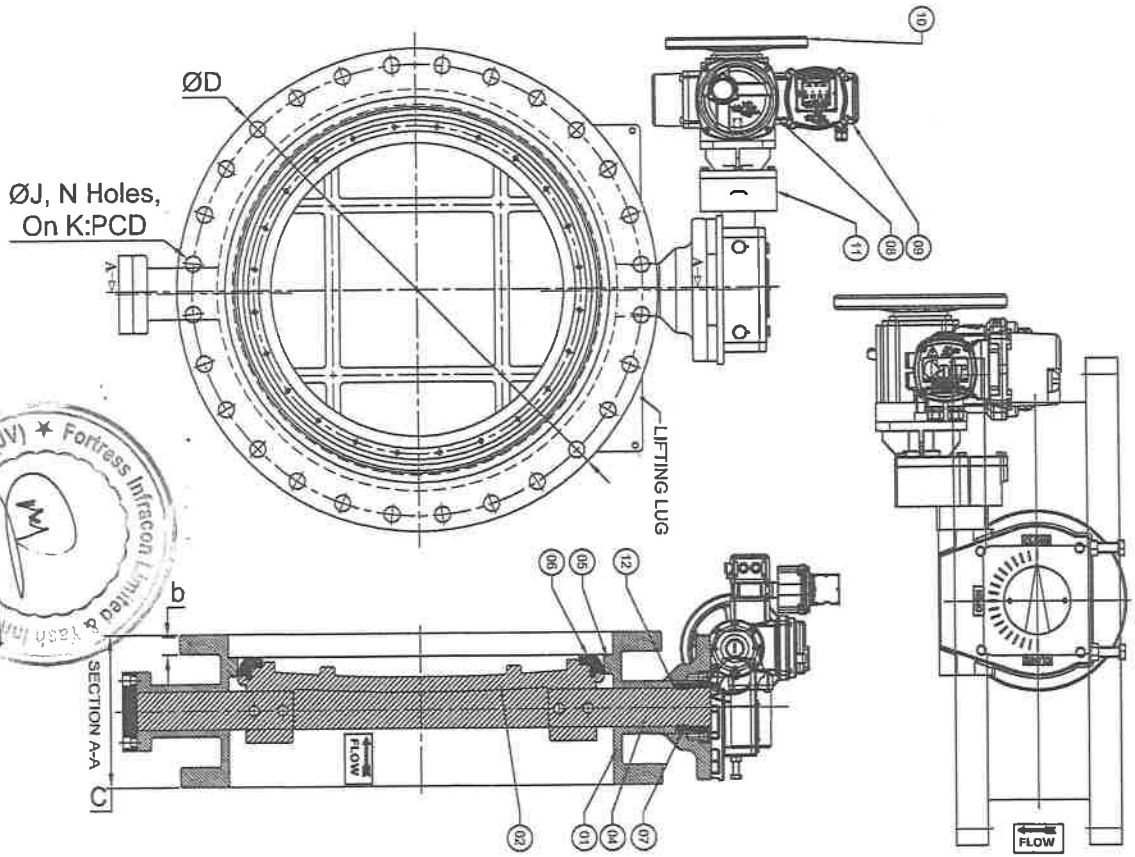

ELECTRICAL ACTUATOR DETAILS :-

MANUFACTURER	:	CAIR EUROMATIC AUTOMATION PVT. LTD.
BRAND	:	CAIR / ATM-TF-3PK-ISU-GB
CHARACTERISTIC	:	ON OFF TYPE WITH INTEGRAL STARTER UNIT
POWER SUPPLY	:	415V AC (±10%),50 HZ
INSULATION	:	CLASS F
STALL PROTECTION	:	BUILT - IN THERMAL PROTECTION
AMBIENT TEMPERATURE	:	-10° C ~ 50° C
LIMIT SWITCHES	:	2 X SPDT
TORQUE SWITCHES	:	2 X SPDT
MANUAL WHEEL	:	HAND WHEEL / MANUAL DECLUTCHING MECHANISM
SELF LOCKING	:	PROVIDE BY MEANS OF WORM GEARING
CONDUIT ENTRIES	:	02 NOS
EXTERNAL COATING	:	DRY POWDER COATED
ENCLOSURE	:	IP 67 - WEATHER PROOF

OFFSET DISC BUTTERFLY VALVE DETAILS :-

SEAT LEAKAGE	:	TIGHT SHUT OFF
LEAKAGE CLASS	:	CLASS VI
END CONNECTION	:	DOUBLE FLANGE
FLOW	:	UNI-DIRECTIONAL

TECHNICAL DATA:-

MANUFACTURING STD	:	IS 13095
VALVE FACE TO FACE DIMENSION	:	IS 13095
FLANGE DRILLING AS PER	:	**BS EN 1092-2**
INSPECTION & TESTING	:	BS EN 12266-1
PN RATING	:	PN 16
PAINTING	:	LIQUID EPOXY PAINT (SHADE RAL BLUE 5005)

NO.	DESCRIPTION	MATERIAL
01	BODY	DUCTILE IRON IS 1865 GR 500/7
02	DISC	DUCTILE IRON IS 1865 GR 500/7
03	DISC SEAL RING	EPDM
04	SHAFT (TAIL & DRIVE), COTTER PIN	S S AISI 431
05	BODY SEAT	MONEL 60 OVERLAY
06	RETAINER RING	ASTM A 240 SS 304
07	'U' SEAL / DRIVE SHAFT SEAL	EPDM
08	ATM-TF-3PK-ISU-GB ELECTRICAL ACTUATOR	MANUFACTURING STANDARD
09	INTEGRAL STARTER UNIT (ISU)	MANUFACTURING STANDARD
10	MANUAL OVERRIDE	WHEEL TYPE
11	GEAR BOX	MANUFACTURING STANDARD
12	SHAFT BEARING	S S BACKED PTFE
13	INTERNAL FASTENERS (NOT SHOWN)	S S 304
14	EXTERNAL FASTENERS (NOT SHOWN)	CARBON STEEL

Valve Size	C	ØD	b	ØJ	N	PCD	Qty.
Tolerance	±3mm	±3mm	±3mm	±0.8mm		±1.5mm	
900 mm	330	1125	46.5	41	28	1050	05

CONTRACTOR : JWIL INFRA LTD

PROJECT NAME : RAW WATER GRAVITY MS PIPELINE FROM GANGAPUR DAM TO BARA BUNGALOW WTP

CLIENT NAME : NASHIK MUNICIPAL CORPORATION, NASHIK

Fortress Infracon Limited & Vash Innovative Solutions LLP (JV)

Executive Engineer
PHED (WS)
NMC, Nashik

(WE RESERVE THE RIGHT TO CHANGE DESIGN AND TECHNICAL DATA FURNISHED HERE DUE TO CONTINUOUS PRODUCT DEVELOPMENT)

Z:\Ayan shaikh.143\03.10.2024\1617 - 900MM ATM TF 3PK ISU GB E A OPERATED OFFSET DISC D-F BUTTERFLY VALVE IS 1092-2.dwg

SR. NO.	DRAWN BY	A.SHAIKH
1617	CHK.BY	
	APPD.BY	
	DATE	02/10/2024
	SCALE	N. T. S.

Cair

Mfg. By **CAIR EUROMATIC AUTOMATION PVT.LTD.** INDIA

TITLE **G.A DRG. OF ELECTRICAL ACTUATOR OPERATED BUTTERFLY VALVE.**

TOTAL SHEET - 07

SHEET NO. - 22

DRG.NO. CEA/BFV/1617

(ALL DIMENSIONS ARE IN M.M.)

TEST PRESSURE		
TESTING	BODY	SEAT
HYDRO TEST	24 Kg/Cm²	17.6 Kg/Cm²
HYDRO TEST TIME	5 MIN	2 MIN

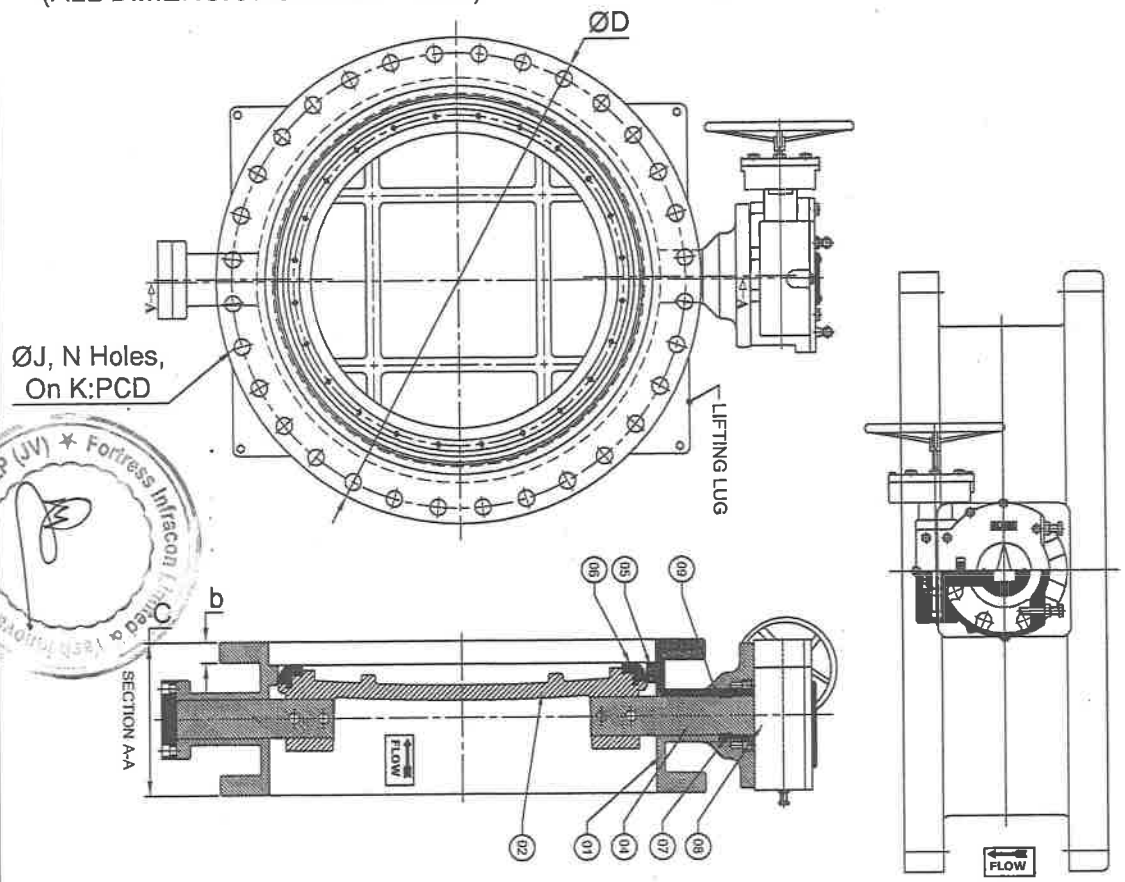

Valve Size	C	ØD	b	ØJ	N	PCD	Qty.
Tolerance	±3mm	±3mm	±5mm	±0.8mm		±1.5mm	
1200mm	470	1485	57	50	32	1390	05

TECHNICAL DATA:-

MANUFACTURING STD	:	IS 13095
VALVE FACE TO FACE DIMENSION	:	IS 13095
FLANGE DRILLING AS PER	:	**BS EN 1092-2**
INSPECTION & TESTING	:	BS EN 12266-1
PN RATING	:	PN 16
PAINTING	:	LIQUID EPOXY PAINT (SHADE RAL BLUE 5005)

OFFSET DISC BUTTERFLY VALVE DETAILS :-

SEAT LEAKAGE	:	TIGHT SHUT OFF
LEAKAGE CLASS	:	CLASS VI
END CONNECTION	:	DOUBLE FLANGE
FLOW	:	UNI-DIRECTIONAL

NO.	DESCRIPTION	MATERIAL
01	BODY	DUCTILE IRON IS 1865 GR 500/7
02	DISC	DUCTILE IRON IS 1865 GR 500/7
03	DISC SEAL RING	EPDM
04	SHAFT (TAIL & DRIVE), COTTER PIN	S S AISI 431
05	BODY SEAT	MONEL 60 OVERLAY
06	RETAINER RING	ASTM A 240 SS 304
07	'U' SEAL / DRIVE SHAFT SEAL	EPDM
08	GEAR BOX	MANUFACTURING STANDARD
09	SHAFT BEARING	S S BACKED PTFE
10	INTERNAL FASTENERS (NOT SHOWN)	S S 304
11	EXTERNAL FASTENERS (NOT SHOWN)	CARBON STEEL

CONTRACTOR : JWIL INFRA LTD

PROJECT NAME : RAW WATER GRAVITY MS PIPELINE FROM GANGAPUR DAM TO BARA BUNGALOW WTP

CLIENT NAME : NASHIK MUNICIPAL CORPORATION, NASHIK

Fortress Infracon (JV) Limited & Jain Innovative Solutions LLP (JV)

Executive Engineer
PHED (WS)
NMC, Nashik

NOTE: NECESSARY SUPPORT TO ACTUATOR SHALL BE PROVIDED AS PER SITE CONDITION.

(WE RESERVE THE RIGHT TO CHANGE DESIGN AND TECHNICAL DATA FURNISHED HERE DUE TO CONTINUOUS PRODUCT DEVELOPMENT)

Z:\Ayan shaikh.143\03.10.2024\1618- 1200MM GEAR OPERATED OFFSET DISC D-F BUTTERFLY VALVE IS 1538 IS 1092-2.dwg

SR. NO.	DRAWN BY	A.SHAIKH
1618	CHK.BY	
	APPD.BY	
	DATE	02/10/2024
	SCALE	N. T. S.

Mfg. By **CAIR EUROMATIC AUTOMATION PVT.LTD.** INDIA

TITLE **G.A DRG. OF MANUAL BUTTERFLY VALVE**

TOTAL SHEET - 07

SHEET NO. - 03

DRG.NO. **CEA/BFV/1618**

(ALL DIMENSIONS ARE IN M.M.)

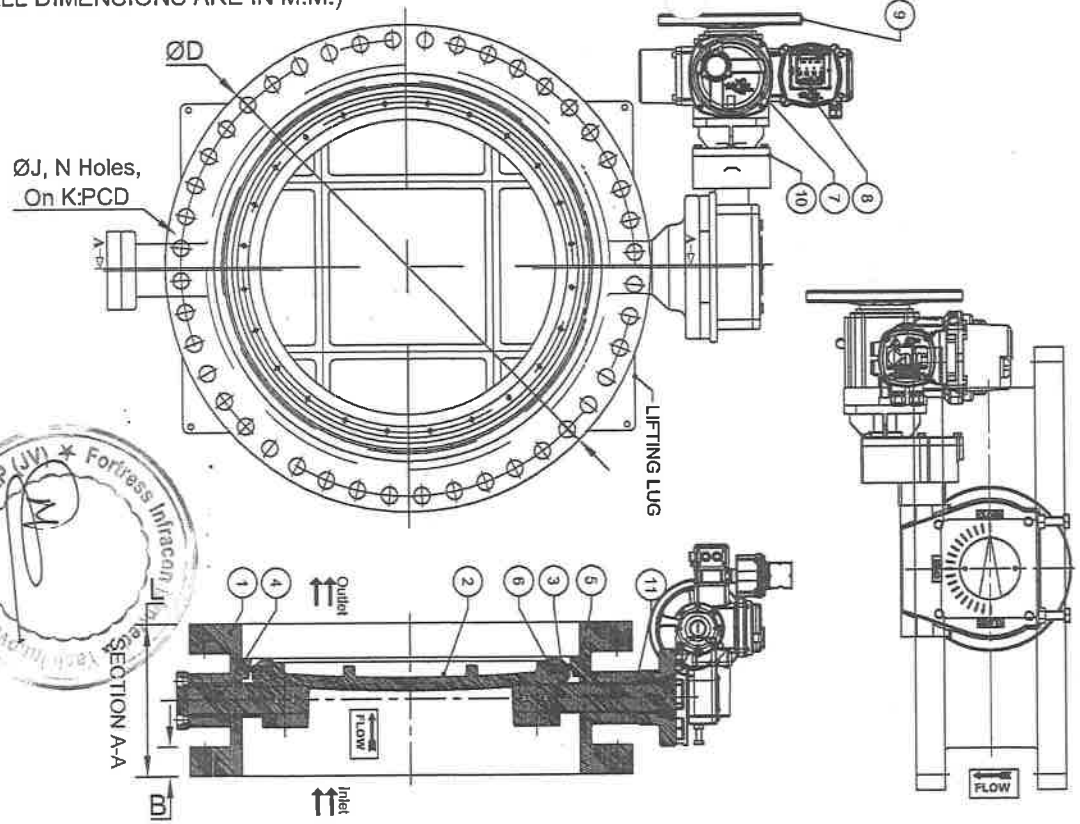

TEST PRESSURE		
TESTING	BODY	SEAT
HYDRO TEST	24 Kg/Cm²	17.6 Kg/Cm²
HYDRO TEST TIME	5 MIN	2 MIN

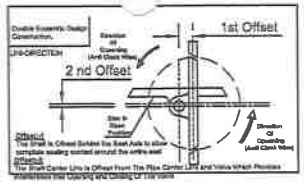

ELECTRICAL ACTUATOR DETAILS :-

MANUFACTURER	:	CAIR EUROMATIC AUTOMATION PVT. LTD.
BRAND	:	CAIR / ATM-TF-3PK-ISU-GB
CHARACTERISTIC	:	ON OFF TYPE WITH INTEGRAL STARTER UNIT
POWER SUPPLY	:	415V AC (±10%),50 HZ
INSULATION	:	CLASS F
STALL PROTECTION	:	BUILT - IN THERMAL PROTECTION
AMBIENT TEMPERATURE	:	-10° C ~ 50° C
LIMIT SWITCHES	:	2 X SPDT
TORQUE SWITCHES	:	2 X SPDT
MANUAL WHEEL	:	HAND WHEEL / MANUAL DECLUTCHING MECHANISM
SELF LOCKING	:	PROVIDE BY MEANS OF WORM GEARING
CONDUIT ENTRIES	:	02 NOS
EXTERNAL COATING	:	DRY POWDER COATED
ENCLOSURE	:	IP 67 - WEATHER PROOF

OFFSET DISC BUTTERFLY VALVE DETAILS :-

SEAT LEAKAGE	:	TIGHT SHUT OFF
LEAKAGE CLASS	:	CLASS VI
END CONNECTION	:	DOUBLE FLANGE
FLOW	:	UNI-DIRECTIONAL

TECHNICAL DATA:-

MANUFACTURING STD	:	BS EN 593
VALVE FACE TO FACE DIMENSION	:	BS EN 558
FLANGE DRILLING AS PER	:	**BS EN 1092-2** / AWWA C-207 CLASS 'D'
INSPECTION & TESTING	:	BS EN 12266-1
PN RATING	:	PN 16
PAINTING	:	LIQUID EPOXY PAINT (SHADE RAL BLUE 5005)

NO.	DESCRIPTION	MATERIAL
1	BODY	DUCTILE IRON IS 1865 GR 500/7
2	DISC	DUCTILE IRON IS 1865 GR 500/7
3	DISC SEAL RING	EPDM
4	SHAFT (TAIL & DRIVE), COTTER PIN	S S AISI 431
5	BODY SEAT	MONEL 60 OVERLAY
6	RETAINER RING	ASTM A 240 SS 304
7	ATM-TF-3PK-ISU-GB ELECTRICAL ACTUATOR	MANUFACTURING STANDARD
8	INTEGRAL STARTER UNIT	MANUFACTURING STANDARD
9	MANUAL OVERRIDE	WHEEL TYPE
10	GEAR BOX	MANUFACTURING STANDARD
11	SHAFT BEARING	S S BACKED PTFE
12	INTERNAL FASTENERS (NOT SHOWN)	S S 304
13	EXTERNAL FASTENERS (NOT SHOWN)	CARBON STEEL

Valve Size	L	ØD	B	ØJ	N	PCD	FLANGE DRILLING STD	Qty.
Tolerance	±3.3mm	±3mm	±5mm	±1mm		±1.5mm		
1400mm	530	1685	60	50	36	1590	BS EN 1092-2	02
1700mm	600	2197	69	44.5	60	2095.5	AWWA C-207 CLASS 'D'	02
1800mm	670	2130	70	57	44	2020	BS EN 1092-2	13

CONTRACTOR : JWIL INFRA LTD

PROJECT NAME : RAW WATER GRAVITY MS PIPELINE FROM GANGAPUR DAM TO BARA BUNGALOW WTP

CLIENT NAME : NASHIK MUNICIPAL CORPORATION, NASHIK

Fortress Infracon Joint Venture Solutions LLP (JV)

Executive Engineer
PHED (WS)
NMC, Nashik

NOTE : NECESSARY SUPPORT TO ACTUATOR SHALL BE PROVIDED AS PER SITE CONDITION.

(WE RESERVE THE RIGHT TO CHANGE DESIGN AND TECHNICAL DATA FURNISHED HERE DUE TO CONTINUOUS PRODUCT DEVELOPMENT)

Z:\Ayan shaikh.143\03.10.2024\1619 - 1400-1700-1800MM ATM TF 3PK ISU GB OPERATED OFFSET DISC DOUBLE FLANGE BUTTERFLY VALVE-1092-2-BOD (1).dwg

SR. NO.	DRAWN BY	A.SHAIKH
1619	CHK.BY	
	APPD.BY	
	DATE	03/10/2024
	SCALE	N. T. S.

Mfg. By **CAIR EUROMATIC AUTOMATION PVT.LTD.** INDIA

TITLE **G.A DRG. OF ELECTRICAL OPERATED BUTTERFLY VALVE**

TOTAL SHEET - 07

SHEET NO. - 04

DRG.NO. **CEA/BFV/1619**

(ALL DIMENSIONS ARE IN M.M.)

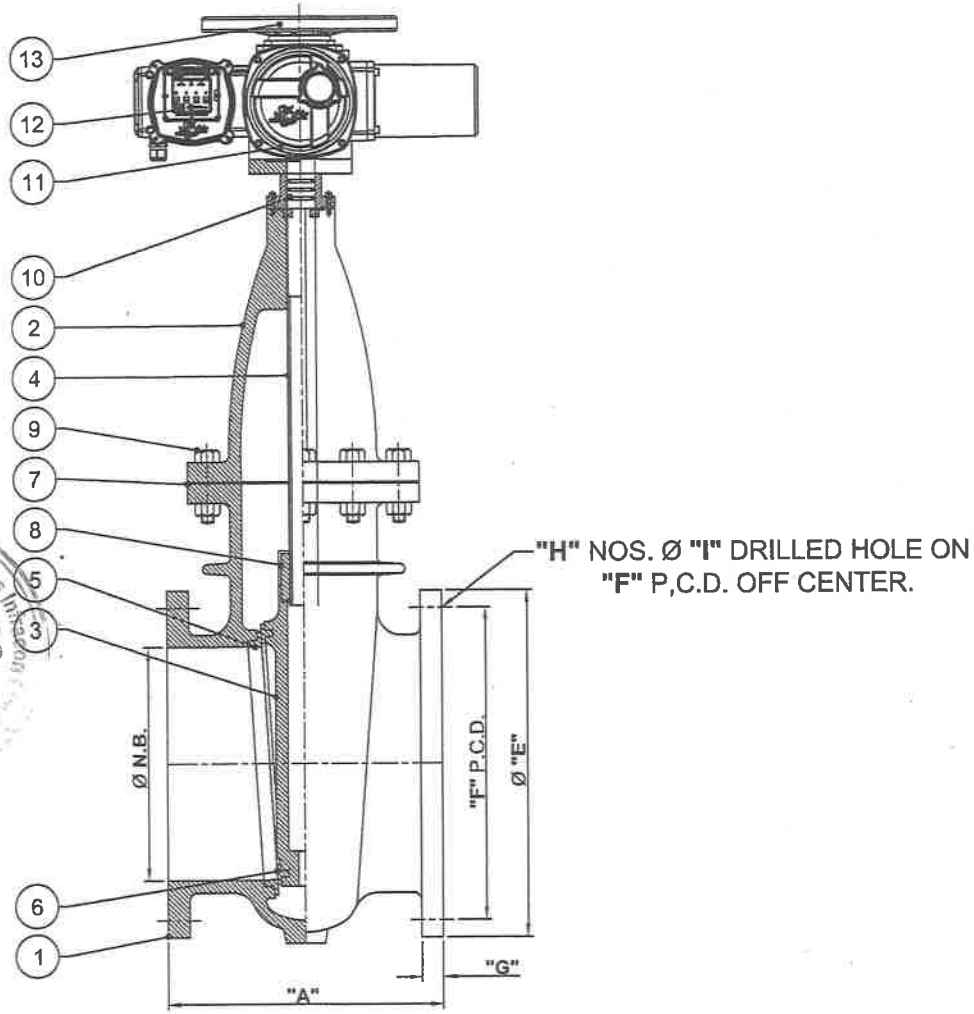

ELECTRICAL ACTUATOR DETAILS :-

MANUFACTURER	:	CAIR EUROMATIC AUTOMATION PVT. LTD.
BRAND / MODEL	:	CAIR / ATM-TF-3PK-ISU
CHARACTERISTIC	:	ON OFF TYPE WITH INTEGRAL STARTER UNIT
POWER SUPPLY	:	415V AC (±10%),50 HZ
INSULATION	:	CLASS F
STALL PROTECTION	:	BUILT - IN THERMAL PROTECTION
AMBIENT TEMPERATURE	:	-10° C ~ 50° C
LIMIT SWITCHES	:	2 X SPDT
TORQUE SWITCHES	:	2 X SPDT
MANUAL WHEEL	:	HAND WHEEL / MANUAL DECLUTCHING MECHANISM
SELF LOCKING	:	PROVIDE BY MEANS OF WORM GEARING
CONDUIT ENTRIES	:	02 NOS
EXTERNAL COATING	:	DRY POWDER COATED
ENCLOSURE	:	IP 67 - WEATHER PROOF

VALVE DETAILS					
VALVE	SLUICE VALVE	RATING	PN - 1.6 MPa.		
TYPE	NON-RISING SPINDLE	SERVICE	WATER		
MFG.STD	IS : 14846 - 2000	WR. PRESS	06 Kg / Cm 2 MAX.		
FLANGE DRILLING	IS 9523 TABLE - 16 / IS : 1538 TABLE - 4 & 6	WR.TEMP	AMBIENT.		
END FACE	FLAT FACED	HYD. TEST PRES. (KG/CM2)		DURATION	
BASIC MATL.	DUCTILE IRON	BODY	24	05 MINUTE	
TRIM MALT	BRONZE	SEAT	16	02 MINUTE	
LEAKAGE CLASS	CLASS IV				

NO.	COMPONENTS	QTY.	MATERIALS
1.	BODY	1	DUCTILE IRON IS 1865 GR 500/7
2.	BONNET / DOME	1	DUCTILE IRON IS 1865 GR 500/7
3.	WEDGE	1	DUCTILE IRON IS 1865 GR 500/7
4.	STEM	1	STAINLESS STEEL, AISI : 410.
5.	BODY SEAT RING	2	LEADED TIN BRONZE,GRADE - LTB 2.
6.	WEDGE SEAT RING	2	LEADED TIN BRONZE,GRADE - LTB 2.
7.	GASKET	1	RUBBER
8.	STEM NUT	1	LEADED TIN BRONZE,GRADE - LTB 2.
9.	BOLTS & NUTS	As reqd.	CARBON STEEL
10.	PACKING	As reqd.	EPDM
11.	ATM-TF-3PK-ISU ELECTRICAL ACTUATOR	1	MANUFACTURING STANDARD
12.	INTEGRAL STARTER UNIT	1	MANUFACTURING STANDARD
13.	MANUAL OVERRIDE	1	WHEEL TYPE

SIZE	FACE TO FACE	FLANGE					
		O.D.	P.C.D.	THICKNESS	NO. OF HOLE	HOLE DIA.	
N.B.	A	E ±5	F ±1.5	G ±5	H	J ±0.8	QTY.
400	406±3	580	525	28	16	31	13

CONTRACTOR : JWIL INFRA LTD

PROJECT NAME : RAW WATER GRAVITY MS PIPELINE FROM GANGAPUR DAM TO BARA BUNGALOW WTP

CLIENT NAME : NASHIK MUNICIPAL CORPORATION, NASHIK

Fortress Infrastructure Solutions LLP (JV)

Executive Engineer, PHED (WS) NMC, Nashik

NOTE : NECESSARY SUPPORT TO ACTUATOR SHALL BE PROVIDED AS PER SITE CONDITION.

(WE RESERVE THE RIGHT TO CHANGE DESIGN AND TECHNICAL DATA FURNISHED HERE DUE TO CONTINUOUS PRODUCT DEVELOPMENT)

Y:\G.A 2024 TO 2025\GATE VALVE\1638-R1 - 400MM ATM TF 3PK ISU E A OPERATED SLUICE VALVE F-E IS 14846 - GLAND LESS.dwg

SR. NO.	1638-R1
DRAWN BY	A.SHAIKH
CHK.BY	
APPD.BY	
DATE	29/10/2024
SCALE	N. T. S.

Cair

Mfg. By **CAIR EUROMATIC AUTOMATION PVT.LTD.** INDIA

TITLE **G.A DWG. OF ELECTRICAL ACTUATOR OPERATED SLUICE VALVE.**

TOTAL SHEET - 07

SHEET NO. - 05

DRG.NO. CEA/S-V/1638-R1

(ALL DIMENSIONS ARE IN M.M.)

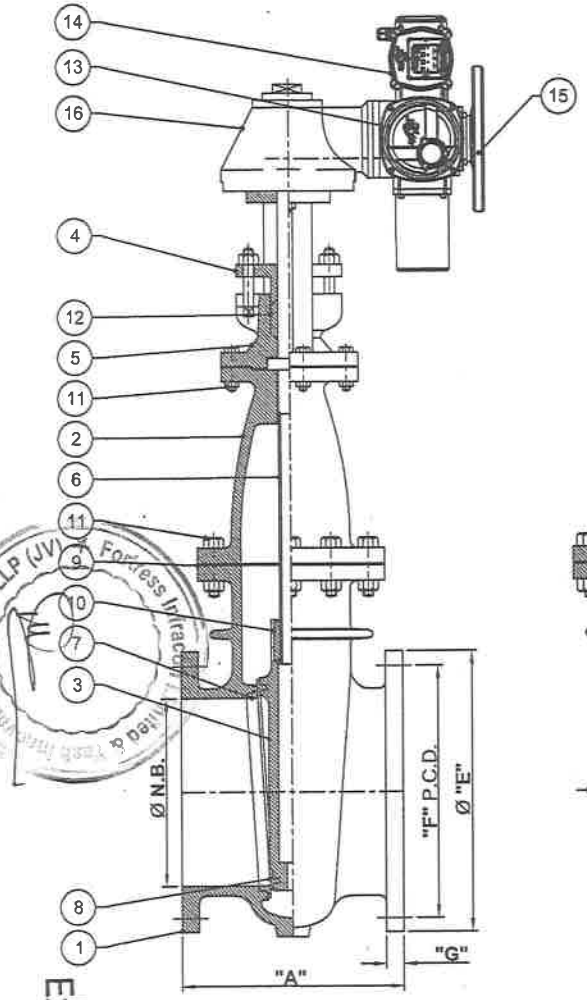

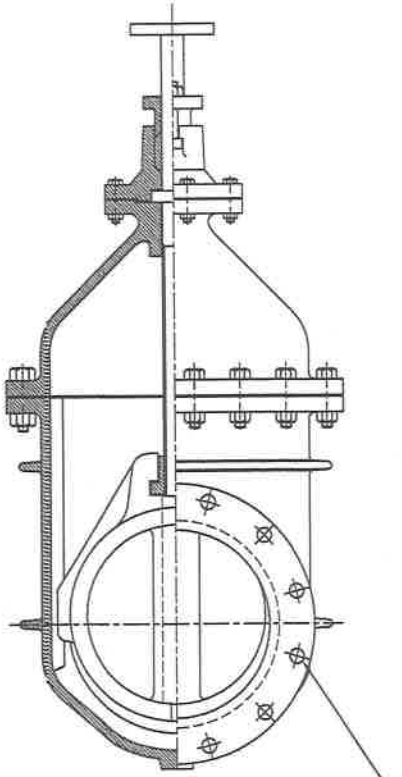

"H" NOS. Ø "I" DRILLED HOLE ON "F" P,C.D. OFF CENTER.

ELECTRICAL ACTUATOR DETAILS :-

MANUFACTURER	:	CAIR EUROMATIC AUTOMATION PVT. LTD.
BRAND / MODEL	:	CAIR / ATM-TF-3PK-ISU
CHARACTERISTIC	:	ON OFF TYPE WITH INTEGRAL STARTER UNIT
POWER SUPPLY	:	415V AC (±10%),50 HZ
INSULATION	:	CLASS F
STALL PROTECTION	:	BUILT - IN THERMAL PROTECTION
AMBIENT TEMPERATURE	:	-10° C ~ 50° C
LIMIT SWITCHES	:	2 X SPDT
TORQUE SWITCHES	:	2 X SPDT
MANUAL WHEEL	:	HAND WHEEL / MANUAL DECLUTCHING MECHANISM
SELF LOCKING	:	PROVIDE BY MEANS OF WORM GEARING
CONDUIT ENTRIES	:	02 NOS
EXTERNAL COATING	:	DRY POWDER COATED
ENCLOSURE	:	IP 67 - WEATHER PROOF

VALVE DETAILS					
	VALVE	SLUICE VALVE	RATING	PN - 1.6 MPa.	
	TYPE	NON-RISING SPINDLE	SERVICE	WATER	
	MFG.STD	IS : 14846 - 2000	WR. PRESS	06 Kg / Cm 2 MAX.	
	FLANGE DRILLING	IS 9523 TABLE - 16 / IS : 1538 TABLE - 4 & 6	WR.TEMP	AMBIENT.	
	END FACE	FLAT FACED	HYD. TEST PRES. (KG/CM2)		DURATION
	BASIC MATL.	DUCTILE IRON	BODY	24	05 MINUTE
	TRIM MALT	BRONZE	SEAT	16	02 MINUTE
	LEAKAGE CLASS	CLASS IV			

NO.	COMPONENTS	QTY.	MATERIALS
1.	BODY	1	DUCTILE IRON IS 1865 GR 500/7
2.	BONNET / DOME	1	DUCTILE IRON IS 1865 GR 500/7
3.	WEDGE	1	DUCTILE IRON IS 1865 GR 500/7
4.	GLAND	1	DUCTILE IRON IS 1865 GR 500/7
5.	STUFFING BOX WITH YOKE	1	DUCTILE IRON IS 1865 GR 500/7
6.	STEM	1	STAINLESS STEEL, AISI : 410.
7.	BODY SEAT RING	2	LEADED TIN BRONZE,GRADE - LTB 2.
8.	WEDGE SEAT RING	2	LEADED TIN BRONZE,GRADE - LTB 2.
9.	GASKET	1	RUBBER
10.	STEM NUT	1	LEADED TIN BRONZE,GRADE - LTB 2.
11.	FASTNERS	As reqd.	CARBON STEEL
12.	GLAND PACKING	As reqd.	JUTE & HEMP
13.	ATM-TF-3PK ISU ELECTRICAL ACTUATOR	1	MANUFACTURING STANDARD
14.	INTEGRAL STARTER UNIT	1	MANUFACTURING STANDARD
15.	MANUAL OVERRIDE	1	WHEEL TYPE
16.	GEAR BOX	1	STANDARD

SIZE	FACE TO FACE	FLANGE					
		O.D.	P.C.D.	THICKNESS	NO. OF HOLE	HOLE DIA.	
N.B.	A	E ±5	F ±1.5	G ±5	H	J ±0.8	QTY.
900	711±4	1125	1050	46.5	28	41	05
1000	811±5	1255	1170	50	28	44	01
1200	811±5	1485	1390	57	32	50	02

CONTRACTOR : JWIL INFRA LTD

PROJECT NAME : RAW WATER GRAVITY MS PIPELINE FROM GANGAPUR DAM TO BARA BUNGALOW WTP

CLIENT NAME : NASHIK MUNICIPAL CORPORATION, NASHIK

Executive Engineer
PHED (WS)
NMC, Nashik

NOTE :NECESSARY SUPPORT TO ACTUATOR SHALL BE PROVIDED AS PER SITE CONDITION.

(WE RESERVE THE RIGHT TO CHANGE DESIGN AND TECHNICAL DATA FURNISHED HERE DUE TO CONTINUOUS PRODUCT DEVELOPMENT)

Y:\G.A 2024 TO 2025\GATE VALVE\1603-R1 - 900-1000-1200MM ATM TF 3PK ISU E A OPERATED SLUICE VALVE F-E IS 14846.dwg

SR. NO.	DRAWN BY	A.SHAIKH	
	CHK.BY		
1603-R1	APPD.BY		
	DATE	29/10/2024	
	SCALE	N. T. S.	

Mfg. By **CAIR EUROMATIC AUTOMATION PVT.LTD.** INDIA

TITLE **G.A DWG. OF ELECTRICAL ACTUATOR OPERATED SLUICE VALVE.**

TOTAL SHEET - 07

SHEET NO. - 06

DRG.NO. CEA/S-V/1603-R1

(ALL DIMENSIONS ARE IN M.M.)

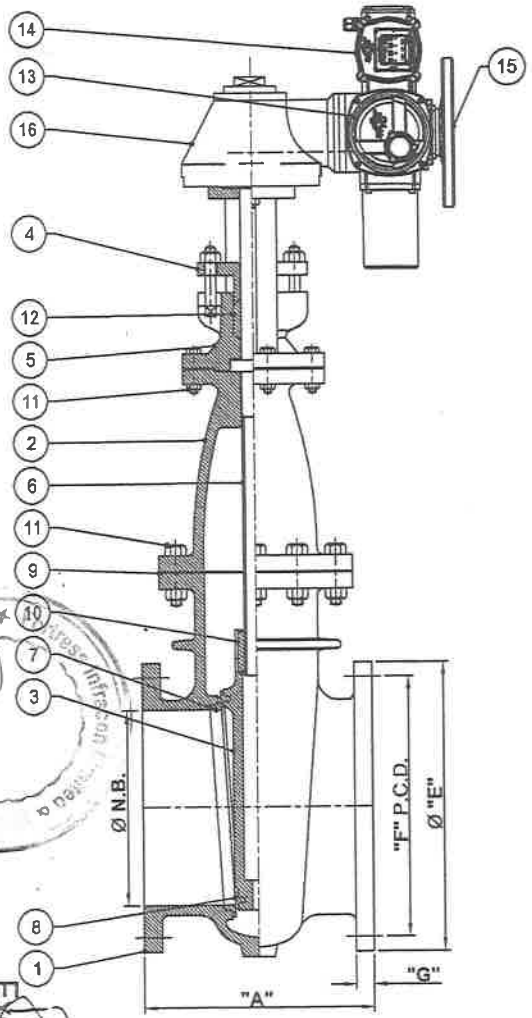

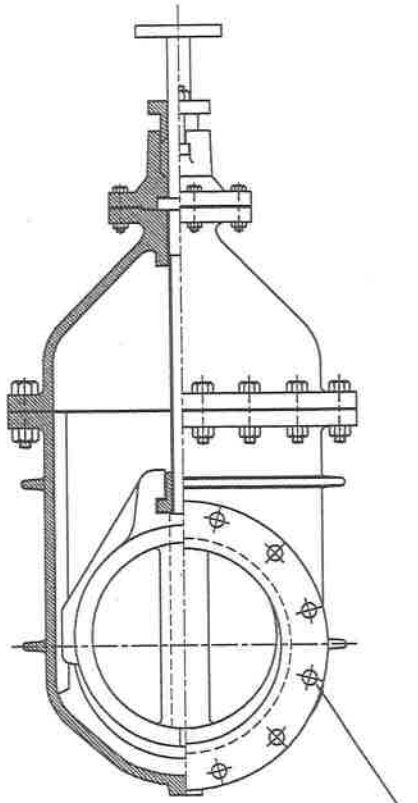

"H" NOS. Ø "I" DRILLED HOLE ON "F" P,C.D. OFF CENTER.

ELECTRICAL ACTUATOR DETAILS :-

MANUFACTURER	:	CAIR EUROMATIC AUTOMATION PVT. LTD.
BRAND / MODEL	:	CAIR / ATM-TF-3PK-ISU
CHARACTERISTIC	:	ON OFF TYPE WITH INTEGRAL STARTER UNIT
POWER SUPPLY	:	415V AC (±10%),50 HZ
INSULATION	:	CLASS F
STALL PROTECTION	:	BUILT - IN THERMAL PROTECTION
AMBIENT TEMPERATURE	:	-10° C ~ 50° C
LIMIT SWITCHES	:	2 X SPDT
TORQUE SWITCHES	:	2 X SPDT
MANUAL WHEEL	:	HAND WHEEL / MANUAL DECLUTCHING MECHANISM
SELF LOCKING	:	PROVIDE BY MEANS OF WORM GEARING
CONDUIT ENTRIES	:	02 NOS
EXTERNAL COATING	:	DRY POWDER COATED
ENCLOSURE	:	IP 67 - WEATHER PROOF

VALVE DETAILS					
VALVE	SLUICE VALVE	RATING	PN - 1.6 MPa.		
TYPE	NON-RISING SPINDLE	SERVICE	WATER		
MFG.STD	IS : 14846 - 2000	WR. PRESS	06 Kg / Cm 2 MAX.		
FLANGE DRILLING	IS 9523 TABLE - 16 / IS : 1538 TABLE - 4 & 6	WR.TEMP	AMBIENT.		
END FACE	FLAT FACED	HYD. TEST PRES. (KG/CM2)			DURATION
BASIC MATL.	DUCTILE IRON	BODY	24		05 MINUTE
TRIM MALT	BRONZE	SEAT	16		02 MINUTE
LEAKAGE CLASS	CLASS IV				

NO.	COMPONENTS	QTY.	MATERIALS
1.	BODY	1	DUCTILE IRON IS 1865 GR 500/7
2.	BONNET / DOME	1	DUCTILE IRON IS 1865 GR 500/7
3.	WEDGE	1	DUCTILE IRON IS 1865 GR 500/7
4.	GLAND	1	DUCTILE IRON IS 1865 GR 500/7
5.	STUFFING BOX WITH YOKE	1	DUCTILE IRON IS 1865 GR 500/7
6.	STEM	1	STAINLESS STEEL, AISI : 410.
7.	BODY SEAT RING	2	LEADED TIN BRONZE,GRADE - LTB 2.
8.	WEDGE SEAT RING	2	LEADED TIN BRONZE,GRADE - LTB 2.
9.	GASKET	1	RUBBER
10.	STEM NUT	1	LEADED TIN BRONZE,GRADE - LTB 2.
11.	BOLTS & NUTS	As reqd.	CARBON STEEL
12.	GLAND PACKING	As reqd.	JUTE & HEMP
13.	ATM-TF-3PK-ISU ELECTRICAL ACTUATOR	1	MANUFACTURING STANDARD
14.	INTEGRAL STARTER UNIT	1	MANUFACTURING STANDARD
15.	MANUAL OVERRIDE	1	WHEEL TYPE
16.	GEAR BOX	1	STANDARD

SIZE	FLANGE					
	O.D.	P.C.D.	THICKNESS	NO. OF HOLE	HOLE DIA.	
N.B.	E ±5	F ±1.5	G ±5	H	J ±0.8	QTY.
1400	1685	1590	55	36	50	02
1800	2130	2020	70	44	57	01

CONTRACTOR : JWIL INFRA LTD

PROJECT NAME : RAW WATER GRAVITY MS PIPELINE FROM GANGAPUR DAM TO BARA BUNGALOW WTP

CLIENT NAME : NASHIK MUNICIPAL CORPORATION, NASHIK

NOTE : NECESSARY SUPPORT TO ACTUATOR SHALL BE PROVIDED AS PER SITE CONDITION.

(WE RESERVE THE RIGHT TO CHANGE DESIGN AND TECHNICAL DATA FURNISHED HERE DUE TO CONTINUOUS PRODUCT DEVELOPMENT)

Y:\G.A 2024 TO 2025\GATE VALVE\1610-R1 - 1400-1800MM ATM TF 3PK ISU E A OPERATED SLUICE VALVE F-E IS 14846.dwg

SR. NO.	1610-R1
DRAWN BY	A.SHAIKH
CHK.BY	
APPD.BY	
DATE	29/10/2024
SCALE	N. T. S.

Mfg. By **CAIR EUROMATIC AUTOMATION PVT.LTD.** INDIA

TITLE: **G.A DWG. OF ELECTRICAL ACTUATOR OPERATED SLUICE VALVE.**

TOTAL SHEET - 07

SHEET NO. - 07

DRG.NO. CEA/S-V/1610-R1

Executive Engineer
PHED (WS)
NMC, Nashik

Cair euromatic automation pvt. ltd.	QUALITY ASSURANCE PLAN FOR ELECTRICALLY OPERATED SLUICE VALVE	Ref. CF36/QAP/SV/R1 Date: 06.11.2024
	• CONTRACTOR: : M/s. JWIL INFRA LTD. • CLIENT : NSHIK MUNICIPA CORPORATION • PROJECT : RAW WATER GRAVITY MS PIPELINE FROM GANGAPUR DAM TO BARA BUNGLOW WTP	GA DRAWING No. CEA/SV/1638R1 CEA/SV/1603R1 CEA/SV/1610R1

SR. NO.	COMPONENT OF OPERATION	CHARACTERISTIC	CLASS	TYPE OF CHECK	QUANTUM OF CHECK (FOR CAIR)	REF. DOCUMENTS / ACCEPTANCE NORMS	FORMAT OF RECORD	INSPECTION		REMARKS
								CAIR	TPI	
1	2	3	4	5	6	7	8	9		10
1.0	**RAW MATERIAL INSPECTION**									
1.1	Body, Door, Dome	Chemical & Mechanical	Major	Chemical & mechanical	One Sample / Heat	Relevant Material specification	Foundry T.C.	P	R	
2.0	**IN PROCESS INSPECTION**									
2.1	Body, Door, Dome	Dimensional	Major	Visual & Dimension	Random &100%	Approved Drawing	Record	P	---	
3.0	**FINAL INSPECTION**									
3.1	Valve Assembly	Visual	Major	Visual & Dimension	100%	Approved Drawing	Record	P	---	
3.2	Hydro-Static Test	**Body Test**	Major	Hydro	100%	Approved Drawing	Test Report	W	W	10 % or Min 1 No. per size
		Seat Test	Major	Hydro	100%	Approved Drawing	Test Report	W	W	10 % or Min 1 No. per size
3.3	Operation (With No Load Condition)	Open & Close	Major	Visual	100%	Approved Drawing	Test Report	W	W	10 % or Min 1 No. per size
4.0	**CONSERVATION & PACKING BEFORE DISPATCH**									
4.1	Painting	Visual / Shade	Major	Visual	100%	As Per Manufacturers Standards	Inspection Report	P	--	-

Note:
"P"-PERFORM, "R"-REVIEW, "V" VERIFY
VALVES WILL BE OFFERED IN UNPAINTED / PAINTED CONDITION FOR HYDROTESTING DURING INSPECTION

CAIR EUROMATIC AUTOMATIONPVT.LTD

CAIR EUROMATIC AUTOMATION PVT. LTD. Q.C. DEPT. AHMEDABAD

Q.A. Department

Executive Engineer,
PHED (WS)
NMC, Nashik

Innovative Solutions LLP (IV) Fortress Infracon Limited & Team

Cair euromatic automation pvt. ltd.	QUALITY ASSURANCE PLAN FOR ELECTRICALLY OPERATED BUTTERFLY VALVE	Ref. CF36/QAP/BFV/R0 Date: 08.10.2024
	• CONTRACTOR: : M/s. JWIL INFRA LTD. • CLIENT : NSHIK MUNICIPAL CORPORATION • PROJECT : RAW WATER GRAVITY MS PIPELINE FROM GANGAPUR DAM TO BARA BUNGLOW WTP	GA DRAWING No. CEA/BFV/1617 CEA/BFV/1619

SR. NO.	COMPONENT OF OPERATION	CHARACTERISTIC	CLASS	TYPE OF CHECK	QUANTUM OF CHECK (FOR CAIR)	REF. DOCUMENTS / ACCEPTANCE NORMS	FORMAT OF RECORD	INSPECTION		REMARKS
								CAIR	TPI	
1	2	3	4	5	6	7	8	9		10
1.0	**RAW MATERIAL INSPECTION**									
1.1	Body, Disc	Chemical & Mechanical	Major	Chemical & mechanical	One Sample / Heat	Relevant Material specification	Foundry T.C.	P	R	
2.0	**IN PROCESS INSPECTION**									
2.1	Body, Disc	Dimensional	Major	Visual & Dimension	Random &100%	Approved Drawing	Record	P	---	
3.0	**FINAL INSPECTION**									
3.1	Valve Assembly	Visual	Major	Visual & Dimension	100%	Approved Drawing	Record	P	---	
3.2	Hydro-Static Test	**Body Test**	Major	Hydro	100%	Approved Drawing	Test Report	W	W	10 % or Min 1 No. per size
		Seat Test	Major	Hydro	100%	Approved Drawing	Test Report	W	W	10 % or Min 1 No. per size
3.3	Operation (With No Load Condition)	Open & Close	Major	Visual	100%	Approved Drawing	Test Report	W	W	10 % or Min 1 No. per size
4.0	**FINISHING & PAINTING BEFORE DISPATCH**									
4.1	Painting	Visual / Shade	Major	Visual	100%	As Per Manufacturers Standards	Inspection Report	P	---	-

Note:

1. "P"-PERFORM, "R"-REVIEW, "V" VERIFY
2. VALVES WILL BE OFFERED IN UNPAINTED / PAINTED CONDITION FOR HYDROTESTING DURING INSPECTION

CAIR EUROMATIC AUTOMATIONPVT.LTD

CAIR EUROMATIC AUTOMATION PVT. LTD. Q.C. DEPT. AHMEDABAD

Q.A. Department

Executive Engineer,
PHED (WS)
NMC, Nashik

Fortress Infracon Solutions LLP (JV)

Cair euromatic automation pvt. ltd.	QUALITY ASSURANCE PLAN FOR MANUALLY OPERATED BUTTERFLY VALVE	Ref. CF36/QAP/BFV/R0 Date: 08.10.2024
	• CONTRACTOR: : M/s. JWIL INFRA LTD. • CLIENT : NSHIK MUNICIPAL CORPORATION • PROJECT : RAW WATER GRAVITY MS PIPELINE FROM GANGAPUR DAM TO BARA BUNGLOW WTP	GA DRAWING No. CEA/BFV/1616 CEA/BFV/1618

SR. NO.	COMPONENT OF OPERATION	CHARACTERISTIC	CLASS	TYPE OF CHECK	QUANTUM OF CHECK (FOR CAIR)	REF. DOCUMENTS / ACCEPTANCE NORMS	FORMAT OF RECORD	INSPECTION		REMARKS
								CAIR	TPI	
1	2	3	4	5	6	7	8	9		10
1.0	**RAW MATERIAL INSPECTION**									
1.1	Body, Disc	Chemical & Mechanical	Major	Chemical & mechanical	One Sample / Heat	Relevant Material specification	Foundry T.C.	P	R	
2.0	**IN PROCESS INSPECTION**									
2.1	Body, Disc	Dimensional	Major	Visual & Dimension	Random &100%	Approved Drawing	Record	P	---	
3.0	**FINAL INSPECTION**									
3.1	Valve Assembly	Visual	Major	Visual & Dimension	100%	Approved Drawing	Record	P	---	
3.2	Hydro-Static Test	**Body Test**	Major	Hydro	100%	Approved Drawing	Test Report	W	W	10 % or Min 1 No. per size
		Seat Test	Major	Hydro	100%	Approved Drawing	Test Report	W	W	10 % or Min 1 No. per size
3.3	Operation (With No Load Condition)	Open & Close	Major	Visual	100%	Approved Drawing	Test Report	W	W	10 % or Min 1 No. per size
4.0	**FINISHING & PAINTING BEFORE DISPATCH**									
4.1	Painting	Visual / Shade	Major	Visual	100%	As Per Manufacturers Standards	Inspection Report	P	---	-

Note:

1. "P"-PERFORM, "R"-REVIEW, "V" VERIFY
2. VALVES WILL BE OFFERED IN UNPAINTED / PAINTED CONDITION FOR HYDROTESTING DURING INSPECTION

CAIR EUROMATIC AUTOMATIONPVT.LTD

CAIR EUROMATIC AUTOMATION PVT. LTD. Q.C. DEPT. AHMEDABAD

Q.A. Department

Executive Engineer,
PHED (WS)
NMC, Nashik

Fortress Infracon Solutions LLP (JV)

NASHIK MUNICIPAL CORPORATION, NASHIK.

Rajiv Gandhi Bhavan, Sharanpur Road, (Post Box No.12) NASHIK- 422 002

Visit us at: www.nmc.gov.in Email : se_ws@nmc.gov.in

No. NMC/PHED(WS)/FC/ 49 /2024
Date-28 /10 /2024.

To,
JWIL Infra Limited
Jindal ITF Centre,
28, Shivaji Marg,
New Delhi 110015, India

Name of the work: Designing, providing and construction of Replacement of Old Raw Water PSC line from Gangapur Dam to Bara Bungalow WTP by MS pipeline and allied works for Nashik Municipal Corporation, Nashik.

Subject: Quality Assurance Plan of Hydraulically Controlled Check Valves, Multi-Function Smart Valves & Vacuum Breaker Cum Air Release Valves

Name of the Contractor: M/s JWIL Infra Limited, New Delhi.

Reference: 1. Work Order No: NMC/PHED(WSD)/81/2024 dated 16.03.2024.

2. NMC Letter: NMC/PHED(WS)15FC/28/2024 dated 05/09/2024

3. Your Letter: Valve QAP–JWIL-2059-Nashik-TR-1014 dated 24.10.2024.

We acknowledge that, as per the reference numbers 2, regarding Quality Assurance Plan of Hydraulically Controlled Check Valves, Multi-Function Smart Valves & Vacuum Breaker Cum Air Release Valves for the project titled "Designing, providing, and construction of Replacement of Old Raw Water PSC line from Gangapur Dam to Bara Bungalow WTP by MS pipeline and allied works for Nashik Municipal Corporation, Nashik."

However, as per the accepted tender terms and conditions Particularly Sr. No. 63 of C.S.D, your request as mentioned in Ref. 3 is hereby rejected. Kindly to be refer letter No.02

Recieved 28-10-24
Nitin Jagle
PMC

Executive Engineer-2,
Water supply Division,
Nashik Municipal Corporation Nashik

Copy to: - 1) Hon. Superintendent Engineer, PHED (WS) NMC, Nashik

Copy for Necessary action: -2) Fortress Infracon Ltd & Yash Innovative Solution LLP

Recd
28/10/2024
for JWIL infra Ltd.

NASHIK MUNICIPAL CORPORATION, NASHIK.

Rajiv Gandhi Bhavan, Sharanpur Road, (Post Box No.12) NASHIK- 422 002

No. NMC/PHED(WS)/ 48 /2024
Date- 28 /10 /2024.

To,
JWIL Infra Limited
Jindal ITF Centre,
28, Shivaji Marg,
New Delhi 110015, India

Name of the work: Designing, providing and construction of Replacement of Old Raw Water PSC line from Gangapur Dam to Bara Bungalow WTP by MS pipeline and allied works for Nashik Municipal Corporation, Nashik.

Reference.: 1) Work Order No: NMC/PHED(WSD)/81/2024 dated 16.03.2024.
2) Your Letter: QAP of Sluice Valve & Butterfly Valves: JWIL-EX-2059-CLT-1188 dated 16.10.2024.

Name of the Contractor: M/s JWIL Infra Limited, New Delhi

Subject – Approval of Quality Assurance Plan of Sluice Valve & Butterfly Valves.

With reference to the above subject and reference letter No. 2, we have reviewed the submitted Quality Assurance Plan (QAP) for the sluice and butterfly valves of CAIR EUROMATIC AUTOMATION PVT. LTD. NAROL RD, AHMEDABAD. We would like to acknowledge that the butterfly valve specifications meet the requirements as per the relevant IS standards & Tender Specifications.

However, we have observed that the sluice valve specifications provided are that of rated PN.10, whereas our tender documents stipulate a requirement for PN.16-rated valves. As per the tender, the rates are for PN.16, and we expected the valves to comply accordingly.

Detailed specifications and required changes are outlined below for your reference and action.

01. Electrical Actuator Operated Sluice Valve (for PN16 to be revised)

SIZE	FACE TO FACE	FLANGE					
		OUTER DIA.	P.C. D	THIK	NO. OF HOLE	HOLE DIA.	
N.B.	A	E (+-3)	F (+-1.5)	G (+-5)	H	J (+-0.8)	QTY
as per QAP Submitted for PN10							
400	406 (+-4)	565	515	30	16	28	13
900	711 (+-4)	1115	1050	44	28	34	05
1000	811 (+-5)	1230	1160	47	28	37	01
1200	811 (+-5)	1445	1380	53	32	40	02
1400	-	1675	1590	41	36	43	02
1800	-	2115	2020	47	44	49	01

Meet The Requirements as per IS1538 Table 4 & 6 or BS EN 1092-2 for PN16							
400	406 (+-4)	580	525	28	16	31	13
900	711 (+-4)	1125	1050	46.5	28	41	05
1000	811 (+-5)	1255	1170	50	28	44	01
1200	811 (+-5)	1485	1390	57	32	50	02
1400	-	1685	1590	55	36	50	02
1800	-	2130	2020	70	44	57	01

Hydro Test Pressure for Sluice Valve for PN-16

Hydro Test Pressure (kg/Cm2)		Duration
Body	24	05 Min
Seat	16	02 Min

MARKING

The following information shall be cast on each valve body in raised letters.

a) The manufacturer's name or trade-mark

b) The nominal pressure of valve (PN 16)

c) Size of valve (mm)

d) Heat number of cast

e) Year of manufacture

F) Serial number in punch, on top of flanges.

Approval has been granted for CAIR EUROMATIC AUTOMATION PVT. LTD on conditional upon submission and approval of revised QAP that reflects the necessary modifications to align with the PN.16 specifications for the sluice valves.

Please ensure the revised QAP is submitted at the earliest to facilitate further processing.

Executive Engineer-2,
Water supply Division,
Nashik Municipal Corporation Nashik

Copy to:-

1. Hon. Superintending Engineer,PHED (WS),NMC,Nashik
2. Fortress Infracon Ltd & Yash Innovative Solution LLP (JV)

Recieved
28/10/24
Nitin Dingle
Fortress-Yash

Recd
for JWIL Infra Ltd.

NASHIK MUNICIPAL CORPORATION, NASHIK.

Rajiv Gandhi Bhavan, Sharanpur Road, (Post Box No.12) NASHIK- 422 002

Visit us at: www.nmc.gov.in Email : se_ws@nmc.gov.in

No. NMC/PHED(WS)/15th FC/ 47 /2024

O/C Date- 24/10/2024.

To
Executive Engineer
Quality Control Division,
Nashik Municipal Corporation Nashik.

Subject: - Testing of Core

Please find enclosed here with the samples collected from the below mentioned work site & it is requested to please test the Core & communicate the test results to this office as an early dates

Name of work: - Designing, providing and construction of Replacement of Old Raw Water PSC line from Gangapur Dam to Bara Bungalow WTP by MS pipeline and allied works for Nashik Municipal Corporation,
Nashik.

1. Tender Cost of Work: -1,71,01,93,916/-
2. Scheme of work: -Construction of BPT
3. Name of agency: -Ms JWIL Infra Ltd, New Delhi.
4. Details of sample as below: -

A) Core Block

Sr.No.	Grade of Concrete	Date of Casting	Core Extraction	Mark	Size in Cm	No.of Sample	Test
1.	M-30	8-08-2024	20-10-2024	BPT-Footing	10dia x20	10	28 Days Compressive Strength

Testing charges for the above test will be paid by the agency in each or Demand Draft

Encl:- Sample as Mentioned above

20/10/2024

Executive Engineer-2
Water supply Division,
Nashik Municipal Corporation Nashik

Received 24/10/2024

Recd

Copy to:- 1) Ms JWIL New Delhi. For information & necessary action

2) Fortress Infracon Ltd & Yash Innovative Solution LLP (JV)

नाशिक महानगर पालिका,नाशिक

सार्वजनिक आरोग्य अभियांत्रिकी विभाग (पाणी पुरवठा)

राजीव गांधी भवन, शरणपूररोड, पोस्ट बॉक्स नं. १२, नाशिक- ४२२००२

Visit us at: www.nmc.gov.in

O/C

जा.क्र/साआअवि(पापु) /१५विआ / ४६ /२०२४

दिनांक : २४/१०/२०२४

प्रति,

उपविभागीय अभियंता,

नाशिक डावा तट कालवा

उपविभाग, नाशिक.

कामाचे नांव: -गंगापुर धरण रॉ वॉटर पंपिंग स्टेशन ते बारा बंगला जलशुध्दीकरण केंद्रापर्यंत कच्चे पाणी रॉ वॉटर) वाहून नेण्यासाठी १८०० मिमी व्यासाची लोखंडी पाइपलाईन मुख्य गुरुत्ववाहिनी टाकणे

विषय:- मौजे गोवर्धन व सावरगांव या गावांतील सर्व्हे नंबरचे गट नंबर झाल्याची माहिती उपलब्ध करुन देणेबाबत.

संदर्भ:- १. उपविभागीय अभियंता, नाशिक डावा तट कालवा, उपविभाग, नाशिक यांचे पत्र जा. क्र. नाडातका/प्रशा/२१४४/सन-२०२४ दि. ०७/१०/२०२४

२. या कार्यालयाचे पत्र जा.क्र.साआअवि (पापु)/१५विआ/४४/२०२४ दि. १६/१०/२०२४

३. या कार्यालयाचे पत्र जा.क्र.साआअवि (पापु)/१५विआ/४५/२०२४ दि. १६/१०/२०२४

४. तलाठी कार्यालय,गोवर्धन यांचे पत्र जा.क्र.२६९/२०२४ दि.२३/१०/२०२४

५. उपअधिक्षक,भुमी अभिलेख,नाशिक यांचे पत्र क्र.आस्था/नक्कल अर्ज/ सावरगांव, गावर्धन /२ ०२४ जा. क्र.१५४९३ दि.२२/१०/२०२४

आवक / जावक विभाग नाशिक कालवा उपविभाग, नाशिक-२

संदर्भ पत्र क्र.१ अन्वये आपल्या विभागाकडून कळविण्यात आले आहे की, गंगापुर धरणासाठी संपादित झालेल्या गट नंबरमध्ये सर्व्हे नंबरची माहिती उपलब्ध आहे. तथापि, सदर गावांची सर्व्हे नंबरची गट नंबरची माहिती या कार्यालयाकडे नाही. यामुळे जागा देण्यास अडचण निर्माण होत असल्याचे कळविण्यात आले आहे.

उपरोक्त मुद्यांबाबत संदर्भ पत्र क्र. २ व ३ अन्वये उपअधिक्षक, भूविकास, नाशिक कार्यालय व तलाठी कार्यालय, गोवर्धन यांना सावरगाव व गोवर्धन या गावांचे सर्व्हे नंबरचे गट नंबर उपलब्ध करून देण्याची विनंती करण्यात आली होती.

नाशिक पाटबंधारे विभाग

संदर्भ पत्र क्र. ३ अन्वये तलाठी कार्यालयाने मौजे सावरगांव येथील सर्व्हे नंबरचा ७/१२ अहवाल पाठविला आहे, जो संलग्न आहे. तथापि, मौजे गोवर्धन येथील सर्व्हे नंबरच्या गट नंबरांची माहिती तलाठी कार्यालयाच्या दप्तरी उपलब्ध नसल्याचे कळविण्यात आले आहे. तसेच, संदर्भ पत्र क्र. ४ अन्वये उपअधिक्षक, भूविकास, नाशिक विभागाने कळवले आहे की मौजे सावरगांव, ता. जि. नाशिक या गावाला जमीन एकत्रीकरण योजना लागू नसल्यामुळे सर्व्हे नंबरचे गट नंबर झालेले

नाहीत. मौजे गोवर्धन, ता. जि. नाशिक येथील गट नंबर ४७, ५२, ५३, ५४, ५५, ६९ या गटांची गटस्किम उपलब्ध नसल्यामुळे गटांचे सर्व्हे नंबर कळविता येत नाहीत.

यास्तव आपल्या स्तरावर वरील मुद्द्यांचे मूल्यांकन करून लवकरात लवकर मनपाला पाईप लाईन टाकण्याची मंजुरी मिळणेस विनंती

सहपत्र:- १.तलाठी कार्यालय,गोवर्धन यांचे पत्र
२.उपअधिक्षक,भुमी अभिलेख,कार्यालय, नाशिक यांचे पत्र

27/10
कार्यकारी अभियंता २
सार्वजनिक आरोग्य अभियांत्रिकी विभाग पा.पु ,
नाशिक महानगरपालिका, नाशिक.

प्रत:- सस्नेह अग्रेषित
१. मा.कार्यकारी अभियंता,नाशिक पाटबांधारे विभाग,नाशिक यांना माहितीसाठी व उचित कार्यवाहीसाठी सविनय सादर.

प्रत:- माहितीस्तव
२. शाखाधिकारी, गंगापुर धरण शाखा

स्थळप्रत

नाशिक महानगर पालिका,नाशिक

सार्वजनिक आरोग्य अभियांत्रिकी विभाग (पाणी पुरवठा)

राजीव गांधी भवन, शरणपूररोड, पोस्ट बॉक्स नं. १२, नाशिक- ४२२००२

Visit us at: www.nmc.gov.in

जा.क्र/साआअवि(पापु) /१५विआ / ५५ /२०२४

दिनांक : १६ /१०/२०२४

प्रति,

उपअधिक्षक, भुमी अभिलेख

ता.नाशिक जि.नाशिक

कामाचे नांव: - गंगापुर धरण रॉ वॉटर पंपिंग स्टेशन ते बारा बंगला जलशुध्दीकरण केंद्रापर्यंत कच्चे पाणी (रॉ वॉटर) वाहून नेण्यासाठी १८०० मिमी व्यासाची लोखंडी पाइपलाईन मुख्य गुरुत्ववाहिनी टाकणे

विषय: - मौजे गोवर्धन व सावरगांव या गावांतील सर्व्हे नंबरचे गट नंबर झाल्याची माहिती उपलब्ध करुन देणेबाबत.

संदर्भ: - उपविभागीय अभियंता, नाशिक डावा तट कालवा, उपविभाग, नाशिक यांचे पत्र जा. क्र.नाडातका /प्रशा/२१४४/सन-२०२४ दि. ०७/१०/२०२४

उपरोक्त गंगापुर धरण रॉ वॉटर पंपिंग स्टेशन ते बारा बंगला जलशुध्दीकरण केंद्रापर्यंत कच्चे पाणी (रॉ वॉटर) वाहून नेण्यासाठी १८०० मिमी व्यासाची लोखंडी पाइपलाईन मुख्य गुरुत्ववाहिनी टाकण्याचे काम कंत्राटदार M/s JWIL Infra Limited, New Delhi यांच्या कडून प्रगतीत असुन पाटबाधंरे विभाग यांच्या मालकीच्या जागेतुन पाईपलाईन जाणार असुन त्याकरीता जागा संपादनासाठी पाटबाधंरे विभाग यांना प्रस्ताव सादर करण्यात आला आहे.

संदर्भानुसार पाटबांधारे विभागाकडुन कळविण्यात आले आहे की सदर गट नंबर हे गंगापुर धरणासाठी संपादित होताना सर्व्हे नंबरमध्ये असल्याने या कार्यालयाकडे सर्व्हे नंबरची माहिती उपलब्ध आहे. परंतु सदर गावांची सर्व्हे नंबरचे गट नंबर झाल्याची माहिती या कार्यालयाकडे नाही. या कारणास्तव सदर जागा देणेसाठी या कार्यालयास अडचण निर्माण होत आहे. त्याकरिता आपल्या विभागाकडुन अभिलेखानुसार सर्व्हे नंबरचे गट नंबर झाल्याची माहिती पुरविण्यात यावी.

गावाचे नांव व सर्व्हे नंबर तक्त्यामध्ये पुढील प्रमाणे

अं.क्र.	गावाचे नांव	सर्व्हे नं.
१.	सावरगांव	३५,३६,३७,३८,३९,४०,४४,४३,४५,४१
२.	गोवर्धन	४७,५२,५३,५४,५५,६९

करिता आपल्या माहितीस्तव व उचित कार्यवाहीस्तव सादर

कार्यकारी अभियंता २

सार्वजनिक आरोग्य अभियांत्रिकी विभाग पा.पु ,

नाशिक महानगरपालिका, नाशिक.

प्रत:-माहितीस्तव सविनय सादर

१. उपविभागीय अभियंता, नाशिक डावा तट कालवा,उपविभाग,नाशिक यांना माहीतीस्तव

Gangapur to Bara Ban pipeline Letters

आवक-जावक लिपिक
उप अधिक्षक भूमि अभिलेख
नाशिक

आवक / जावक
नाशिक डावा तट कालवा
उपविभाग, नाशिक-२.
17/10/2024

नाशिक महानगर पालिका,नाशिक

सार्वजनिक आरोग्य अभियांत्रिकी विभाग (पाणी पुरवठा)

राजीव गांधी भवन, शरणपूररोड, पोस्ट बॉक्स नं. १२, नाशिक- ४२२००२

Visit us at: www.nmc.gov.in

जा.क्र/साआअवि(पापु) /१५विआ / ५५ /२०२४

O/C दिनांक : १६ /१०/२०२४

प्रति,

तलाठी

तलाठी कार्यालय, गंगापुर रोड,

गंगापुर ता.नाशिक जि.नाशिक

कामाचे नांव: - गंगापुर धरण रॉ वॉटर पंपिंग स्टेशन ते बारा बंगला जलशुध्दीकरण केंद्रापर्यंत कच्चे पाणी (रॉ वॉटर) वाहून नेण्यासाठी १८०० मिमी व्यासाची लोखंडी पाइपलाईन मुख्य गुरुत्ववाहिनी टाकणे

विषय: - मौजे गोवर्धन व सावरगांव या गावांतील सर्व्हे नंबरचे गट नंबर झाल्याची माहिती उपलब्ध करुन देणेबाबत.

संदर्भ: - उपविभागीय अभियंता, नाशिक डावा तट कालवा, उपविभाग, नाशिक यांचे पत्र जा. क्र.नाडातका /प्रशा/२१४४/सन-२०२४ दि. ०७/१०/२०२४

उपरोक्त गंगापुर धरण रॉ वॉटर पंपिंग स्टेशन ते बारा बंगला जलशुध्दीकरण केंद्रापर्यंत कच्चे पाणी (रॉ वॉटर) वाहून नेण्यासाठी १८०० मिमी व्यासाची लोखंडी पाइपलाईन मुख्य गुरुत्ववाहिनी टाकण्याचे काम कंत्राटदार M/s JWIL Infra Limited, New Delhi यांच्या कडून प्रगतीत असुन पाटबाधंरे विभाग यांच्या मालकीच्या जागेतुन पाईपलाईन जाणार असुन त्याकरीता जागा संपादनासाठी पाटबाधंरे विभाग यांना प्रस्ताव सादर करण्यात आला आहे.

संदर्भानुसार पाटबांधारे विभागाकडुन कळविण्यात आले आहे की सदर गट नंबर हे गंगापुर धरणासाठी संपादित होताना सर्व्हे नंबरमध्ये असल्याने या कार्यालयाकडे सर्व्हे नंबरची माहिती उपलब्ध आहे. परंतु सदर गावांची सर्व्हे नंबरचे गट नंबर झाल्याची माहिती या कार्यालयाकडे नाही. या कारणास्तव सदर जागा देणेसाठी या कार्यालयास अडचण निर्माण होत आहे. त्याकरिता आपल्या विभागाकडुन अभिलेखानुसार सर्व्हे नंबरचे गट नंबर झाल्याची माहिती पुरविण्यात यावी.

गावाचे नांव व सर्व्हे नंबर तक्त्यामध्ये पुढील प्रमाणे

अं.क्र.	गावाचे नांव	सर्व्हे नं.
१.	सावरगांव	३५,३६,३७,३८,३९,४०,४४,४३,४५,४१
२.	गोवर्धन	४७,५२,५३,५४,५५,६९

करिता आपल्या माहितीस्तव व उचित कार्यवाहीस्तव सादर

कार्यकारी अभियंता २

सार्वजनिक आरोग्य अभियांत्रिकी विभाग पा.पु ,

नाशिक महानगरपालिका, नाशिक.

आवक / जावक

नाशिक महानगरपालिका

उपविभाग, नाशिक-२.

17/10/24

प्रत:-माहितीस्तव सादर

१. उपविभागीय अभियंता, नाशिक डावा तट कालवा,उपविभाग,नाशिक यांना माहीतीस्तव

Gangapur to Bara Ban pipeline Letters

NASHIK MUNICIPAL CORPORATION, NASHIK.

Rajiv Gandhi Bhavan, Sharanpur Road, (Post Box No.12) NASHIK- 422 002

Visit us at: www.nmc.gov.in Email : se_ws@nmc.gov.in

No. NMC/PHED(WS)/FC/ 42 /2024
Date- 04 /10 /2024.

To,
Spectro SSA Labs Pvt Ltd,
Thane.
Care@spectro.in,ratanjotwani@eurofins.com

Name of the work: Designing, providing and construction of Replacement of Old Raw Water PSC line from Gangapur Dam to Bara Bungalow WTP by MS pipeline and allied works for Nashik Municipal Corporation, Nashik.

Reference:

1. Work Order No: NMC/PHED(WSD)/81/2024 dated 16.03.2024.

Name of the Contractor:M/s JWIL Infra Limited, New Delhi

Subject: Testing of food grade Thermoplastic polymer-based Coating as per IS16361:2015as per approved QAP

We are writing to request that you conduct various tests on food-grade thermoplastic polymer-based coating, specifically the 1) Metachem 701 Chocolate,2) Metachem 701 HB &3)Metachem 701 Blackas per IS 16361:2015 and our approved Quality Assurance Plan (QAP).

Test to be performed as per table 1 of IS16361:2015:

I to IX and XVIII to XXII

Sample Details:

Product: 1) Metachem 701 Chocolate,Batch No: 2024080425 ,Mfg Dt.:18/08/2024,Qty: 1L X 2
2) Metachem 701 HB, Batch No: 2024080446,Mfg Dt.:26/08/2024, Qty: 1L X 2
3)Metachem 701 Black, Batch No:2024090473 ,Mfg Dt.: 02/09/2024, Qty: 1L X 2

The samples are sealed and signed by Nashik Municipal Corporation and M/s JWIL Infra Limited, New Delhi. We request that the test reports be issued in the name of Nashik Municipal Corporation, with a copy to M/s JWIL Infra Limited, New Delhi.
All tests will be witnessed by NMC&PMC representative.

Please find the accepted norms, standards, and properties to be followed enclosed in the annexure.

Testing charges for the above test will be borne by Contractor M/s JWIL, New Delhi

04/10/2024
Executive Engineer-2,
Water supply Division,
Nashik Municipal Corporation Nashik

04/10

Enc:1) External & Internal Coating QAP
2) Meta Chem Paint-Technical Specification

Copy for kind information Please.

1. Hon. Superintending Engineer, PHED (WS),NMC,Nashik.

Copy to, for Necessary action please.

2. Fortress Infracon Ltd & Yash Innovative Solution LLP.
3. M/s JWIL Infra Limited, New Delhi.

SPECTRO SSA LABS PVT. LTD. MUMBAI RABALE

07/10/2024

Recieved 04/10/24 Mim Engr fortress-yash

Received 4/10/24

Letter for Testing of thermoplastic polymer based coating

From <ee_ws1@nmc.gov.in>
To <care@spectro.in>, <care.spectro@xoin.eurofinsasia.com>
Date 2024-10-04 18:08

NMC letter pipe coating .pdf (~286 KB)

Please see the attached Letter for Testing of thermoplastic polymer based coating.

Executive Engineer,
Public Health Engineering Department(Water Supply)
Nashik Municipal Corporation, Nashik

NASHIK MUNICIPAL CORPORATION, NASHIK.

Rajiv Gandhi Bhavan, Sharanpur Road, (Post Box No.12) NASHIK- 422 002

Visit us at: www.nmc.gov.in Email : se_ws@nmc.gov.in

No. NMC/PHED(WS)/FC/ 41 /2024
Date-03 / 10 /2024.

To,
JWIL Infra Limited
Jindal ITF Centre,
28, Shivaji Marg,
New Delhi 110015, India

Name of the work: Designing, providing and construction of Replacement of Old Raw Water PSC line from Gangapur Dam to Bara Bungalow WTP by MS pipeline and allied works for Nashik Municipal Corporation, Nashik.

Subject: Regarding hindrances impeding the progress of work
Name of the Contractor: M/s JWIL Infra Limited, New Delhi.
Reference: 1. Work Order No: NMC/PHED(WSD)/81/2024 dated 16.03.2024.
2. Your Letter Ref. No JWIL-EX-2059-CLT-1187 Dated: 23-09-2024

This is to inform you that, as per points 1 and 2 of your letter, the pipeline alignment survey drawing submitted on 25-04-2024 lacks clarity regarding hindrances along the alignment, such as encroachments, electric poles, and trees. Furthermore, the locations of air valves, butterfly valves, and sluice valves are not marked on the drawing. A complete drawing with all required details is still pending from your side.

During the meeting held on 26-04-2024 at this office, it was discussed that approval/NOC for tree cutting from the concerned department is necessary before finalizing the alignment. However, the tree inventory data, as required by the Garden Department, is still pending from your side. Consequently, this office cannot approve the alignment survey and L-section of the pipeline.

As per point no. 03 of your letter, all required letters for obtaining permissions from concerned departments are submitted as attached in **Annexure A,** In accordance with the accepted tender terms and conditions of the Contract document, Volume 1, Clause no. 1.1.1. the contractor shall be solely responsible for making all necessary arrangement and coordinating with Jalsampada department / Irrigations Department and Traffic Authorities to obtain all the necessary permissions in time to work in the designated stretches and shall submit such

permission to the Engineer for him to authorize such work before carrying out any activity related to the work under the scope of the contract.

Regarding point no. 05, the land for BPT has been finalized, and a joint visit with your representative was conducted on 26-03-2024 for BPT land. The Footing has been completed to date. A letter has been issued to the concerned division regarding the overhead cables passing above the tank, and it is essential that follow-up is necessary from your side to obtain permission for the work to relocate the cables underground.

Unfortunately, the concrete cube test on 09-09-2024 failed the compressive strength test, as reported by NMC QC lab. Subsequent core sampling and testing at both NMC and Private lab also failed, which has caused delays in completing the project activities as per the submitted bar chart.

To overcome these delays, it is essential to take appropriate measures from your end to cover the current lag and bring the project progress back on schedule. Securing all necessary NOCs and permissions is crucial for the project's timely completion, otherwise you will be solely responsible for any delay in the work.

Enclosure: -

1) Annexure A-Copies of Letter to concern department for Permission

03/10

Executive Engineer-2,
Water supply Division,
Nashik Municipal Corporation Nashik

Copy to: -1. Hon. Superintendent Engineer, PHED (WS) NMC, Nashik
2. Fortress Infracon Ltd & Yash Innovative Solution LLP.

03-10-24
FORTRESS

Received.

Annexture A

1. Outward letters to various department from NMC: -

Outward Letter					
Sr. No	Date	Letter no	Subject	To	Status
१.	१६/०४/२०२४	साआअवि(पापु)/३४८/२०२४	गंगापूर धरण येथून पाईपलाईन टाकण्याकरिता परवानगी मिळणे बाबत.	कार्यकारी अभियंता,नाशिक पाटबंधारे विभाग, जलसंपदा विभाग, नाशिक	प्रलंबीत
२.	०९/०५/२०२४	साआअवि(पापु)/३८१/२०२४	गंगापूर धरणते बारा बंगला पर्यंत अशुद्वपाणी वाहुन नेण्यासाठी १८०० मीमी व्यासाची लोखंडी जलवाहनी गुरुत्ववाहीनी टाकणे.	अधिक्षक अभियंता, विद्युत व यांत्रिकी विभाग,महानगरपालीका, नाशिक.	प्रलंबीत
३.	०९/०५/२०२४	साआअवि(पापु)/३७९/२०२४	गंगापूर धरण येथून पाईपलाईन टाकण्याकरिता परवानगी मिळणे बाबत.	कार्यकारी अभियंता,नाशिक पाटबंधारे विभाग, जलसंपदा विभाग, नाशिक	उपविभागीय अभियंता,नाशिक डावा तट कालवा उपविभाग, नाशिक.यांचे पत्र जा.क्र. नाडातका /भुसं/१६६१ दि. ०२/०८/२०२४
४.	२०-०६-२०२४	साआअवि(पापु)/४७०/२०२४	गंगापूर धरण येथून पाईपलाईन टाकण्याकरिता परवानगी मिळणे बाबत.	कार्यकारी अभियंता, सार्वजनिक बांधकाम विभाग, नाशिक.	प्रलंबीत
५.	२१-०६-२०२४	साआअवि(पापु)/४७२ /२०२४	MS पाईपलाईनच्या बाजूने ड्रोन उडविण्याची परवानगी मिळणे बाबत	मा .वरिष्ठ पोलीस निरीक्षक महाराष्ट्र पोलीस अकेडमी ,नाशिक	परवानगी प्राप्त
६.	०९-०७-२०२४	साआअवि(पापु)/०१ /२०२४	उजवा तट कालव्यामधील कच्च्या पाण्याच्या पाईपलाईन वरील झाडे काढून मिळणे बाबत.	उद्यान अधीक्षक ,मनपा नाशिक.	वृक्ष प्राधिकरण विभाग,विभागीय अधिकारी तथा वृक्ष अधिकारी, सातपुर यांचे पत्र जा.क्र./उद्यान/ उ.नि५/४३/२०२४ दि.१५/०७/२०२४
७.	१०-०७-२०२४	साआअवि(पापु)/१५विआ/०३/२०२४	गंगापूर धरण RawWater पंपिंग स्टेशन ते बारा बंगला या कॅनॉलच्या हद्दीमध्ये असलेले अतिक्रमण काढून मिळणे.	मा.उपआयुक्त(अतिक्रमण) मनपा,नाशिक	प्रलंबीत
८.	१२-०७ -२०२४	साआअवि(पापु)/१५विआ/०४/२०२४	उजवा तट कालव्यामधील कच्च्या पाण्याच्या पाईपलाईन वरील विधुत पोल काढून मिळणे बाबत.	कार्यकारी अभियंता, महाराष्ट राज्य विधुत वितरण कंपनी लि., नाशिक.	प्रलंबीत

९.	१९-०७-२०२४	साआअवि(पापु) १५विआ /११ /२०२४	उजवा तट कालव्यामधील कच्च्या पाण्याच्या पाईपलाईन वरील झाडे काढून मिळणे बाबत.	उद्यान अधीक्षक ,मनपा नाशिक.	वृक्ष प्राधिकरण विभाग, मनापा, यांचे पत्र जा.क्र./उद्यान/ उ.नि५/१८२/ २०२४ दि.१९/०७/२०२४
१०.	२६-०७-२०२४	साआअवि(पापु) १५विआ /१५ /२०२४	उजवा तट कालव्यामधील कच्च्या पाण्याच्या पाईपलाईन वरील झाडे काढून मिळणे बाबत.	उद्यान अधीक्षक ,मनपा नाशिक.	जा.क्र./मनपा/उद्यान/कक्ष-१/ १४४१/२०२४ दि.२१/०८/२०२४
११.	२६-०८-२०२४	साआअवि(पापु) १५विआ /२३ /२०२४	गंगापूर धरण येथून पाईपलाईन टाकण्याकरिता परवानगी मिळणे बाबत.	उपविभागीय अभियंता, नाशिक डावा तट कालवा उपविभाग, नाशिक.	उपविभागीय अभियंता, नाशिक डावा तट कालवा उपविभाग, नाशिक.यांचे पत्र जा.क्र. नाडातका /भुसं/१९६२ दि. ०५/०९/२०२४
१२.	०३/०९/२०२४	साआअवि(पापु) १५विआ /२५ /२०२४	गंगापूर धरण येथून पाईपलाईन टाकण्याकरिता परवानगी मिळणे बाबत.	मा.कार्यकारी अभियंता, सार्वजनिक बांधकाम विभाग,दक्षिण, नाशिक.	प्रलंबीत कॉक्रीट रस्त्यामधुन क्रॉस करण्या करीता
१३ .	१०/०९/२०२४	साआअवि(पापु) १५विआ /३२ /२०२४	गंगापूर धरण येथून पाईपलाईन टाकण्याकरिता परवानगी मिळणे बाबत.	उपविभागीय अभियंता, नाशिक डावा तट कालवा उपविभाग, नाशिक.	प्रलंबीत

O/c

NASHIK MUNICIPAL CORPORATION, NASHIK.

Rajiv Gandhi Bhavan, Sharanpur Road, (Post Box No.12) NASHIK- 422 002

Visit us at: www.nmc.gov.in Email : se_ws@nmc.gov.in

No. NMC/PHED(WS)/15th FC/ 40 /2024
Date- 1 /10/2024.

To
Executive Engineer
Quality Control Division,
Nashik Municipal Corporation Nashik.

Subject: - Testing of Core

Please find enclosed here with the samples collected from the below mentioned work site & it is requested to please test the Core & communicate the test results to this office as an early dates

Name of work: - Designing, providing and construction of Replacement of Old Raw Water PSC line from Gangapur Dam to Bara Bungalow WTP by MS pipeline and allied works for Nashik Municipal Corporation,
Nashik.

1. Tender Cost of Work: -1,71,01,93,916/-
2. Scheme of work: -Construction of BPT
3. Name of agency: -Ms JWIL Infra Ltd, New Delhi.
4. Details of sample as below: -

A) Core Block

Sr.No.	Grade of Concrete	Date of Casting	Mark	Size in Cm	No. of Sample	Test
1.	M-30	8-08-2024	BPT-Footing	10dia x15	3 Set	28 Days Compressive Strength

Testing charges for the above test will be paid by the agency in each or Demand Draft

Encl:- Sample as Mentioned above

Received core no. 3, 6, 12, 15 & 37 Nos = total 5 nos. other cores to be recapped. 01/10/2024

01/10/2024
Executive Engineer-2
Water supply Division,
Nashik Municipal Corporation Nashik

Copy to:- 1) Ms JWIL Infra Ltd, New Delhi. For information & necessary action

2) Fortress Infracon Ltd & Yash Innovative Solution LLP (JV)

Received. 01/10/2024
Nitin Engle
Fortress - Yash

Received
Yogaraj.M
JWIL
1.10.2024.

O/C

NASHIK MUNICIPAL CORPORATION, NASHIK.

Rajiv Gandhi Bhavan, Sharanpur Road, (Post Box No.12) NASHIK- 422 002

Visit us at: www.nmc.gov.in Email : se_ws@nmc.gov.in

No. NMC/PHED(WS)/15th FC/ 39 /2024
Date- 1 /10/2024.

To
Civil Tech Material Testing NSV
FWD chemical NABL Lab
Nashik Maharashtra -422001

Subject: - Testing of Core

Please find enclosed here with the samples collected from the below mentioned work site & it is requested to please test the Core & communicate the test results to this office as an early dates

Name of work: - Designing, providing and construction of Replacement of Old Raw Water PSC line from Gangapur Dam to Bara Bungalow WTP by MS pipeline and allied works for Nashik Municipal Corporation,
Nashik.

1. Tender Cost of Work: -1,71,01,93,916/-
2. Scheme of work: -Construction of BPT
3. Name of agency: -Ms JWIL Infra Ltd, New Delhi.
4. Details of sample as below: -

A) Core Block

Sr.No.	Grade of Concrete	Date of Casting	Mark	Size in Cm	No. of Sample	Test
1.	M-30	8-08-2024	BPT-Footing	10dia x15	3 Set	28 Days Compressive Strength

Testing charges for the above test will be paid by the agency in each or Demand Draft

Encl:- Sample as Mentioned above

09/10/2024

Executive Engineer-2
Water supply Division,
Nashik Municipal Corporation Nashik

Copy to:- 1) Ms JWIL Infra Ltd, New Delhi. For information & necessary action

2) Fortress Infracon Ltd & Yash Innovative Solution LLP (JV)

Received 01/10/24
Nitin Pingle
Fortress-Yash

Received 01/10/24

JWIL INFRA LTD

CIVILTECH INDIA PVT. LTD. NASHIK

नाशिक महानगर पालिका,नाशिक

सार्वजनिक आरोग्य अभियांत्रिकी विभाग (पाणी पुरवठा)

राजीव गांधी भवन, शरणपूररोड, पोस्ट बॉक्स नं. १२, नाशिक- ४२२००२

Visit us at: www.nmc.gov.in e-mail : se_ws@nmc.gov.in

जा.क्र/साआअवि(पापु) /626 /२०२४

दिनांक : 24 /०९/२०२४

प्रति,

मा. अधीक्षक अभियंता (यांत्रिकी),

सार्वजनिक आरोग्य अभियांत्रिकी विभाग पा.पु ,

नाशिक महानगरपालिका, नाशिक.

विषयः मुकणे धरण येथील पंपिंग स्टेशन व संलग्न आस्थापना आणि विल्होळी जलशुध्दीकरण केंद्रामध्ये प्रवेशाकरिता परवानगी मिळणेबाबत.

महोदय,

उपरोक्त विषयाच्या अनुषंगाने आपणास कळविण्यात येते कि, नाशिक महानगरपालिकेने पाणीपुरवठा योजनेचा आराखडा तयार करण्यासाठी मे. फोरट्रेस इन्फ्राकॉन लि. यांची तांत्रिक सल्लागार म्हणून नियुक्ती केलेली आहे. तरी या कामाकरिता सल्लागार प्रतिनिधीनी मुकणे धरण येथील पंपिंग स्टेशन व संलग्न आस्थापनां आणि विल्होळी जलशुध्दीकरण केंद्रामध्ये प्रवेश मिळण्याकरिता या कार्यालयास विनंती केलेली आहे.

तरी उपरोक्त विषयान्वये संबंधित सल्लागार फोरट्रेस इन्फ्राकॉन लि.चे प्रतिनिधी हे मुकणे धरण येथील पंपिंग स्टेशन व संलग्न आस्थापना आणि विल्होळी जलशुध्दीकरण केंद्रामध्ये जावुन सद्य:स्थितीतील यंत्रणा व सविस्तर प्राकलन अहवाल तयार करण्याकरिता आवश्यक माहिती संकलित करतील. सिंहस्थ कुंभमेळा २०२७-२८ करिता आवश्यक कामांची प्राकलने तयार करण्यासाठी सदरची माहिती संकलित करणे गरजेचे असुन त्याकरिता आपल्या कडुन उपरोक्त आस्थापनांमध्ये प्रवेश करण्यास सल्लागार फोरट्रेस इन्फ्राकॉन लि.च्या प्रतिनिधीना परवानगी देण्यात यावी हि नम्र विनंती

करिता माहिती व कार्यवाहीस्तव सविनय सादर

कार्यकारी अभियंता २

सार्वजनिक आरोग्य अभियांत्रिकी विभाग (पापु),

नाशिक महानगरपालिका, नाशिक.

प्रत:-माहितीस्तव सविनय सादर

१. मा. अधीक्षक अभियंता, साआअवि,मनपा,नाशिक

२. कार्यकारी अभियंता (यांत्रिकी),साआअवि,मनपा,नाशिक

प्रत:-माहितीस्तव

३. मे. फोरट्रेस इन्फ्राकॉन लि.ठाणे

Received

NASHIK MUNICIPAL CORPORATION, NASHIK.

Rajiv Gandhi Bhavan, Sharanpur Road, (Post Box No.12) NASHIK- 422002

Visit us at: www.nmc.gov.in Email : se_ws@nmc.gov.in

No. NMC/PHED(WS)/15th FC/ 38 /2024
Date- 18/09 /2024.

To
Executive Engineer
Quality Control Division,
Nashik Municipal Corporation Nashik.

Subject: - Testing of Cube

Please find enclosed here with the samples collected from the below mentioned work site & it is requested to please test the Cube & communicate the test results to this office as an early date

Name of work: - Designing, providing and construction of Replacement of Old Raw Water PSC line from Gangapur Dam to Bara Bungalow WTP by MS pipeline and allied works for Nashik Municipal Corporation,
Nashik.

1. Tender Cost of Work: -1,71,01,93,916/-
2. Scheme of work: -Construction of BPT
3. Name of agency: -Ms JWIL Infra Ltd, New Delhi.
4. Details of sample as below: -

A) C.C cube

Sr.No.	Grade of Concrete	Date of Casting	Mark	Size in Cm	No.of Sample	Test
1.	M-30	20-08-2024	BPT-Column First Lift	15x15x15	1 Set	28 Days Compressive Strength

Testing charges for the above test will be paid by the agency in each or Demand Draft

Encl:- Sample as Mentioned above

Received

18/09/2024
Executive Engineer-2
Water supply Division,
Nashik Municipal Corporation Nashik

Copy to:- 1) Ms JWIL Infra Ltd, New Delhi. For information & necessary action

2) Fortress Infracon Ltd & Yash Innovative Solution LLP (JV)

Received
Mukund

Recieved
20/09/24
Nitin Jagle
Fortress Yash

NASHIK MUNICIPAL CORPORATION, NASHIK.

Rajiv Gandhi Bhavan, Sharanpur Road, (Post Box No.12) NASHIK- 422 002

Visit us at: www.nmc.gov.in Email : se_ws@nmc.gov.in

No. NMC/PHED(WS)/15th FC/ 37 /2024
Date- 18 /09/2024.

To
Executive Engineer
Quality Control Division,
Nashik Municipal Corporation Nashik.

Subject: - Testing of Cube

Please find enclosed here with the samples collected from the below mentioned work site & it is requested to please test the Cube & communicate the test results to this office as an early date

Name of work: - Designing, providing and construction of Replacement of Old Raw Water PSC line from Gangapur Dam to Bara Bungalow WTP by MS pipeline and allied works for Nashik Municipal Corporation,
Nashik.

1. Tender Cost of Work: -1,71,01,93,916/-
2. Scheme of work: -Construction of BPT
3. Name of agency: -Ms JWIL Infra Ltd, New Delhi.
4. Details of sample as below: -

A) C.C cube

Sr.No.	Grade of Concrete	Date of Casting	Mark	Size in Cm	No.of Sample	Test
1.	M-30	17-08-2024	BPT-Pedsal	15x15x15	1 Set	28 Days Compressive Strength

Testing charges for the above test will be paid by the agency in each or Demand Draft

Encl:- Sample as Mentioned above

Bharel 30/09/2024
Executive Engineer-2
Water supply Division,
Nashik Municipal Corporation Nashik

Received
20/09/24
Fortress Yash

Copy to:- 1) Ms JWIL Infra Ltd, New Delhi. For information & necessary action

2) Fortress Infracon Ltd & Yash Innovative Solution LLP (JV)

18/09/24

NASHIK MUNICIPAL CORPORATION, NASHIK.

Rajiv Gandhi Bhavan, Sharanpur Road, (Post Box No.12) NASHIK- 422 002

Visit us at: www.nmc.gov.in Email : se_ws@nmc.gov.in

No. NMC/PHED(WS)/15th FC/ 36 /2024
Date- 18 / 09/2024.

To
Executive Engineer
Quality Control Division,
Nashik Municipal Corporation Nashik.

Subject: - Testing of Core

Please find enclosed here with the samples collected from the below mentioned work site & it is requested to please test the Core & communicate the test results to this office as an early dates

Name of work: - Designing, providing and construction of Replacement of Old Raw Water PSC line from Gangapur Dam to Bara Bungalow WTP by MS pipeline and allied works for Nashik Municipal Corporation,
Nashik.

1. Tender Cost of Work: -1,71,01,93,916/-
2. Scheme of work: -Construction of BPT
3. Name of agency: -Ms JWIL Infra Ltd, New Delhi.
4. Details of sample as below: -

A) Core Block

Sr.No.	Grade of Concrete	Date of Casting	Mark	Size in Cm	No. of Sample	Test
1.	M-30	8-08-2024	BPT-Footing	10dia x15	1 Set	28 Days Compressive Strength

Testing charges for the above test will be paid by the agency in each or Demand Draft

Encl:- Sample as Mentioned above

18/09/2024
Executive Engineer-2
Water supply Division,
Nashik Municipal Corporation Nashik

Copy to:- 1) Ms JWIL Infra Ltd, New Delhi. For information & necessary action

2) Fortress Infracon Ltd & Yash Innovative Solution LLP (JV)

18/09.
Mukund

Received 20/09/24
Nitin Singh
Fortress Yash.

NASHIK MUNICIPAL CORPORATION, NASHIK.

Rajiv Gandhi Bhavan, Sharanpur Road, (Post Box No.12) NASHIK- 422 002

Visit us at: www.nmc.gov.in Email : se_ws@nmc.gov.in

No. NMC/PHED(WS)/15th FC/ 35 /2024
Date- 18/09 /2024.

To
Civil Tech Material Testing NSV
FWD chemical NABL Lab
Nashik Maharashtra -422001

Subject: - Testing of Core

Please find enclosed here with the samples collected from the below mentioned work site & it is requested to please test the Core & communicate the test results to this office as an early dates

Name of work: - Designing, providing and construction of Replacement of Old Raw Water PSC line from Gangapur Dam to Bara Bungalow WTP by MS pipeline and allied works for Nashik Municipal Corporation,
Nashik.

1. Tender Cost of Work: -1,71,01,93,916/-
2. Scheme of work: -Construction of BPT
3. Name of agency: -Ms JWIL Infra Ltd, New Delhi.
4. Details of sample as below: -

A) Core Block

Sr.No.	Grade of Concrete	Date of Casting	Mark	Size in Cm	No. of Sample	Test
1.	M-30	8-08-2024	BPT-Footing	10dia x15	1 Set	28 Days Compressive Strength

Testing charges for the above test will be paid by the agency in each or Demand Draft

Encl:- Sample as Mentioned above

9/10/2020

Executive Engineer-2
Water supply Division,
Nashik Municipal Corporation Nashik

Copy to:- 1) Ms JWIL Infra Ltd, New Delhi. For information & necessary action

2) Fortress Infracon Ltd & Yash Innovative Solution LLP (JV)

18/09/24.

Received 20/09/24
Nitin Pole
Fortress Yash

NASHIK MUNICIPAL CORPORATION, NASHIK.

Rajiv Gandhi Bhavan, Sharanpur Road, (Post Box No.12) NASHIK- 422 002

Visit us at: www.nmc.gov.in Email : se_ws@nmc.gov.in

No. NMC/PHED(WS)/FC/ 34 /2024
Date- 12/09 /2024.

To,
JWIL Infra Limited
Jindal ITF Centre,
28, Shivaji Marg,
New Delhi 110015, India

Name of the work: Designing, providing and construction of Replacement of Old Raw Water PSC line from Gangapur Dam to Bara Bungalow WTP by MS pipeline and allied works for Nashik Municipal Corporation, Nashik.

Subject: Submission of Quality Assurance Plan (QAP) for Valves

Name of the Contractor: M/s JWIL Infra Limited, New Delhi.

Reference: 1. Work Order No: NMC/PHED(WSD)/81/2024 dated 16.03.2024.

With reference to the subject mentioned above, we hereby inform you that the Quality Assurance Plan (QAP) for the valves, as specified in the tender documents and standard specifications, is not yet submitted. The procurement of these valves is scheduled to commence in June 2024, as outlined in the bar chart, as it is essential that the valve installation is carried out simultaneously during the laying of the pipeline.

We request that you expedite the submission of the QAP at the earliest convenience to allow for our review and approval. This will ensure that the valves conform to the required quality standards and specifications.

Please note that any further delay in the submission of the QAP could adversely affect the project timeline and overall progress.

23/09/2024
Executive Engineer-2,
Water supply Division,
Nashik Municipal Corporation Nashik

12/09

Copy to: -1) Hon. Superintendent Engineer, PHED (WS) NMC, Nashik
2) Fortress Infracon Ltd & Yash Innovative Solution LLP (JV)

12-09-24

12/09/24
Mukund
JWIL.

JWIL INFRA LTD.

TMT INFRA LTD.

o/c

o/c

NASHIK MUNICIPAL CORPORATION, NASHIK.

Rajiv Gandhi Bhavan, Sharanpur Road, (Post Box No.12) NASHIK- 422 002

Visit us at: www.nmc.gov.in Email : se_ws@nmc.gov.in

No. NMC/PHED(WS)/15th FC/ 33 /2024
Date- 12/09/2024.

To
Executive Engineer
Quality Control Division,
Nashik Municipal Corporation Nashik.

Subject: - Testing of Cube

Please find enclosed here with the samples collected from the below mentioned work site & it is requested to please test the Cube & communicate the test results to this office as an early date

Name of work: - Designing, providing and construction of Replacement of Old Raw Water PSC line from Gangapur Dam to Bara Bungalow WTP by MS pipeline and allied works for Nashik Municipal Corporation,
Nashik.

1. Tender Cost of Work: -1,71,01,93,916/-
2. Scheme of work: -Construction of BPT
3. Name of agency: -Ms JWIL Infra Ltd, New Delhi.
4. Details of sample as below: -

A) C.C cube

Sr.No.	Grade of Concrete	Date of Casting	Mark	Size in Cm	No.of Sample	Test
1.	M-30	16-08-2024	BPT-Pedsal	15x15x15	1 Set	28 Days Compressive Strength

Testing charges for the above test will be paid by the agency in each or Demand Draft

Encl:- Sample as Mentioned above

12/09

Executive Engineer-2
Water supply Division,
Nashik Municipal Corporation Nashik

JWIL. Mukund

12-09-24

Copy to:- 1) Ms JWIL Infra Ltd, New Delhi. For information & necessary action

2) Fortress Infracon Ltd & Yash Innovative Solution LLP (JV)

JWIL INFRA LTD.

Received
1319

O/C

नाशिक महानगर पालिका,नाशिक

सार्वजनिक आरोग्य अभियांत्रिकी विभाग (पाणी पुरवठा)
राजीव गांधी भवन, शरणपूररोड, पोस्ट बॉक्स नं. १२, नाशिक- ४२२००२
Visit us at: www.nmc.gov.in

जा.क्र/साआअवि(पापु) /१५विआ / 32 /२०२४
दिनांक : 10 /०९/२०२४

प्रति
उपविभागीय अभियंता,
नाशिक डावा तट कालवा
उपविभाग, नाशिक.

विषयः- गंगापुर धरण येथुन पाईपलाईन टाकणेकरिता परवानगी मिळणेबाबत..

संदर्भः-१) या कार्यालयाचे पत्र जा.क्र. साआअवि (पापु)/३४८ दि. १६/४/२०२४
२) आपल्या कार्यालयाचे पत्र जा.क्र. नाडातका /भुसं/१६६१ दि. ०२/०८/२०२४
३) या कार्यालयाचे पत्र जा.क्र. साआअवि (पापु)/१५विआ/२३ दि. २६/८/२०२४
४) आपल्या कार्यालयाचे पत्र जा.क्र. नाडातका /भुसं/१९६२ दि. ०५/०९/२०२४

उपरोक्त संदर्भिय पत्र क्र.३ अन्वये नाशिक महानगरपालिकेची १५ व्या वित्त आयोगा अंतर्गत गंगापुर धरण ते बारा बंगला WTP पर्यंत अशुद्ध पाणी वाहून नेण्यासाठी १८०० मी.मी. व्यासाची लोखंडी पाईपलाईन टाकणे करिता योजना प्रस्तावित आहे. तसेच धरणाला लागुन असलेल्या रस्त्याच्या उजव्या बाजुने अंदाजे ११०० मीटर लांबीची पाईपलाईन चेअरवरती (जमिनीच्या वरून) टाकण्यास तसेच उजव्या तट कालव्याच्या जागेतून टाकावयाच्या पाईपलाईनसाठी धरणाच्या लगत व उजव्या तट कालव्याच्या परिसरातील परिसरातील मोकळ्या जागेत ठिकठिकाणी पाईप ठेवण्यासाठी परवानगी मिळणेबाबत कळविण्यात आले होते.

परंतु सदंर्भ पत्र क्र.४ अन्वये आपल्या कार्यालयामार्फत या कार्यालयाकडुन दिलेल्या पत्रामध्ये परवानगी मिळणेकरिता ११०० मीटर लांबीची पाईपलाईन चेअरवरती (जमिनीच्या वरून) टाकण्यास व अंदाजपत्राकामध्ये १७०० मीटर लांबी असे नमुद केले असुन या विभागास सभ्रम निर्माण झाले असल्याचे कळविले आहे.तसेच चेअरवरती पाईपलाईन टाकण्याची रुंदी ही नमुद नसल्याचे कळविण्यात आले आहे.

करिता, या कार्यालयाकडुन दिलेल्या पत्रामध्ये टाईप करतांना चुकून ११०० मीटर असी टाकण्यात आली असुन ती लांबी ११०० मीटर च्या एवजी १७०० मीटर असे वाचावे.तसेच चेअरवरती पाईपलाईन टाकण्याची रुंदी २.५ मीटर असुन त्याची परवानगी कृपया लवकरात लवकर देण्याचे करावे जेणे करुन कामास सुरुवात करण्यात येईल.

करिता पुढील कार्यवाहीस्तव फेर सादर

उपायुक्त / जावक
लिपिक
नाशिक डावा तट कालवा
उपविभाग, नाशिक-२.
11/9/24

कार्यकारी अभियंता (२)
सार्वजनिक आरोग्य अभियांत्रिकी विभाग, (पापु)
नाशिक महानगपालिका, नाशिक

प्रत:- माहितीस्तव
शाखाधिकारी, गंगापुर धरण शाखा

O/C

NASHIK MUNICIPAL CORPORATION, NASHIK.

Rajiv Gandhi Bhavan, Sharanpur Road, (Post Box No.12) NASHIK- 422 002

Visit us at: www.nmc.gov.in Email : se_ws@nmc.gov.in

No. NMC/PHED(WS)/15th FC / 31 /2024
Date- 09 /09 /2024.

To,
JWIL Infra Limited
Jindal ITF Centre,
28, Shivaji Marg,
New Delhi 110015, India

Name of the work: Designing, providing and construction of Replacement of Old Raw Water PSC line from Gangapur Dam to Bara Bungalow WTP by MS pipeline and allied works for Nashik Municipal Corporation, Nashik.

Reference:

1. Work Order No: NMC/PHED(WSD)/81/2024 dated 16.03.2024.
2. This office Letter: NMC/PHED(WS)/15th FC/26/2024.dated 04/09/2024
3. NMC QC Division Letter No. NMC/QC/53/2024 dated 09.09.2024.

Name of the Contractor: M/s JWIL Infra Limited, New Delhi

Subject: Rectification of Cube Test failure

With reference to letter no.02 the cube samples submitted at NMC QC Lab on 09-09-2024 for the concrete cube casted on 08/09/024 & Cube testing were done in the presence of representatives from NMC, PMC, and your organization. & Cube test result received as per letter ref no.03. the test results indicate that cube has failed to meet the required strength criteria as per standard specification of IS 456:2000

This failure is a serious concern, as it affects the structural integrity and durability of the project. You are hereby directed to immediately undertake rectification measures to address the issue and ensure that the structure meets the required standards. A detailed report of the rectification work carried out must be submitted to this office without delay for further review and action.

Compliance with this directive is mandatory, and failure to act promptly will result in appropriate actions as per the terms and conditions of the contract

09.09.24

JWIL INFRA LTD.

Executive Engineer-2,
Water supply Division,
Nashik Municipal Corporation Nashik

Enclosed the Copy of Ref Letter No.02

Copy to: -

1. Hon.Superetending Engineer,PHED (WS),NMC,Nashik
2. Fortress Infracon Ltd & Yash Innovative Solution LLP JV

Received. 11/9/24

IMIT INFRA LTD.

o/c

NASHIK MUNICIPAL CORPORATION, NASHIK.

Rajiv Gandhi Bhavan, Sharanpur Road, (Post Box No.12) NASHIK- 422 002

Visit us at: www.nmc.gov.in Email : se_ws@nmc.gov.in

No. NMC/PHED(WS)/15th FC/ 30 /2024
Date- 09 /09/2024.

To
Executive Engineer
Quality Control Division,
Nashik Municipal Corporation Nashik.

Subject: - Testing of Cube

Please find enclosed here with the samples collected from the below mentioned work site & it is requested to please test the Cube & communicate the test results to this office as an early date

Name of work: - Designing, providing and construction of Replacement of Old Raw Water PSC line from Gangapur Dam to Bara Bungalow WTP by MS pipeline and allied works for Nashik Municipal Corporation,
Nashik.

1. Tender Cost of Work: -1,71,01,93,916/-
2. Scheme of work: -Construction of BPT
3. Name of agency: -Ms JWIL Infra Ltd, New Delhi.
4. Details of sample as below: -

A) C.C cube

Sr.No.	Grade of Concrete	Date of Casting	Mark	Size in Cm	No.of Sample	Test
1.	M-30	12-08-2024	BPT-Footing	15x15x15	2 Set	28 Days Compressive Strength

Testing charges for the above test will be paid by the agency in each or Demand Draft

Encl:- Sample as Mentioned above

Executive Engineer-2
Water supply Division,
Nashik Municipal Corporation Nashik

Copy to:- 1) Ms JWIL Infra Ltd, New Delhi. For information & necessary action

2) Fortress Infracon Ltd & Yash Innovative Solution LLP (JV)

Recd 13/9

Prepared 18/09/24

Received 18/09/24

JWIL INFRA LTD.

NASHIK MUNICIPAL CORPORATION, NASHIK.

Rajiv Gandhi Bhavan, Sharanpur Road, (Post Box No.12) NASHIK- 422 002

Visit us at: www.nmc.gov.in Email : se_ws@nmc.gov.in

No. NMC/PHED(WS)/FC/ 29 /2024
Date- 6 /9 /2024.

To,
JWIL Infra Limited
Jindal ITF Centre,
28, Shivaji Marg,
New Delhi 110015, India

Name of the work: Designing, providing and construction of Replacement of Old Raw Water PSC line from Gangapur Dam to Bara Bungalow WTP by MS pipeline and allied works for Nashik Municipal Corporation, Nashik.

Subject: Delay in Project Progress as per submitted Schedule.
Name of the Contractor: M/s JWIL Infra Limited, New Delhi.

Reference: 1. Work Order No: NMC/PHED(WSD)/81/2024 dated 16.03.2024.

We have reviewed the project progress against the submitted schedule and noticed that the progress of work is not satisfactory, resulting in a delay for completion of each activity as per submitted bar chart behind the agreed timeline as per accepted tender. Liasoning for obtaining No Objection Certificates (NOCs) and necessary permissions for physical execution of work as required by the accepted tenders, have not been thoroughly followed.

We refer your attention to the accepted tender terms and conditions, particularly Sr. no. 18 of C.S.D and Tender Clause no. 1.1.1. Despite completing the manufacturing of 1800mm Size M.S Pipeline, the pipeline alignment, survey activities, and report preparation and submission, originally scheduled for completion by 29th April 2024, are still pending. This delay may lead to further delays in the overall project timeline.

To overcome these delays, appropriate measures should be taken at your end to cover the current lag and bring the project progress back on schedule. Securing all necessary NOCs and permissions is crucial for the project's timely completion.

Failure to address these concerns promptly may compel us to consider further action in accordance with the accepted terms of the contract, particularly Clause no. 2 of the contract conditions.

प्राप्त
06.09.24

JWIL INFRA LTD.

Executive Engineer-2,
Water supply Division,
Nashik Municipal Corporation Nashik

06/09

Copy to: -1. Hon. Superintendent Engineer, PHED (WS) NMC, Nashik
2. Fortress Infracon Ltd & Yash Innovative Solution LLP

Receive
6.09.2024

NASHIK MUNICIPAL CORPORATION, NASHIK.

Rajiv Gandhi Bhavan, Sharanpur Road, (Post Box No.12) NASHIK- 422 002

Visit us at: www.nmc.gov.in Email : se_ws@nmc.gov.in

No. NMC/PHED(WS)/FC/ 28 /2024
Date- 5 / 09/2024.

To,
JWIL Infra Limited
Jindal ITF Centre,
28, Shivaji Marg,
New Delhi 110015, India

Name of the work: Designing, providing and construction of Replacement of Old Raw Water PSC line from Gangapur Dam to Bara Bungalow WTP by MS pipeline and allied works for Nashik Municipal Corporation, Nashik.

Subject: Approval of Additional Vendors for Valves.

Name of the Contractor: M/s JWIL Infra Limited, New Delhi.

Reference: 1. Work Order No: NMC/PHED(WSD)/81/2024 dated 16.03.2024.

2. Your Letter: Request to Include Addition Vendors for Valves in Tender Document –JWIL-EX-2059-CLT-1182 dated 06.08.2024.

We acknowledge that, as per the reference numbers 2. regarding the inclusion of additional vendors for valves in the tender document for the project titled "Designing, providing, and construction of Replacement of Old Raw Water PSC line from Gangapur Dam to Bara Bungalow WTP by MS pipeline and allied works for Nashik Municipal Corporation, Nashik."

Kindly refer the accepted tender terms & condition of the contract, particularly Sr.no. 63 of C.S.D Your Request as mentioned in refer no.2 is here by rejected as per Term & Condition of accepted Tender

Received 5/9/24

JWIL INFRA LTD.

Executive Engineer-2,
Water supply Division,
Nashik Municipal Corporation Nashik

Copy to: - Hon. Superintendent Engineer, PHED (WS) NMC, Nashik

Copy for Necessary action: -

Fortress Infracon Ltd & Yash Innovative Solution LLP

JMJ INFRA LTD

o/c

NASHIK MUNICIPAL CORPORATION, NASHIK.

Rajiv Gandhi Bhavan, Sharanpur Road, (Post Box No.12) NASHIK- 422 002
Visit us at: www.n mc.gov.in Email : se_ws@nmc.gov.in

No. NMC/PHED(WS)/15th FC/27 /2024
Date- 5/09 /2024.

To,
Invera Testing & Inspection,
NSV FWD NDT, Highway Testing Lab
Soil testing Service in Nashik
Pin Code.422003.

Subject: - Testing of Cube

Please find enclosed here with the samples collected from the below mentioned work site & it is requested to please test the Cube & communicate the test results to this office as an early date

Name of work: - Designing, providing and construction of Replacement of Old Raw Water PSC line from Gangapur Dam to Bara Bungalow WTP by MS pipeline and allied works for Nashik Municipal Corporation,

1. Tender Cost of Work: -1,71,01,93,916/-
2. Scheme of work: -Construction of BPT
3. Name of agency: -Ms JWIL Infra Ltd, New Delhi.
4. Details of sample as below: -

A) C.C cube

Sr.No.	Grade of Concrete	Date of Casting	Cube Mark	Size in Cm	No.of Sample	Test
1.	M-20	21-07-2024	BPT-P	15x15x15	1 set	28 Days Strength
1.	M-20	22-07-2024	BPT-P	15x15x15	1 set	28 Days Strength

Testing charges for the above test will be paid by the agency in each or Demand Draft
Encl:- Sample as Mentioned above

Executive Engineer-2
Water supply Division,
Nashik Municipal Corporation Nashik

Copy to:- 1) Ms JWIL Infra Ltd, New Delhi. For information & necessary action
2) Fortress Infracon Ltd & Yash Innovative Solution LLP (JV).

Received 06/09/24

Received

JWIL INFRA LTD.

o/c

NASHIK MUNICIPAL CORPORATION, NASHIK.

Rajiv Gandhi Bhavan, Sharanpur Road, (Post Box No.12) NASHIK- 422 002
Visit us at: www.n mc.gov.in Email : se_ws@nmc.gov.in

No. NMC/PHED(WS)/15th FC/27 /2024
Date- 5/09/2024.

To,
Invera Testing & Inspection,
NSV FWD NDT, Highway Testing Lab
Soil testing Service in Nashik
Pin Code.422003.

Subject: - Testing of Cube

Please find enclosed here with the samples collected from the below mentioned work site & it is requested to please test the Cube & communicate the test results to this office as an early date

Name of work: - Designing, providing and construction of Replacement of Old Raw Water PSC line from Gangapur Dam to Bara Bungalow WTP by MS pipeline and allied works for Nashik Municipal Corporation,

1. Tender Cost of Work: -1,71,01,93,916/-
2. Scheme of work: -Construction of BPT
3. Name of agency: -Ms JWIL Infra Ltd, New Delhi.
4. Details of sample as below: -

A) C.C cube

Sr.No.	Grade of Concrete	Date of Casting	Cube Mark	Size in Cm	No.of Sample	Test
1.	M-20	22-07-2024	BPT-P	15x15x15	1 set	7 Days Strength
2.	M-20	27-07-2024	BPT-P	15x15x15	1 set	7 Days Strength
3.	M-20	29-07-2024	BPT-P	15x15x15	1 set	7 Days Strength
4.	M-20	30-07-2024	BPT -P	15x15x15	1 set	7 Days Strength
5.	M-30	08-08-2024	BPT- F	15x15x15	1 set	7 Days Strength
6.	M-30	12-08-2024	BPT- F	15x15x15	1 set	7 Days Strength
7.	M-30	13-08-2024	BPT- F	15x15x15	1 set	7 Days Strength
8.	M-30	16-08-2024	BPT- P	15x15x15	1 set	7 Days Strength
9.	M-30	17-08-2024	BPT-P	15x15x15	1 set	7 Days Strength
10.	M-30	20-08-2024	BPT-C	15x15x15	1 set	7 Days Strength

Testing charges for the above test will be paid by the agency in each or Demand Draft
Encl:- Sample as Mentioned above

Executive Engineer-2
Water supply Division,
Nashik Municipal Corporation Nashik

Copy to:- 1) Ms JWIL Infra Ltd, New Delhi. For information & necessary action
2) Fortress Infracon Ltd & Yash Innovative Solution LLP (JV).

JWIL INFRA LTD.

Received 06/09/24

o/c

NASHIK MUNICIPAL CORPORATION, NASHIK.

Rajiv Gandhi Bhavan, Sharanpur Road, (Post Box No.12) NASHIK- 422 002

Visit us at: www.nmc.gov.in Email : se_ws@nmc.gov.in

No. NMC/PHED(WS)/15th FC/ 28 /2024
Date- 04/09/2024.

To
Executive Engineer
Quality Control Division,
Nashik Municipal Corporation Nashik.

Subject: - Testing of Cube

Please find enclosed here with the samples collected from the below mentioned work site & it is requested to please test the Cube & communicate the test results to this office as an early date

Name of work: - Designing, providing and construction of Replacement of Old Raw Water PSC line from Gangapur Dam to Bara Bungalow WTP by MS pipeline and allied works for Nashik Municipal Corporation,
Nashik.

1. Tender Cost of Work: -1,71,01,93,916/-
2. Scheme of work: -Construction of BPT
3. Name of agency: -Ms JWIL Infra Ltd, New Delhi.
4. Details of sample as below: -

A) C.C cube

Sr.No.	Grade of Concrete	Date of Casting	Mark	Size in Cm	No.of Sample	Test
1.	M-30	08-08-2024	BPT-Footing	15x15x15	2 Set	28 Days Compressive Strength

Testing charges for the above test will be paid by the agency in each or Demand Draft

Encl:- Sample as Mentioned above

Recd 6 cubes 6/9

Executive Engineer-2
Water supply Division,
Nashik Municipal Corporation Nashik

Copy to:- 1) Ms JWIL Infra Ltd, New Delhi. For information & necessary action

2) Fortress Infracon Ltd & Yash Innovative Solution LLP (JV)

Recd

JWIL INFRA LTD.

MIT INFRA LTD.

नाशिक महानगर पालिका, नाशिक

सार्वजनिक आरोग्य अभियांत्रिकी विभाग (पाणी पुरवठा)
राजीव गांधी भवन, शरणपूररोड, पोस्ट बॉक्स नं. १२, नाशिक- ४२२००२
Visit us at: www.nmc.gov.in e-mail : se_ws@nmc.gov.in

जा.क्र/साआअवि(पापु)१५विआ /२५ /२०२४
दिनांक : 3 /०९/२०२४

प्रति,
मा. कार्यकारी अभियंता
सार्वजनिक बांधकाम विभाग,दक्षिण
त्रंबक रोड, नाशिक

विषयः- गंगापूर धरण येथून पाईपलाईन टाकण्याकरिता परवानगी मिळणे बाबत.

संदर्भ : - १.या कार्यालयाचा कार्यादेश क्र. जा.क्र/साआअवि(पापु)/८१/२०२४ दि. १६/०३/२०२४
२. या कार्यालयाचे पत्र क्र.जा.क्र/साआअवि(पापु)१५विआ/३७९ /२०२४ दि.०९/०५ /२०२४
३.जि.प.इ व द उपविभाग, नाशिक जा.क्र.जिपना/इवद/स्थाअस/५२२/२४ दि.२५/०६/२४

महोदय,

१५व्या वित्त आयोगाच्या अंतर्गत गंगापूर रॉ वाटर पंपीगस्टेशन ते बारा बंगला जलशुध्दीकरण केंद्राप्रर्यंत कच्चे पाणी (रॉ वाटर) वाहुन नेण्यासाठी १८०० मीमी व्यासाची लोखंडी पाईपची मुख्य गुरुत्वाहीनी टाकण्याच्ये काम हाती घेण्यात आलेले आहे. या कामाचा कार्यादेश संदर्भीय पत्र क्र.१ अन्वये देण्यात आलेला आहे.

संदर्भ पत्र क्र.२ नुसार सदर कामाच्या अंतर्गत १८०० मीमी व्यासाची लोखंडी पाईपलाईन यशवंतराव चव्हाण मुक्त विद्यापिठाकडे जाणाऱ्या कॉंक्रीट रस्त्यामधुन क्रॉस करणे आवश्यक असुन खोदकामानंतर सदर रस्ता पुनःश्च कॉंक्रीटीकरण करुन पुर्ववत करण्यात येईल याबाबतचे परवानगी मिळणेकामीचे पत्र जिल्हा परिषद बांधकाम विभाग कार्यालयास देण्यात आलेले होते.

संदर्भ पत्र क्र.३ अन्वये, सदर रस्ता सिमेंट कॉंक्रीटचा असल्यान शासन परिपत्रक क्र. ओएफसी- २०१२/ प्र.क्र.२०९/ रस्ते-७. मंत्रालय, मुंबई दि. ७/४/२०१४ अन्वये मुद्दा क्र.२ प्रमाणे परवानगीचे अधिकार मा. अधिक्षक अभियंता, सार्वजनिक बांधकाम मंडळ यांच्या कडुन परवानगी घेणे आवश्यक आहे. तसेच रस्त्याचा कामदोष निवारण कालावधी अस्तित्वात असल्यामूळे सार्वजनिक बांधकाम विभागाचे अभिप्राय घेणे आवश्यक असल्याचे कळविण्यात आले आहे.

4/9/2024
आवक लिपीक
अधीक्षक अभियंता
सा. बां.मंडळ, नाशिक

आवक लिपीक
कार्यकारी अभियंता
सार्व.बांध.विभाग,नाशिक
4/9/2024

त्याअनुषंगाने आपल्या विभागाकडुन यशवंतराव चव्हाण मुक्त विद्यापिठाकडे जाणाऱ्या कॉंक्रीट रस्त्यामधुन लोखंडी पाईपलाईन क्रॉसींग करणेकरीता परवानगी मिळावी हि विनंती.

सोबत:- १. उपअभियंता,जिल्हा परिषद,नाशिक यांचे पत्र
२. शासन परिपत्रक
३. स्थळ दर्शक नकाशा

03/08

कार्यकारी अभियंता २
सार्वजनिक आरोग्य अभियांत्रिकी विभाग पा.पु.
नाशिक महानगरपालिका, नाशिक.

प्रत:-माहितीस्तव सविनय सादर
१. मा आयुक्त तथा प्रशासक सो. मनपा, नाशिक
२. मा. अधीक्षक अभियंता, साआअवि,मनपा,नाशिक
३. मा.अधीक्षक अभियंता, सा.बां.विभाग,नाशिक

जि. प. इ व द उपविभाग, नाशिक.
जा. क्र. जिपना/इवद/स्थाअस/५८२/२४
दि. ०३/६/२०२४

प्रति,
म. कार्यकारी अभियंता,
जि.प.इवद विभाग क्र.१, नाशिक.

विषय :- गंगापुर धरण येथून पाईप लाईन टाकण्यासाठी परवानगी मिळणेबाबत.
संदर्भ :- आपले कार्या. पत्र क्र. जिपना/बांखा/इवद १/ प्र.शा./११८/२०२४ दि. १४/५/२०२४

संदर्भीय विषयान्वये सादर करण्यात येते की, गंगापुर धरण येथून पाईप लाईन टाकण्यासाठी परवानगी मिळणे बाबतचा अर्ज प्राप्त झालेला आहे. संदर्भ पत्राचे अनुषंगाने नाशिक महानगरपालिकेचे प्रतिनिधी समक्ष प्रत्यक्ष जागेची पाहणी करण्यात आली. प्रत्यक्ष पाहणीत खालील बाबी आढळून आल्यात.

१) प्रस्तावित पाईप लाईन ही प्रजिमा ३४ ते मुक्त विद्यापीठ जोडरस्ता (ग्रामा ४१) सा.क्र. १/२०० ते १/३०० (अक्षांश : २०° १' ३३" रेखांश : ७३° ४१' ५२") जवळजवळ १.० मी लांबी मध्ये छेदून जाणार आहे.

२) सदर रस्ता जिल्हा परिषद मालकीचा असून रस्त्याचे काम मार्च २०२४ अखेर सार्वजनिक बांधकाम विभागामार्फत नव्याने काँक्रीटीकरण ४.० मी. रुंदीकरीता करण्यात आलेले असून रस्त्याचा कामदोष निवारण कालावधी शिल्लक आहे.

३) रस्त्याचा अस्तित्वातील पृष्ठस्तर सिमेंट काँक्रीटचा आहे.

सदरचा रस्त्याचा पृष्ठस्तर सिमेंट काँक्रीटचा असल्यामूळे शासन परिपत्रक क्र. ओएफसी-२०१२/ प्र.क्र.२०९/ रस्ते-७. मंत्रालय, मुंबई दि. ७/४/२०१४ अन्वये मुद्दा क्र.२ प्रमाणे परवानगीचे अधिकार म. अधिक्षक अभियंता, सा.बां. मंडळ यांना असल्यामूळे मंडळ कार्यालयाची परवानगी घेणे आवश्यक आहे. तसेच रस्त्याचा कामदोष निवारण कालावधी अस्तित्वात असल्यामूळे सार्वजनिक बांधकाम विभागाचे अभिप्राय आवश्यक आहेत. तरी शासन परिपत्रकाप्रमाणे कार्यवाही होणेस विनंती.

उपअभियंता
जि.प. इवद उपविभाग, नाशिक.

प्रत :-
म. कार्यकारी अभियंता-२, सार्व. आरोग्य अभियांत्रिकी विभाग (पापु) नाशिक महानगरपालिका, नाशिक यांना माहितीस्तव सादर.

DE Project
08/06

नाशिक महानगरपालिका, नाशिक

सर्वसामान्य नागरिक व शेतकरी यांना शेतीसाठी / विणकाम करण्यासाठी / इंधनासाठी जळाऊ लाकूड उपलब्धतेकरिता रस्ते ओलांडणीबाबत (गॅट क्रॉसिंग) खोदकामासाठी परवानगी देण्याबाबत.

महाराष्ट्र शासन
सार्वजनिक बांधकाम विभाग
शासन परिपत्रक क्रमांक :- ओएफसी-२०१२/प्र.क्र.२०१/रस्ते-७
मंत्रालय, मुंबई ४०० ०३२.
दि. ०७.०४.२०१४

परिपत्रक

सर्वसामान्य नागरिकांसाठी नियमांचे सुलभीकरण व सुसुत्रीकरण करण्याच्या दृष्टीने रस्ते ओलांडणीबाबत खोदकामासाठी परवानगी देण्याबाबत सर्वसाधारण व समान धोरण लागण्याचा प्रस्ताव शासनाच्या विचाराधीन होता. या अनुषंगाने शासन परिपत्रक क्र. संकिर्ण-०६९६/प्र.क्र.१५७/रस्ते-७, दि.२३.३.२००० अधिक्रमित करण्यात येत आहे. सार्वजनिक बांधकाम विभागाच्या सर्व क्षेत्रीय अधिकाऱ्यांना खुलासा केल्यानुसार सूचना देण्यात येत आहेत.

१. रस्ता खोदून पाईप लाईन टाकण्यासाठी भरावयाच्या अर्जाचा नमुना सर्व अटी व शर्तीसह परिपूर्ण असावा. या अर्जाची प्रत अर्जदारांना उपलब्ध करून देण्यात यावी.

२. मुरूम, माती व खाडीच्या रस्त्यातून पाईप लाईन टाकण्यासाठी परवानगीचे अधिकार उप अभियंता यांना प्रदान करण्यात येत आहेत. डांबरी रस्त्यातून व पदपथातून पाईप लाईन टाकण्यासाठी परवानगीचे अधिकार कार्यकारी अभियंता यांच्याकडे राहतील. फक्त कॉंक्रीट रस्त्यातून व पदपथातून पाईपलाईन टाकण्यासाठी परवानगीचे अधिकार अधीक्षक अभियंत्यांना राहतील. अर्जदाराने विहित अर्जाची प्रत स्वतंत्रपणे पण एकाचवेळी कनिष्ठ अभियंता, उप अभियंता, कार्यकारी अभियंता यांना सादर करावी.

३. परवानगीबाबत दिरंगाई टाळण्यासाठी उप अभियंता / कार्यकारी अभियंता यांनी दर पंधरवड्याला मुख्यालय दिनांकी एक दिवस ठरवून त्या दिवशी प्राप्त अर्जाची छाननी करून परवानगी देण्याबाबत कार्यवाही करावी. अर्ज प्राप्त झाल्यानंतर एका महिन्याचे आत अर्जदारास उत्तर देण्याची जबाबदारी संबंधित सक्षम अधिकाऱ्यांची राहील.

11:48
80%
Gangapur Right Canal
Shri. Hanuman Mandir
Gangapur Right Canal
100 m
3D

०/८

नाशिक महानगर पालिका,नाशिक

सार्वजनिक आरोग्य अभियांत्रिकी विभाग (पाणी पुरवठा)
राजीव गांधी भवन, शरणपूररोड, पोस्ट बॉक्स नं. १२, नाशिक- ४२२००२
Visit us at: www.nmc.gov.in

जा.क्र/साआअवि(पापु) /१५विआ / २९ /२०२४
दिनांक : २६/०८/२०२४

प्रति
उपविभागीय अभियंता,
नाशिक डावा तट कालवा
उपविभाग, नाशिक.

विषयः- गंगापुर धरण येथुन पाईपलाईन टाकणेकरिता परवानगी मिळणेबाबत..

संदर्भः-१) या कार्यालयाचे पत्र जा.क्र. साआअवि (पापु)/३४८ दि. १६/४/२०२४
२) आपल्या कार्यालयाचे पत्र जा. क्र. नाडातका /भुसं/१६६१ दि. ०२/०८/२०२४

उपरोक्त संदर्भिय पत्र क्र.१ अन्वये नाशिक महानगरपालिकेची १५ व्या वित्त आयोगा अंतर्गत गंगापुर धरण ते बारा बंगला WTP पर्यंत अशुद्ध पाणी वाहून नेण्यासाठी १८०० मी.मी. व्यासाची लोखंडी पाईपलाईन टाकणे करिता योजना प्रस्तावित आहे. तसेच धरणाला लागुन असलेल्या रस्त्याच्या उजव्या बाजुने अंदाजे ११०० मीटर लांबीची पाईपलाईन चेअरवरती (जमिनीच्या वरून) टाकण्यास तसेच उजव्या तट कालव्याच्या जागेतून टाकावयाच्या पाईपलाईनसाठी धरणाच्या लगत व उजव्या तट कालव्याच्या परिसरातील परिसरातील मोकळ्या जागेत ठिकठिकाणी पाईप ठेवण्यासाठी परवानगी मिळणेबाबत मा.कार्यकारी अभियंता,नाशिक पाटपबांधारे विभाग,नाशिक विभागीय कार्यालयास कळविण्यात आले होते.

संदर्भ पत्र क्र.२ नुसार उपविभागांतर्गत येत असणा-या गंगापुर धरण ते बारा बंगला WTP पर्यंत अशुद्ध पाणी वाहून नेण्यासाठी १८०० मी.मी. व्यासाची लोखंडी पाईपलाईन टाकणे करिता गंगापुर धरणाच्या सावरगांव गेटच्या बाजुने धरणालगत असलेल्या रस्त्याच्या (पुर्वेकडील बाजुने) व यशवंतराव मुक्त विद्यापीठाचे कंपाऊंड यांच्या मधुन जलसंपदा विभागाच्या मालकीच्या जमिनीतून चेअरवरती पाईपलाईन टाकणेकरिता निम्नस्वाक्षरीकार शाखाधिकारी गंगापुर धरण शाखा व या कार्यालयाचे कनिष्ठ अभियंता श्री. साईश गवळी यांनी संयुक्त पाहणी केली असुन सोबत क्षेत्रिय अहवाल व सदर बाबीची पुर्तता करुन या कार्यालयामार्फत शाखा कार्यालयाकडे प्रस्ताव सादर करण्यात येत आहे. तरी आपल्या स्तरावरुन जलसंपदा विभागाच्या मालकीच्या जमिनीतून चेअरवरती पाईपलाईन टाकणेसाठी परवानगी मिळणेकरीता सदर प्रस्ताव वरिष्ठ कार्यालयास पाठविण्यात यावा. जेणे करुन परवानगी व काम करण्यास विलंब होणार नाही

याकरिता खालील बाबींची पुर्तता पुढील प्रमाणे करण्यात येत आहे.

१) अंदाजपत्रक

२) संकल्पन

३) नकाशा

४) संयुक्त पाहणी अहवाल

तरी सदरची पाईप लाईन टाकणेकरिता परवानगी सत्वर मिळणेस्तव विनंती

कार्यकारी अभियंता (२)
सार्वजनिक आरोग्य अभियांत्रिकी विभाग, (पापु)
नाशिक महानगपालिका, नाशिक

प्रत:-माहितीस्तव सविनय सादर

१. मा. अधीक्षक अभियंता, साआअवि,मनपा,नाशिक

प्रत:-सस्नेह अग्रेषित

२. मा.कार्यकारी अभियंता,नाशिक पाटपबांधारे विभाग,नाशिक यांना माहितीसाठी व उचित कार्यवाहीसाठी सविनय सादर

प्रत:- माहितीस्तव

३. शाखाधिकारी, गंगापुर धरण शाखा

आवक / जावक
लिपिक
नाशिक महानगरपालिका
उपविभाग, नाशिक-२.

नाशिक पाटबंधारे विभाग
ना. जि. क

Name Of Project : DPC of Replacement of Old Raw Water PSC line from Gangapur Dam to Bara Bungalow WTP by MS Pipeline and allied works for Nashik Municipal

Client Name: Nashik Municipal Corporation (NMC)

Contractor : JWIL Infra Ltd

PMC : Fortress Infracon Ltd & Yash Innovative Solution LLP (JV)

S.No	Discription of Item	Qty	Rate	Unit	Amount	Remarks
1	Manufacturing, providing and supplying ERW/fabricated M. S. pipes (Commercial quality)including procurements of plates, gas cutting to required size rolling, tack welding assembling in suitable lengths to form pipes, welding on automatic welding machine and forming 'V' edge on both ends of pipes including all taxes (Central and local), railway freight, insurance unloading from railway wagon, loading into truck, transport to stores / site, unloading, stacking, etc, complete as per IS - 3589 and IS-5504 as applicable as per specifications (No negative tolerance in thickness is permissible).					
	1800 mm ID with 14mm thick	1700.00	64454.99	Rmt	10,95,73,483.00	
2	Blast Cleaning of old or new pipeline surface internally with mechanical cleaning machine having steel scraper blades with required passes including removing all rust, scaling etc. including cutting of pipes at required places, rewelding the same including cost of all materials and labour, etc, complete (Pipes pieces if required for rewelding of old pipeline shall be paid separately.)	9608.40	151.2	Sqm	14,52,790.08	
3	Providing and applying of elastomeric (450% elongation), thermoplastic, fire retardant, coating skin tensile strength 18 to 21 kg. / cm2, antifungal, antibacterial, anticorrosive, graft co-polymer coating as per IS 16361: 2015, Non Toxic, Lead Free on external pipe lines in unlaid / laid condition after proper cleaning. 50 micron DFT of self bonding grade with metal surface, 50 micron DFT of inner coat and 50 micron DFT of Top Coat. Application should be done after proper surface preparation by shot blasting to a finish of SA 2.5. Total DFT of 150 micron to be achieved by application of 4 coats of three different grades of material as suggested by the manufacturer. To achieve superior performance and long life of the coating, application should be done under the supervision of the manufacturer or by manufacturer's authorized applicator.					
	Water pipe lines (external) in unlaid condition.	9608.40	1093.05	Sqm	1,05,02,461.62	
4	Providing and applying of elastomeric (450% elongation), thermoplastic, fire retardant, coating skin tensile strength 18 to 21 kg. / cm 2, antifungal, antibacterial, anticorrosive, graft co- polymer coating as per IS 16361: 2015, Non Toxic, Food Grade, Lead Free on internal surface of pipe lines. 100 micron DFT of self bonding grade with steel surface and 100 micron DFT of Top Coat. Application should be done after proper surface preparation by shot blasting to a finish of SA 2.5. Total DFT of 200 micron to be achieved by application of 4 coats of three different grades of material as suggested by the manufacturer. To achieve superior performance and long life of the coating, application should be done under the supervision of the manufacturer or by manufacturer's authorized applicator.					
	Pipe line in unlaid condition	9608.40	1375.5	Sqm	1,32,16,354.20	
5	Lowering laying in position to correct line and level including M. S. pipes with / without any out coating on pedastals or chairs or trenches upon prepared formation. The rate to include loading, unloading hoisting, marginal cutting wherever required, assembling and tack welding, and transportation upto 500 M. etc. completed as specified.					
	1800 mm ID with 14mm thick	1700.00	1419.60	Rmt	24,13,320.00	

S.No	Discription of Item	Qty	Rate	Unit	Amount	Remarks
6	Welding in all positions with required number of runs, for M. S. pipes internally and / or externally including gauging wherever necessary, fixing appurtenances and other accessories in connection with pipe laying work as per specification.					
	Butt Joints : Plate thickness: 14mm.	813.16	1719.90	Rmt	13,98,545.86	
7	Hydraulic testing of M.S. pipeline to specified pressure including cost of all materials and labour and water for testing for the length upto 1km., using reciprocating type pumps which should be able to provide specified test pressure gauges and other necessary quipments, labour, operation charges, etc. required for testing. The rate under this item shall also includest of retesting, if necessary. Above 1800 mm. upto 2250 mm. dia. (I.D.)					
	Above 1800 mm. upto 2250 mm. dia. (I.D.)	1700.00	65740.50	Rmt	11,17,58,850.00	
8	Excavation for foundation/pipe trenches in earth soils, sand, gravel and soft murum					
	Lift 0.00M to 3.00M	11261	183.75	Cum	20,69,172.00	
9	Providing and laying Cement concrete of trap/granite/quartzite/ gneiss metal for PCC work below foundation and footing including normal dewatering, plywood form work, compaction, finishing and curing, etc, complete.					
	PCC M-150	224	6204	Cum	13,92,177.60	
10	Providing and laying in situ Cement concrete of trap/granite/quartzite/gneiss metal for RCC work in foundation like raft, grillage, strip foundation and footing of RCC columns and steel stanchions including normal dewatering, plywood form work, compaction, finishing and curing, etc, complete. (By weigh batching and mix design for M- 250 and M-300 only. Use of L & T, A.C.C., Ambuja, Birla Gold,Manikgad, Rajashree, etc. cement is permitted.) Excluding M.S. or Tor reinforcement.					
	M-30 grade	557	8193	Cum	45,62,845.56	
11	Providing and casting in situ Cement Concrete of trap/granite/quartzite/ gneiss metal of approved quality for RCC work as per detailed drawings and designs or as directed by Engineer-in-charge including normal dewatering, plywood form work, bully/steel prop ups, compaction, finishing the formed surfaces with CM 1:3 of sufficient minimum thickness if special finish is to be provided and curing, etc. complete. (By weigh batching and mix design for M-250 and M-300 only. Use of L&T, A.C. C., Ambuja, Birla Gold, Manikgad, Rajashree, etc. cement is permitted) Excluding M.S. or Tor reinforcement.					
	M-30 grade for all types of columns.	314	9651	Cum	30,31,958.16	
12	Providing and casting in situ C. C. of trap / granite / quartzite/ gneiss metal of approved quality for RCC works as per detailed drawings and designs or as directed by Engineer-in-charge including normal dewatering, ,plywood form work, bully/steel prop ups compaction, finishing the formed surfaces with C. M. 1:3 of sufficient minimum thickness to give a smooth and even surface wherever necessary or roughening if special finish is to be provided and curing, etc. complete. (By weigh batching and mix design for M-250 and M-300 only. Use of L&T, A.C.C., Ambuja, Birla Gold, Manikgad, Rajashree, etc. cement is permitted.) Excluding M.S. or Tor reinforcement					
	M-30 grade for Beams/Braces/Lintels	359	9486	Cum	34,05,853.44	

S.No	Discription of Item	Qty	Rate	Unit	Amount	Remarks
13	Providing and fixing in position steel bar reinforcement of various diameters for RCC piles, caps, footings, foundation, slabs, beams, columns, canopies, staircases. newels, chajjas, lintels, pardies, copings, fins, arches, etc. as per detailed designs, drawings and schedules; including cutting, bending, hooking the bars, binding with wires or tack welding and supporting as required, etc. complete. (including cost of binding wire)					
	Tor Steel	148	97746.15	MT	1,44,28,739.28	
14	Providing structural steel work in single stanchions composed of RSJ, channel, etc, with caps, bases, mild steel plates, angles, brackets, cleats, gusset plates, anchor bolts, etc. as per detailed design and drawing or as directed by Engineer-in- charge including cutting, fabrication, hoisting, erecting, fixing in position, making riveted/ bolted / welded connections and one coats of anticorrosive paint and over it two coats of oil painting, etc. complete.(MJP-DSR section F-item no 4	32.56	73517.85	MT	23,93,463.78	
	Total Amount				**28,16,00,014.58**	
	Quoted Rate	**Less(-)**	**0.90%**		**25,34,400.13**	
	Gross Amount				**27,90,65,614.45**	

Deputy Engineer, (Project)
Public Health Engineering Department (WS)
Nashik Municipal Corporation, Nashik

Executive Engineer,
PHED (WS)
NMC, Nashik

Name Of Project : DPC of Replacement of Old Raw Water PSC line from Gangapur Dam to Bara Bungalow WTP by MS Pipeline and allied works for Nashik Municipal

Client Name: Nashik Municipal Corporation (NMC)

Contractor : JWIL Infra Ltd

PMC : Fortress Infracon Ltd & Yash Innovative Solution LLP (JV)

S.No	Discription of Item	No	L	B	H/D	QTY	Unit
1	Manufacturing, providing and supplying ERW/fabricated M. S. pipes (Commercial quality)including procurements of plates, gas cutting to required size rolling, tack welding assembling in suitable lengths to form pipes, welding on automatic welding machine and forming 'V' edge on both ends of pipes including all taxes (Central and local), railway freight, insurance unloading from railway wagon, loading into truck, transport to stores / site, unloading, stacking, etc, complete as per IS - 3589 and IS-5504 as applicable as per specifications (No negative tolerance in thickness is permissible).						
		1	1700			**1700**	RM
2	Blast Cleaning of old or new pipeline surface internally with mechanical cleaning machine having steel scraper blades with required passes including removing all rust, scaling etc. including cutting of pipes at required places, rewelding the same including cost of all materials and labour, etc, complete (Pipes pieces if required for rewelding of old pipeline shall be paid separately.)						
	Sand Blasting 3.14*1.8	1	1700	5.652		**9608.40**	Sqm
3	Providing and applying of elastomeric (450% elongation), thermoplastic, fire retardant, coating skin tensile strength 18 to 21 kg. / cm2, antifungal, antibacterial, anticorrosive, graft co- polymer coating as per IS 16361: 2015, Non Toxic, Lead Free on external pipe lines in unlaid / laid condition after proper cleaning. 50 micron DFT of self bonding grade with metal surface, 50 micron DFT of inner coat and 50 micron DFT of Top Coat. Application should be done after proper surface preparation by shot blasting to a finish of SA 2.5. Total DFT of 150 micron to be achieved by application of 4 coats of three different grades of material as suggested by the manufacturer. To achieve superior performance and long life of the coating, application should be done under the supervision of the manufacturer or by manufacturer's authorized applicator.						
	Water pipe lines (external) in unlaid condition.	**1**	1700	5.652		**9608.40**	Sqm
4	Providing and applying of elastomeric (450% elongation), thermoplastic, fire retardant, coating skin tensile strength 18 to 21 kg. / cm 2, antifungal, antibacterial, anticorrosive, graft co- polymer coating as per IS 16361: 2015, Non Toxic, Food Grade, Lead Free on internal surface of pipe lines. 100 micron DFT of self bonding grade with steel surface and 100 micron DFT of Top Coat. Application should be done after proper surface preparation by shot blasting to a finish of SA 2.5. Total DFT of 200 micron to be achieved by application of 4 coats of three different grades of material as suggested by the manufacturer. To achieve superior performance and long life of the coating, application should be done under the supervision of the manufacturer or by manufacturer's authorized applicator.						
	Pipe line in unlaid condition	1	1700	5.652		**9608.40**	Sqm
5	Lowering laying in position to correct line and level including M. S. pipes with / without any out coating on pedastals or chairs or trenches upon prepared formation. The rate to include loading, unloading hoisting, marginal cutting wherever required, assembling and tack welding, and transportation upto 500 M. etc. completed as specified.						
	1800 mm ID with 14mm thick	1	1700			**1700**	RM

S.No	Discription of Item	No	L	B	H/D	QTY	Unit
6	Welding in all positions with required number of runs, for M. S. pipes internally and / or externally including gauging wherever necessary, fixing appurtenances and other accessories in connection with pipe laying work as per specification.						
	Butt Joints : Plate thickness: 14mm.						
	(1700/12)*3.14*1.828	1	142	3.14	1.828	**813**	Rm
7	Hydraulic testing of M.S. pipeline to specified pressure including cost of all materials and labour and water for testing for the length upto 1km., using reciprocating type pumps which should be able to provide specified test pressure gauges and other necessary quipments, labour, operation charges, etc. required for testing. The rate under this item shall also includest of retesting, if necessary. Above 1800 mm. upto 2250 mm. dia. (I.D.)						
	Above 1800 mm. upto 2250 mm. dia. (I.D.)	1	1700			**1700**	RM
8	Excavation for foundation/pipe trenches in earth soils, sand, gravel and soft murum						
	Lift 0.00M to 3.00M	1360	2.4	2	3.45	**11261**	Cum
9	Providing and laying Cement concrete of trap/granite/quartzite/ gneiss metal for PCC work below foundation and footing including normal dewatering, plywood form work, compaction, finishing and curing, etc, complete.						
	PCC M-150	1360	1.5	1.1	0.1	**224**	Cum
10	Providing and laying in situ Cement concrete of trap/granite/quartzite/gneiss metal for RCC work in foundation like raft, grillage, strip foundation and footing of RCC columns and steel stanchions including normal dewatering, plywood form work, compaction, finishing and curing, etc, complete. (By weigh batching and mix design for M- 250 and M-300 only. Use of L & T, A.C.C., Ambuja, Birla Gold,Manikgad, Rajashree, etc. cement is permitted.) Excluding M.S. or Tor reinforcement.						
	M-30 grade for Foundation	1360	1.3	0.9	0.35	**557**	Cum
11	Providing and casting in situ Cement Concrete of trap/granite/quartzite/ gneiss metal of approved quality for RCC work as per detailed drawings and designs or as directed by Engineer-in-charge including normal dewatering, plywood form work, bully/steel prop ups, compaction, finishing the formed surfaces with CM 1:3 of sufficient minimum thickness if special finish is to be provided and curing, etc. complete. (By weigh batching and mix design for M-250 and M-300 only. Use of L&T, A.C. C., Ambuja, Birla Gold, Manikgad, Rajashree, etc. cement is permitted) Excluding M.S. or Tor reinforcement.						
	M-30 grade for all types of columns.	1360	0.3	0.35	2.2	**314**	Cum
12	Providing and casting in situ C. C. of trap / granite / quartzite/ gneiss metal of approved quality for RCC works as per detailed drawings and designs or as directed by Engineer-in-charge including normal dewatering, ,plywood form work, bully/steel prop ups compaction, finishing the formed surfaces with C. M. 1:3 of sufficient minimum thickness to give a smooth and even surface wherever necessary or roughening if special finish is to be provided and curing, etc. complete. (By weigh batching and mix design for M-250 and M-300 only. Use of L&T, A.C.C., Ambuja, Birla Gold, Manikgad, Rajashree, etc. cement is permitted.) Excluding M.S. or Tor reinforcement						
	M-30 grade for Beams/Braces/Lintels	680	2.2	0.3	0.8	**359**	Cum
13	Providing and fixing in position steel bar reinforcement of various diameters for RCC piles, caps, footings, foundation, slabs, beams, columns, canopies, staircases. newels, chajjas, lintels, pardies, copings, fins, arches, etc. as per detailed designs, drawings and schedules; including cutting, bending, hooking the bars, binding with wires or tack welding and supporting as required, etc. complete. (including cost of binding wire)						

S.No	Discription of Item	No	L	B	H/D	QTY	Unit
	Tor Steel					**148**	MT
14	Providing structural steel work in single stanchions composed of RSJ, channel, etc, with caps, bases, mild steel plates, angles, brackets, cleats, gusset plates, anchor bolts, etc. as per detailed design and drawing or as directed by Engineer-in- charge including cutting, fabrication, hoisting, erecting, fixing in position, making riveted/ bolted / welded connections and one coats of anticorrosive paint and over it two coats of oil painting, etc. complete.(MJP-DSR section F-item no 4						
	Nos	1	1.45	0.3	14	0.05	
	Nos	680	1.45	0.3	14	32.51	
				Total		**32.56**	MT

Deputy Engineer, (Project)
Public Health Engineering Department (WS)
Nashik Municipal Corporation, Nashik

Executive Engineer,
PHED (WS)
NMC, Nashik

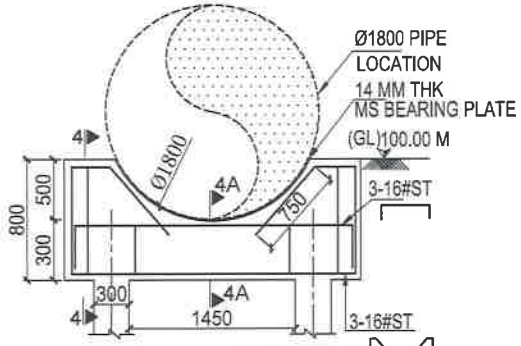

NOS.	ALL
DIA.	8#
SPACING	100 C/C

BEAM B1

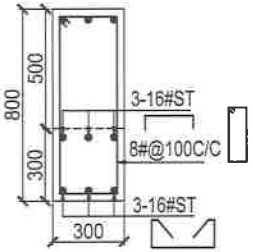

SEC 4-4

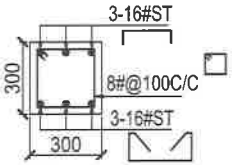

SEC 4A-4A

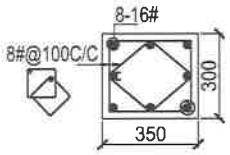

SEC 5-5
FOR COL C1

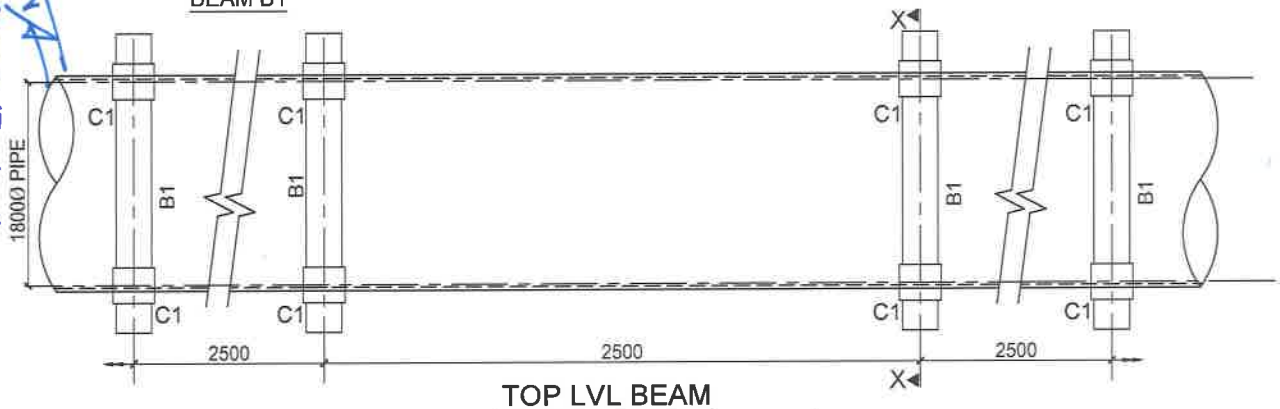

TOP LVL BEAM

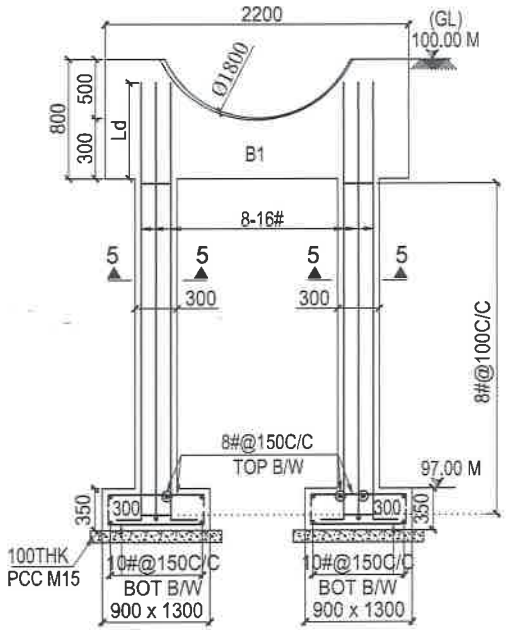

SECTION X-X
DETAILS OF FOOTING F1 & COL C1

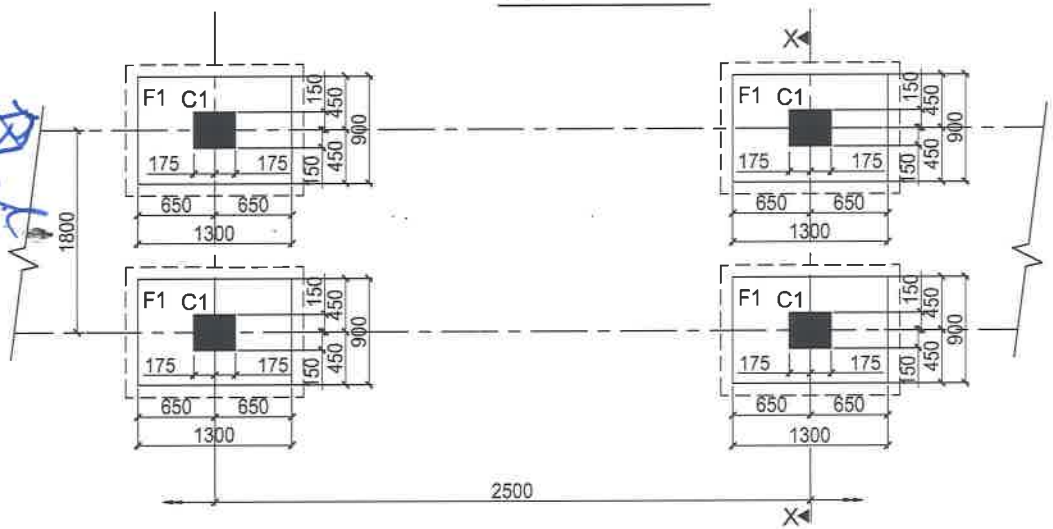

FOUNDATION PLAN

REV.	DATE	DESCRIPTION	DRN.	CHD.	APPD.
0	31.07.2024	ISSUED FOR APPROVAL	JP	YAD	ADD

CLIENT:
NASHIK MUNICIPAL CORPORATION
Water Supply Department,
1st Floor,Rajiv Gandhi Bhavan, Sharanpur Road,Nashik– 422 002

CONTRACTOR:
JWIL INFRA LTD.
28 SHIVAJI MARG NEW DELHI – 110015

CONSULTANT :
FORTRESS INFRACON LTD - YASH INNOVATIVE SOLUTIONS LLP

PROJECT:
Designing, Providing and construction of Replacement of Old Raw Water PSC line from Gangapur Dam to Bara Bunglow WTP by MS pipeline and allied works for Nashik Muncipal Corporation, Nashik.

TITLE: REINFORCEMENT DETAIL FOR CHAIR

DRG. NO.: NMC-JWIL-BPT-RCC-02 SHEET NO.: 1/1

REV.	SCALE	DATE	DRAN. BY	REVWD. BY	APPD. BY
00	Size :A-3 NTS	31.07.2024	DBG	YAD	ADD

Deputy Engineer, (Project)
Public Health Engineering Department (WS)
Nashik Municipal Corporation, Nashik

Executive Engineer,
PHED (WS)
NMC, Nashik

Deputy Engineer, (Project)
Public Health Engineering Department (WS)

Executive Engineer,
PHED (WS)

क्षेत्रिय पाहणी स्थळ अहवाल

दि. ०१-०७-२०२४ रोजी उपविभागांतर्गत येत असणा-या गंगापुर धरण ते बारा बंगला WTP पर्यंत अशुद्ध पाणी वाहून नेण्यासाठी १८०० मी.मी. व्यासाची लोखंडी पाईपलाईन टाकणे करिता गंगापुर धरणाच्या सावरगांव गेटच्या बाजुने धरणालगत असलेल्या रस्त्याच्या (पुर्वेकडील बाजुने) व यशवंतराव मुक्त विद्यापीठाचे कंपाऊंड यांच्या मधुन जलसंपदा विभागाच्या मालकीच्या जमिनीतून चेअरवरती पाईपलाईन टाकणेकरिता परवानगी मिळणे करिता स्थळ पाहणी करण्यात आली असुन सोबत स्थळ पाहणीचे छायाचित्रे जोडण्यात आले आहे. तसेच स्थळ पाहणी दरम्यान अधिकारी व प्रतिनिधी खालील प्रमाणे उपस्थितीत होते.

स्थळ पाहणी दरम्यान उपस्थितीत अधिकारी व प्रतिनिधीः-

१. श्री.एन.पी.डावरे, उपविभागीय अभियंता,नाशिक डावा तट कालवा ,उपविभाग, नाशिक
२. श्री. साईश गवळी,सहाय्यक कनिष्ठ अभियंता,मनपा,नाशिक
३. श्री. काळे शाखाधिकारी गंगापुर धरण शाखा,गंगापुर
४. श्री. नितिन इंगळे- प्रतिनिधी प्रकल्प व्यवस्थापन सल्लागार ठाणे.
५. श्री.रामकृष्ण रेड्डी, कंत्राटदार प्रतिनिधी,जिंदाल कंपानी प्रा.ली.दिल्ली

स्थळ पाहणी दरम्यान काढलेले छायाचित्रे

महाराष्ट्र शासन, जलसंपदा विभाग,
नाशिक डावा तट कालवा उपविभाग, नाशिक
तिडके कॉलनी, तारांगण समोर, त्र्यंबकरोड, नाशिक - 422 002
विभागाचे संकेतस्थळ : www.wrd.maharashtra.gov.in

जा.क्र.नाडातका/भुसं/ १९९१ /सन- 2024 दिनांक :- 2 /8/2024.

प्रति,

मा. कार्यकारी अभियंता 2
सार्वजनिक आरोग्य अभियांत्रिकी विभाग पा. पु.
नाशिक महानगरपालिका , नाशिक

विषय:- गंगापुर धरण येथुन पाईपलाईन टाकणेकरिता परवानगी मिळणेबाबत ..

संदर्भ:-
1) आपल्या कार्यालयाचे पत्र जा.क्र. साआअवि(पापु)/348 दि. 16/4/2024
2) विभागीय कार्यालयाचे पत्र जा.क्र. नापावि/भुसं/2534 दि. 3/5/2024
3) शाखाधिकारी , गंगापुर धरण शाखा कार्यालयाचे पत्र जा.क्र. 295 दि. 2/7/2024
4) या कार्यालयाचे शाखा कार्यालयास दिलेले पत्र जा.क्र. नाडातका / 1486 दि. 9/7/2024

उपरोक्त विषयान्वये नाशिक महानगरपालिकेची 15 व्या वित्त आयोगा अंतर्गत गंगापुर धरण ते बारा बंगला WTP पर्यंत अशुद्ध पाणी वाहुन नेण्यासाठी 1800 मी.मी. व्यासाची लोखंडी पाईपलाईन टाकणे करिता योजना प्रस्तावित आहे. तसेच धरणाला लागुन असलेल्या रस्त्याच्या उजव्या बाजुने अंदाजे 1100 मीटर लांबीची पाईपलाईन चेअरवरती (जमिनीच्या वरुन) टाकण्यास तसेच उजव्या तट कालव्याच्या जागेतुन टाकावयाच्या पाईपलाईनसाठी धरणाच्या लगत व उजव्या तट कालव्याच्या परिसरातील परिसरातील मोकळ्या जागेत ठिकठिकाणी पाईप ठेवण्यासाठी परवानगी मिळणेबाबतचे पत्र या कार्यालयास संदर्भिय पत्र क्र. 2 अन्वये विभागीय कार्यालयाकडुन प्राप्त झालेले आहे .

तरी या उपविभागांतर्गत असणा-या गंगापुर धरण ते बारा बंगला WTP पर्यंत अशुद्ध पाणी वाहुन नेण्यासाठी 1800 मी.मी. व्यासाची लोखंडी पाईपलाईन टाकणे करिता निम्नस्वाक्षरीकार , शाखाधिकारी गंगापुर धरण शाखा व आपल्या कार्यालयाचे कनिष्ठ अभियंता श्री. साईश गवळी यांनी क्षेत्रिय पाहणी केली असुन गंगापुर धरणाच्या सावरगांव गेटच्या बाजुने धरणालगत असलेल्या रस्त्याच्या (पुर्वेकडील बाजुने) व यशवंतराव मुक्त विद्यापीठाचे कंपाऊंड यांच्या मधुन जलसंपदा विभागाच्या मालकीच्या जमिनीतुन चेअरवरती पाईपलाईन टाकणेकरिता खालील बाबींची पुर्तता शाखा कार्यालयाकडे करण्यात यावी .

1) अंदाजपत्रक 2) संकल्पन 3) नकाशा 4) संयुक्त पाहणी अहवाल

उपरोक्त नमुद बाबींची पुर्तता केलेनंतरच सदर प्रस्ताव वरिष्ठ कार्यालयास पाठविणेत येईल .

हे आपले माहितीसाठी व कार्यवाहीसाठी सविनय सादर .

(एन.पी.डावरे)
उपविभागीय अभियंता
नाशिक डावा तट कालवा
उपविभाग, नाशिक.

प्रत :- मा. कार्यकारी अभियंता , नाशिक पाटबंधारे विभाग , नाशिक यांना माहितीसाठी व योग्य त्या कार्यवाहीसाठी सविनय सादर .

प्रत :- शाखाधिकारी, गंगापुर धरण शाखा यांना माहितीसाठी व योग्य त्या कार्यवाहीसाठी रवाना.

2/- उपरोक्त नमुद बाबींची पुर्तता केलेनंतर व आपल्या कार्यालयाकडुन सदर पाईपलाईन कोणत्या गटांमधुन जाणार आहे ते नकाशात दर्शवावे. तसेच सदर जागेचा भाडेपट्टा प्रस्ताव व बुडीत क्षेत्र नकाशा असा सविस्तर प्रस्ताव उपविभागीय कार्यालयास सादर करावा.

NASHIK MUNICIPAL CORPORATION, NASHIK.

Rajiv Gandhi Bhavan, Sharanpur Road, (Post Box No.12) NASHIK- 422 002

Visit us at: www.nmc.gov.in Email : se_ws@nmc.gov.in

No. NMC/PHED(WS)/FC/ 21 /2024
Date- 19 / 8 /2024.

To,
JWIL Infra Limited
Jindal ITF Centre,
28, Shivaji Marg,
New Delhi 110015, India

Name of the work: Designing, providing and construction of Replacement of Old Raw Water PSC line from Gangapur Dam to Bara Bungalow WTP by MS pipeline and allied works for Nashik Municipal Corporation, Nashik.

Reference:

1. Work Order No: NMC/PHED(WSD)/81/2024 dated 16.03.2024.

Name of the Contractor: M/s JWIL Infra Limited, New Delhi

Subject: Issuance of Signed Tender Documents and Pre-Qualification Documents

We are pleased to inform you that your tender for the work of Designing, Providing, and Constructing the Replacement of the Old Raw Water PSC Line from Gangapur Dam to Bara Bungalow WTP using MS Pipeline and Allied Works has been accepted. A work order has been issued as per our reference letter dated 16.03.2024

As per your requirement, we are now issuing the following documents:

1. Signed Tender Documents: (Two Copies)
    a. Tender Form
    b. Terms and Conditions
    c. Scope of Work
    d. Technical Specifications
    e. Commercial Terms
2. Pre-Qualification Documents:
    a. Certificate of Registration
    b. Proof of Experience
    c. Financial Capability Statement
    d. Quality Management System Certification

Here find the attached documents, duly signed by us. Please note that the issuance of these documents is subject to the terms and conditions mentioned therein. We look forward to working with you on this project.

Attachments:

1. Signed Tender Documents (Two Copies)
2. Pre-Qualification Documents

19/08/2024 O/C

Executive Engineer-2,
Water supply Division,
Nashik Municipal Corporation Nashik

Copy to:-

1. Hon.Superetending Engineer,PHED (WS),NMC,Nashik

DF Aplcane

NASHIK MUNICIPAL CORPORATION, NASHIK.

Rajiv Gandhi Bhavan, Sharanpur Road, (Post Box No.12) NASHIK- 422 002

Visit us at: www.nmc.gov.in Email : se_ws@nmc.gov.in

No. NMC/PHED(WS)/FC/ 20 /2024
Date- 19/ 8 /2024.

To,
JWIL Infra Limited
Jindal ITF Centre,
28, Shivaji Marg,
New Delhi 110015, India

Name of the work: Designing, providing and construction of Replacement of Old Raw Water PSC line from Gangapur Dam to Bara Bungalow WTP by MS pipeline and allied works for Nashik Municipal Corporation, Nashik.

Reference:

1. Work Order No: NMC/PHED(WSD)/81/2024 dated 16.03.2024.
2. Your Letter: Submission of Coating Methodology & Technical data sheet for Meta Chem Paints: JWIL-EX-2059-CLT-1179 dated 18.07.2024.
3. PMC Letter: FILYIS/2024/NMC/Gangapur/012/ dated 12.08.2024.

Name of the Contractor: M/s JWIL Infra Limited, New Delhi

Subject: Approval of Coating Methodology

We acknowledge that, as per the reference numbers 2 & 3, Coating Methodology & Technical data sheet for Meta Chem Paints submitted has been reviewed and approved by Project management Consultant (PMC) and Nashik Municipal Corporation (NMC).

It ~~Should~~ would be ensured that all project operations continue to align with the approved Coating Methodology & Technical data sheet for Meta Chem Paints. Any deviations or modifications to this plan must be communicated to and approved by the NMC prior to implementation.

Therefore, you are hereby authorized to proceed with the Project activities as outlined in the submitted documents.

Executive Engineer-2,
Water supply Division,
Nashik Municipal Corporation Nashik

Copy to:-

1. Hon.Superetending Engineer,PHED (WS),NMC,Nashik

Copy for Necessary action:-

2. Fortress Infracon Ltd & Yash Innovative Solution LLP

Received
Deshpande
For JWIL
Vinayak Deshpande
9552150900

JWIL INFRA LTD.

19/8/24
Fortress-Yash
Nitin Pongle
8806490954

JMIL INFRA LTD.

O/C

NASHIK MUNICIPAL CORPORATION, NASHIK.

Rajiv Gandhi Bhavan, Sharanpur Road, (Post Box No.12) NASHIK- 422 002

Visit us at: www.nmc.gov.in Email : se_ws@nmc.gov.in

No. NMC/PHED(WS)/15th FC/ 19 /2024
Date- 09/08/2024.

To

Executive Engineer
Quality Control Division,
Nashik Municipal Corporation Nashik.

Subject: - Testing of Cube, Sand, Aggregate, Steel

Please find enclosed here with the samples collected from the below mentioned work site & it is requested to please test the Cube & communicate the test results to this office as an early date

Name of work: - Designing, providing and construction of Replacement of Old Raw Water PSC line from Gangapur Dam to Bara Bungalow WTP by MS pipeline and allied works for Nashik Municipal Corporation,
Nashik.

1. Tender Cost of Work: -1,71,01,93,916/-
2. Scheme of work: -Construction of BPT
3. Name of agency: -Ms JWIL Infra Ltd, New Delhi.
4. Details of sample as below: -

A) C.C cube

Sr.No.	Grade of Concrete	Date of Casting	Mark	Size in Cm	No.of Sample	Test
1.	M-20	23-07-2024	BPT	15x15x15	1 Set of 3 cubes	Compressive Strength of 14 days

B) Cement/ Sand/Aggregate/Steel bar

Sr.No.	Materials its identification mark	No	Test to be Conducted
1.	Cement	1	Basic Tests
2.	Fine Aggregate	1	Fineness modulus, Silt & Clay
3.	Coarse Aggregate	1	Fineness Modulus
4.	Steel 10mm	3 nos of 0.7m Length	
5.	12mm	3 nos of 0.7m Length	
6.	16mm	3 nos of 0.7m Length	

Testing charges for the above test will be paid by the agency in Cash or Demand Draft

Encl:- Sample as Mentioned above

Executive Engineer-2 (i/c)
Water supply Division,
Nashik Municipal Corporation Nashik

For Fortress 09-8-24

Copy to:- 1) Ms JWIL Infra Ltd, New Delhi. For information & necessary action

2) Fortress Infracon Ltd & Yash Innovative Solution LLP (JV).

14/8/24

Received 10/08/2024
For. JWIL

JWIL INFRA LTD.

DFA please

NMC/WATER/OWL/2024/88

नाशिक महानगर पालिका,नाशिक

सार्वजनिक आरोग्य अभियांत्रिकी विभाग (पाणी पुरवठा)

राजीव गांधी भवन, शरणपूररोड, पोस्ट बॉक्स नं. १२, नाशिक- ४२२००२

Visit us at: www.nmc.gov.in

जा.क्र/साआअवि(पापु) /१५विआ / ९८ /२०२४

दिनांक : 06 /०८/२०२४

प्रति

अधीक्षक अभियंता,

यांत्रिकी व विद्युत विभाग,

नाशिक महानगरपालिका, नाशिक.

प्रकल्पाचे नांव:- गंगापुर धरण रॉ वॉटर पंपिग स्टेशन ते बारा बंगला जलशुध्दीकरण केंद्रापर्यंत कच्चे पाणी (रॉ वॉटर) वाहून नेण्यासाठी १८०० मी मी व्यासाची लोखंडी पाइप मुख्य गुरुत्ववाहिनी टाकणे नाशिक पाणी पुरवठा योजना

विषय:- बीपीटी (BPT) साइटवरील कामगारांच्या निवासासाठी आवश्यक व्यवस्था करणेबाबत.

संदर्भ:- १.या कार्यालयाचा कार्यादेश क्र. जा.क्र/ साआअवि (पापु)/८१/२०२४ दि. १६/०३/२०२४

२. M/s JWIL Infra Limited, New Delhi यांच्याकडून कामगारांच्या निवासासाठी परवानगीबाबतचे पत्र दिनांक दि.२६/०७/२०२४

महोदय,

उपरोक्त विषयाच्या अनुषंगाने, गंगापुर धरण रॉ वॉटर पंपिंग स्टेशन ते बारा बंगला जलशुध्दीकरण केंद्रापर्यंत कच्चे पाणी (रॉ वॉटर) वाहून नेण्यासाठी १८०० मिमी व्यासाची लोखंडी पाइप मुख्य गुरुत्ववाहिनी टाकण्याच्या प्रकल्पाच्या संदर्भात, M/s JWIL Infra Limited, New Delhi यांच्याकडून कामगारांच्या निवासासाठी परवानगीबाबतचे पत्र दिनांक २६/०७/२०२४ प्राप्त झाले आहे. या पत्रामध्ये त्यांनी मनपाच्या बीपीटी (BPT) साइटजवळील रिकाम्या कर्मचारी निवासस्थानांमध्ये त्यांच्या कामगारांसाठी निवास व्यवस्थेची विनंती केली आहे.

संबंधित विषयाच्या अनुषंगाने, मा. आयुक्त सो. साहेबांनी रिकाम्या कर्मचारी निवासस्थानांना पाणी व वीज पुरवठा समवेत द्यावेत असे आदेशित केले आहे. या संदर्भात, पाणी व विजपुरवठा व्यवस्था व आवश्यक दुरुस्तीचा खर्च M/s JWIL Infra Limited यांच्याकडून करण्यात येईल. तरी सदर निवासस्थान आपल्या अख्यातरीत येत असल्यामुळे, बीपीटी (BPT)साइटवरील रिकाम्या निवासस्थानांमध्ये कामगारांसाठी निवास व्यवस्था करण्यासाठी आवश्यक परवानगी आपल्या विभागामार्फत देण्यात यावी.

सोबत पत्राची मुळ प्रत जोडलेली आहे.

अधीक्षक अभियंता

सार्वजनिक आरोग्य अभियांत्रिकी विभाग, (पापु)

नाशिक महानगपालिका, नाशिक

06/08

प्रत:-माहितीस्तव सविनय सादर

१) मा. आयुक्त तथा प्रशासक सो, मनपा, नाशिक

Gangapur to Bara Ban pipeline Letters

वेळ द्या पुरवा

पाणीपुरवठा / विद्युत व यां.त्रिकी
कार्यालय इंजिनीअर व पाणीपुरवठा
सदोष दाखवत

JWIL
SUSTAINABLE
WATER MANAGEMENT

आयुक्त कार्यालय
नाशिक महानगरपालिका
दि. २६ / ७ / २०२४
आयुक्त _____

Date: 26-07-2024

To,
The Municipal Commissioner,
Nashik Municipal Corporation,
Nashik.

Project: Designing, providing and construction of Replacement of Old Raw Water PSC line from Gangapur Dam to Bara Bungalow WTP by MS pipeline and allied works for Nashik Municipal Corporation, Nashik.

Sub – Permission required for accommodation of workmen at BPT site in existing staff quarters.

Ref.:

1. Work Order No: NMC/PHED(WSD)/81/2024 dated 16.03.2024.

Respected Sir,

In relation to the project described and referenced above, we have observed that there are some empty staff quarters close to the NMC-owned BPT site.

Given the monsoon season and the volume of work, we kindly request that you provide us with accommodations for laborers. We are willing to pay for all utility costs and perform the necessary upgrades and repairs to make it livable. We respectfully ask that you ensure the apartments have a functional water supply and power, for which we are prepared to bear the costs.

We appreciate your prompt attention to this matter.

Thanking you and assuring you of our best services as always.

Yours Faithfully,

EEL
26/7

Anand Awasthi
Authorized Signatory
For JWIL Infra Limited

पत्र क्रमांक 424/28/06/24
सार्वजनिक आरोग्य अभियांत्रिकी विभाग (ना.पु.)
नाशिक महानगरपालिका, नाशिक

श्री गायकी
स.क.अ.

NMC/WATER/OHL/2024/87

नाशिक महानगर पालिका,नाशिक

सार्वजनिक आरोग्य अभियांत्रिकी विभाग (पाणी पुरवठा)

राजीव गांधी भवन, शरणपूररोड, पोस्ट बॉक्स नं. १२, नाशिक- ४२२००२

Visit us at: www.nmc.gov.in

जाक्र/मनपा/साआअवि (पापु) /96 /२०२४

दिनांक:- 06/०८/२०२४

प्रति,

मुख्य लेखाधिकारी,

लेखा व वित्त विभाग,

नाशिक महानगरपालिका, नाशिक

विषय :- बँकेत खाते उघडणेबाबत..

कामाचे नांव :- मा.केंद्र शासन पुरस्कृत अमृत २.० अभियानांतर्गत नाशिक महानगरपालिका क्षेत्रात पाणी पुरवठा सुधारणा करणे.

संदर्भ:-१) मा. प्रधान सचिव, नवि-२, यांच्या अध्यक्षतेखालील केंद्र पुरस्कृत अमृत २.० अभियानांतर्गत गठीत राज्यस्तरीय तांत्रिक समितीच्या दि. १६ जुलै २०२४ रोजीच्या बैठकीचे इतिवृत्त

२) मा.कक्ष अधिकारी,नगरविकास विभाग,मंत्रालय,मुंबई,महाराष्ट्र शासन यांचे पत्र क्र.अमृत-२०२४/प्र.क्र./३६८/नवि-३३ दि. २४ जुलै २०२४

वरील विषयान्वये संदर्भिय क्र.०१ नुसार मा.प्रधान सचिव,नवि-२, यांच्या अध्यक्षतेखालील केंद्र पुरस्कृत अमृत २.० अभियानांतर्गत गठीत राज्यस्तरीय तांत्रिक समितीची (SLTC) दि. १६ जुलै २०२४ रोजी बैठक संपन्न झाली असुन त्यानुसार संदर्भिय क्र. ०२ अन्वये या मंजुरी निविदा प्रसिध्द करणेकामी प्रशासकीय मान्यतेचे इतिवृत्त निर्गमित करण्यात आलेला आहे.

अमृत २.० अनियानाअंतर्गत नागरी स्थानिक स्वराज्य संस्थांमार्फत सादर होणाऱ्या प्रकल्पांसाठी एकुण प्रकल्प किंमतीपैकी केंद्र शासन, राज्य शासन व नागरी स्थानिक स्वराज्य संस्थांच्या आर्थिक हिस्स्यांचे प्रमाण पुढीलप्रमाणे राहील.

नागरी स्थानिक स्वराज्य संस्थेचा प्रकार	केंद्र हिस्सा (%)	राज्य हिस्सा (%)	नागरी स्थानिक स्वराज्य संस्थेचा हिस्सा (%)
अ+ अ वर्ग व ब वर्ग महानगरपालिका	२५	२५	५०

तरी वरील कामाची जाहीर ई-निविदा दि. ०२/०८/२०२४ रोजी प्रसिध्द करणेत आलेली असुन सदर कामाबाबत अमृत २.० अंतर्गत स्वतंत्र व्यवहार होणेसाठी बँकेत खाते उघडणे आवश्यक असुन सदर कामासाठी आपलेविभागामार्फत मा. आयुक्त तथा प्रशासक सो. यांची मान्यता असुन त्यानुसार बँकेत स्वतंत्र खाते उघडण्यात यावे. ही विनंती.

अधिक्षक अभियंता

सार्वजनिक आरोग्य अभियांत्रिकी विभाग, (पापु)

नाशिक महानगरपालिका, नाशिक

प्रत :- मा तीस्तव सविनय सादर

मा. आयुक्त तथा प्रशासक सो, मनपा, नाशिक

Amrut DPR letter9.pdf

दिनांक :- /०२/२०२४

सविनय सादर,

कामाचे नांव :-मनपा पाणीपुरवठा विभागातील पाणी वितरण व्यवस्थेच्या कामासाठी आऊट सोर्सिंगव्दारे व्हॉलमन सेवा पुरविणे कामी कामास मुदतवाढ मिळणेबाबत.

संदर्भ :- १) निविदा सुचना क्रं. ४/२०२१-२०२२
२) मा.आयुक्त सो यांचेकडील जा.क्र.नस/साआअवि/५९७/२०२२ दि.२८/०२/२०२२ चे पत्र
३) मा.महासभा ठराव क्रं. ०१ दि.२९/०५/२०२०
४) मा.स्थायी समिती ठराव क्रं.१०१८ दि.२८/०२/२०२२
५) कार्यारंभ आदेश जा.क्र./मनपा/साआअवि(पापु)/१२/२०२२ दि. ०१/०६/२०२२ मे. सुकिबा मॅनेजमेंट सर्व्हीसेस, नाशिक.
६) मा. महासभा ठराव क्र. २६० दि.११/०९/२०२३(सन २०२३-२४ व २०२४-२५ या वर्षाची मान्यता)
७) मा. महासभा ठराव क्र. ३३५ दि.१०/१०/२०२३(सन २०२३-२४ व २०२४-२५ या वर्षाची मान्यता)

उपरोक्त विषयान्वये सदर कामाची मुदत दि ३१/०५/२०२३ रोजी सुपंष्टात आली असुन पाणी पुरवठा विभागात एकुण ६ विभाग असुन सहा विभागाकरीता एकुण १०० व्हॉलमनची मक्तेदारामार्फत नेमणुक करण्यात आलेले होती परंतु मागील पाच ते सहा महिन्याचे कालावधीत काही व्हॉलमन सेवानिवृत्त झालेले आहेत. तसेच नाशिक विभागातील काही व्हॉलमन कर्मचारी यांची पदन्नोती होऊन इतरत्र बदली झालेले असल्याने अतिरिक्त व्हॉलमनची आवश्यकता होती त्यामुळे एकुण ६ विभागाकरीता सहा महीन्याची म्हणजेच दि. ०१/०६/२०२३ ते ३०/११/२०२३ पर्यंत मुदतवाढ देण्यात येऊन १०६ व्हॉलमनची सेवा घेण्यात आलेली होती.

तसेच व्हॉलमनची सेवा देणेसाठी नव्याने निविदा प्रक्रीया राबवुन सन ऑक्टोबर २०२३ ते सप्टेंबर २०२४ या कालावधीकरीता एकुण १२० व्हॉलमन व ऑक्टोबर २०२४ ते सप्टेंबर २०२५ या कालावधीकरीता एकुण १३५ व्हॉलमन असे दोन वर्षासाठी प्राकलन तयार केले असुन व्हॉलमनची सेवा घेण्याकरीता एकुण र.रु. ६,३५,३७,५०३/- खर्च होणार आहे. सदर कामाची निविदा प्रसिध्द करण्यात आलेली आहे. निविदा प्रसिध्दी नंतर प्रिबीड मिटींगमध्ये इच्छुक मक्तेदार यांनी मोठया प्रमाणावर बदल करणेबाबत सुचना दाखल केलेल्या आहेत. त्यावर निर्णय घेणेस विलंब होणार आहे. तसेच उक्त सुचनांचा विचार करता सदर कामाचे तीन भागात विभागणी करुन नव्याने निविदा प्रक्रीया राबविणेकरीता नविन प्राकलन तयार करुन मा. आयुक्त सो यांचे मंजुरीस्तव सादर केलेले आहे. त्यामुळे सदर निविदा प्रक्रीया पुर्ण होणेस विलंब लागणार असल्याने पुनःश्च एकुण १२० व्हॉलमन सेवेसाठी दि० ०१/१२/२०२३ ते दि. ३०/०६/२०२४ पावेतो आज रोजी कार्यरत असलेले मक्तेदार मे. सुकीबा यांना मुदतवाढ देणे आवश्यक आहे.

पाणी पुरवठा विभाग हा अत्यावश्यक सेवेत मोडत असल्याने दैंनदिन पाणी पुरवठा सुरळीत ठेवणेकामी व्हॉलमन हा पाणी पुरवठा व्यवस्थेतील मुख्य घटक आहे. सद्य: स्थितीत उपलब्ध असलेल्या व्हॉलमनची संख्या दैनंदिन कामासाठी अंत्यंत कमी आहे. व्हॉलमन पदाची आवश्यकता मनपा पाणीपुरवठा विभागातील कामासाठी कामे आऊटसोर्सिंगच्या माध्यमातून करुन घेणे आवश्यक आहे.

नाशिक महानगरपालिका, नाशिक क्षेत्रात नव्याने १९ जलकुंभांचे काम सुरु असुन त्यातील काही जलकुंभ पुर्णत्वाच्या मार्गावर आहे तसेच सहा विभागातील कार्यरत व्हॉलमनपैकी काही व्हॉलमन यांना साप्ताहीक सुट्टी देणेस पर्यायी व्यवस्था नसल्याने काम करण्यास अडचणी निर्माण होत आहे.

NASHIK MUNICIPAL CORPORATION, NASHIK.

Rajiv Gandhi Bhavan, Sharanpur Road, (Post Box No.12) NASHIK- 422 002

Visit us at: www.nmc.gov.in Email : se_ws@nmc.gov.in

No. NMC/PHED(WS)/ 16 /2024
Date- 6 /8 /2024.

To,
JWIL Infra Limited
Jindal ITF Centre,
28, Shivaji Marg,
New Delhi 110015, India

Name of the work: Designing, providing and construction of Replacement of Old Raw Water PSC line from Gangapur Dam to Bara Bungalow WTP by MS pipeline and allied works for Nashik Municipal Corporation, Nashik.

Reference:

1. Work Order No: NMC/PHED(WSD)/81/2024 dated 16.03.2024.
2. Your Letter: Submission of Project Quality Assurance and Control Plan: JWIL-EX-2059-CLT-1178 dated 18.07.2024.
3. PMC Letter:FILYash/2024/NMC/Gangapur/11 dated 05.08.2024.

Name of the Contractor: M/s JWIL Infra Limited, New Delhi

Subject: Approval of Quality control procedure for concreting

We acknowledge that, as per the reference no 2 & 3, Quality Control Concreting methodology submitted has been reviewed and approved by PMC & Nashik Municipal Corporation (NMC).

It Should be ensured that all project operations Continue to align with the approved Quality Control Methodology for Concrete. Any deviations or modifications to this plan must be communicated to and approved by the NMC prior to implementation.

Therefore, you are hereby authorized to proceed with the Project activities as outlined in the submitted documents.

06/08

Executive Engineer-2 (I/c)
Water supply Division,
Nashik Municipal Corporation
Nashik

Copy to:-

1. Hon.Superetending Engineer,PHED (WS),NMC,Nashik

Copy for Necessary action:-

2. Fortress Infracon Ltd & Yash Innovative Solution LLP

office copy

6/8/24.
JWIL.

Recieved 6/08/24
Nitin Ingle

JWIL INFRA LTD.

Quality Control Procedure for Concreting

Doc. No. QC-STD-QPR-0019

JWIL Infra Limited

Corporate office: Jindal ITF Centre,
28, Shivaji Marg,
New Delhi - 110015

Web site www.jwil.in

AMENDMENT SHEET / HISTORY

Issue	Rev.	Reason for Change	Brief description of change	Effective Date
1	0	Initial Submission	None	07th May 2024

Name / Agency	Authored by: EPC JWIL	Approved by: Client NMC
Name	**Anand Awasthi**	
Date	**7th May 2024**	
Signature with stamp		

Table of Contents

1. OBJECTIVE

The purpose of this procedure is to ensure that JWIL Infra Limited (JWIL) undertakes all concrete activities in accordance with the project specifications and applicable codes & standards.

Quality Control Procedure for Concrete shall be used in JWIL for deploying the requirements for Concrete related to implementation of civil project. The intent is that all the Concrete Job associated with the civil activities are performed in compliance with the client's specification and/or good industry practice.

2. APPLICABILITY

The applicability of this procedure includes Concrete - Material, Mixing, Transportation, Placing, Compaction and Testing activities carried out in accordance with the good industry practices, project specifications and corresponding approved Drawing. Client Specification shall take Precedence over this procedure.

3. REFERENCE DOCUMENT

IS:456	Code of practice for Plain & Reinforced Cement Concrete
SP-23 of BIS	Mix design manual
IS: 383	Spec. for fine & coarse aggregates
IS :10262	Guidelines for mix design
IS :516	Method of concrete cube testing
IS :2502	Spec. for cutting & bending of steel bars
IS:1199	Method of sampling and analysis of concrete
IS: 4926	Ready Mix Concrete code of practice
IS:3812	Fly ash specification
IS:15388	Silica fume Specification
IS:4082	Stacking and storage of raw materials
IS:269	OPC specification
IS:7861	Code of practice for extreme weather concreting
IS:455	Portland Slag Cement specification
IS:1489 Part 1	Portland Pozzolana cement specification

4 DEFINITIONS

Aggregate	Stone chips/natural source which are tested and found suitable for concreting
Mix Design	Process to identify the correct raw material quantities for achieving the required concrete performance
Reinforcement	TMT Steel Rebars used for imparting tensile strength to concrete
TMT Bars	Thermo-Mechanically Twisted Bars Steel bars used as reinforcement
CRS Bars	Corrosion resistance Steel bars used as reinforcement for Water retaining structures.
RCC	Reinforced Cement Concrete (With Steel Bars/Reinforcement)
PCC	Plain Cement Concrete (without Steel Bars)
Admixture	Chemical for use in concrete to provide desired workability, strength and other criteria without increasing Water-Cement Ratio
RMC	Ready Mix Concrete
OPC	Ordinary Portland Cement

RESPONSIBILITIES

5.1 PROJECT MANAGEMENT FUNCTIONS

Refer HR Manual for Assigned Duties and responsibilities of Project Management Functions.

5.2 MANAGERS / EXECUTION HEAD

1. Should be aware of the requirements specified in Project Specifications and Procedures
2. Provide the DPR Drawings / latest approved drawings and organize the verification by site Engineers and from PMC / Client
3. Ensure that risk assessment procedure is understood and being followed, and the team is using proper Personal Protective Equipment – their usage is mandatory in all survey activities
4. Ensure that the risk assessment is performed with involvement of their staff and workmen, controls are identified and implemented effectively.

5.3 Site Engineer

1. Shall make himself conversant with the project specifications and be competent to perform concreting operation
2. Ensure that concrete is prepared using approved design mix only without accepting and tolerating any deviation.
3. Raw material shall be procured only from approved sources including water. Cement used shall be branded and approved one manufactured not earlier than three months.
4. Aggregate and sand shall be stored on Concrete / brick lined or tarpaulin to eliminate possibility of contamination with dust / soil.
5. He will ensure that forming and staging is done as per approved procedure / drawing to comply with project specification.
6. The forming shall be fully sealed using 5mm foam sheet and masking tape.
7. Vibrators will be used during concrete pouring. Spare vibrator shall be made ready at site in case of some breakdown.
8. All three stages of inspection of concrete shall be done thoroughly i.e. before start, during concreting and after concreting.
9. Adequate curing arrangement and ensuring that curing is done without any gaps or failure.
10. Each batch record (printed slip) shall be attached to the Pour card.
11. Based on quantity, sufficient number of concrete cubes shall be filled and identified with unique number.
12. Sufficient warning signs shall be displayed. As per the area of concreting consider deployment of marshal for smooth flow of traffic and guide needy ones.
13. Conduct toolbox talk and explain all hazards and its control in concreting activity.
14. Implement the controls related to hazards effectively
15. Ensure that PPEs are worn by himself, and all personnel and adequate warning mechanism is in place before commencement of trenching activity at site.
16. Special emphasis shall be made on avoiding any pollution. All concrete pipe and barrel washing shall be collected in one lined pit for gravity separation and the water may be used for dust suppression of curing.

6. MEASURABLE PARAMETERS

Process	Criteria /Methods to evaluate effectiveness	Target %	When to control	Frequency	Control Parameters	Responsibility	Reviewer	Records
Source Approval	Check the suitability of Aggregate, Cement, Admixture TMT Steel Re-bars & Water	100	Before Conducting Mix Design	Client Spec. / IS Code	Quality Team	Quality Team	Quality Office	Office (Planning/Billing)
Design Mix Testing, Selection Approval	As specified in the drawing/design details/ as per project specification	100	During initial design and testing of Mix or when any parameter is changed	Client Spec. / IS Code / Approved drawings	Quality Team	Quality Team/ Third Party	Quality Office/ HO	As built record
Site Insp.	Readiness, Rigidity of Shuttering, Reinforcement Placing, Cover, Temperature and Weather condition	100	Before production of concrete	Client Spec. / IS Code / Approved drawings	Execution Team	Execution Team	Site Office	Office (Planning/Billing)
Mixing	Moisture Correction and Modification in the approved Mix Design	100	Source approval / Incoming material inspection	Intermittent checking of Material Grading / Mixing Time and Process, homogenous mix, Required workability	Quality Team	Quality Team	Quality Office	Office (Planning/Billing)
Transportation & Pouring	Concrete Pour Plan	100	Before start of work (Transportation, Placing and Compaction)	Client Spec. / IS Code / Approved drawings	Execution Team	Execution Team	Site Office	Office (Planning/Billing)
Finishing	Surface finish, Curing & Strength Testing	100	Visible surface irregularities such as honeycombing, spalling, curing started just after de-shuttering till minimum curing period, Cube compressive strength	Client Spec. / IS Code / Approved drawings	Execution Team	Quality team	Site Office	

7. DESCRIPTION

7.1 INSTRUMENTS

Survey activity is to be performed using the following instruments

1. Total Station / Auto Level with Staff and accessories
2. Measuring Tape
3. Cube Moulds

4. Slump Test
5. Concrete Cube Testing M/c
6. Sieve Analysis
7. Temperature gun
8. Site Lab Set Up

7.2 MATERIALS

Concrete work shall be in conformance to related standards and Client specification. Materials to be used shall be procured only from approved source. Approved materials such as aggregates, cement, sand, Admixture, Fibre, Mineral Admixtures and water etc. shall be used. Other than Sand, Aggregate, water all other materials shall be procured from the client approved manufacturers / reputed manufacturers or as specified in sub-contract.

7.2.1 CEMENT

Cement shall be of standard brand as required by Client / JWIL. The cement shall confirm to IS 12269 the cement shall have date of manufacturing printed on it and the cement shall not be older than 6 weeks for all works. The cement brands allowed are ISI mark, 43 grades fresh OPC cement of following make with test report from approved Government laboratory will be used. Only fresh OPC cement manufacture within four weeks will be allowed to be used. Cement bags will be neatly stacked in an orderly manner to admit easy access.

7.2.2 AGGREGATES

The Coarse aggregates shall consist of crushed stone of clean, angular, hard, tough, durable rock of uniform quality and shall be clean from excess of dust, flat, or elongated pieces, soft, or disintegrated stone, clay or other deleterious matter. The size of aggregate shall be as mentioned in drawing / specifications or as per mix design. The grading zone shall be Zone I, II or III of fine aggregate as per IS-383, Table-4. Fine aggregate shall consist of dis-interrogation of Rock, and which has been deposited by streams or glacial agencies, or crushed stone sand or gravel sand. But sand from sea shores, creeks or river bed of tidal effect should not use for filling or concreting. Use of stone dust shall not be done as replacement of natural / manufactured sand. Based on mix design it shall be required to be established permitted stone dust to achieve consistently acceptable strength. Aggregates to be used shall be procured only from approved source.

7.2.3 WATER

Water shall be conforming to IS 456. Generally potable water shall be used for both mixing the concrete and curing. Relevant tests may be conducted as per Project Specification or relevant Indian Standard. The Ph value of water shall not be less than 6. Underground water can also be used, if it meets all requirements as per IS: 456.

7.2.4 Reinforcement Steel

Reinforcement Steel shall be procured only from primary rollers as per Contract document. Reinforcement Steel shall be HYSD TMT (High Yielding Strength Deforming Thermo Mechanically Treated) conforming to IS: 1786–1985, and for Water retaining structures CRS steel shall be used and requisite laboratory tests shall be carried out for conformance as Indicated in Project Specification/Indian Standard. Minimum clear cover to main reinforcement shall be provided for RCC works as shown in the drawings unless otherwise specified in the project specifications using cement blocks of same grade and strength.

7.2.5 Fly Ash

Use of Fly ash shall be approved prior to use in any concrete mix. Fly ash of Grading 1 conforming to IS: 3812 shall be used in quantity of 20 to 35% of cementitious content. Normally in water projects it is not used.

7.2.6 Micro silica

For High Performance Concrete (Concrete Grade > M50), Silica fumes shall be used conforming to IS: 15388. In water projects high grade concrete is not used, however if design requires, it can be used.

7.3 STORAGE OF MATERIALS

Arrangements for storage of Concrete constituent material shall be as per the technical specification of the contract or fulfilling all the requirements as per IS 4082.

7.3.1 Storage of Coarse Aggregates

The material shall be transported in trucks from the quarry to the site of Batching Plant / Ajax Fiori Location / Site Storage Area. All aggregates shall be stored on masonry or concrete floored bins to prevent intermixing and the inclusion of dirt and foreign materials. Alternatively, it can be stored on Tarpaulin sheets. Aggregates of different sizes shall be stored separately and in such a way that mixing is prevented. During summer season / when weather is hot; spraying of water on stockpiles shall be undertaken. Suitable arrangement shall be made to cover aggregates from top, if necessary. The storage of coarse aggregate shall be conforming as per IS 4082 Standard.

7.3.2 Storage of Fine Aggregates

Natural sand which is duly washed shall be transported in trucks from river basins to the batching plant after obtaining required permissions. Washing process shall be carried out at designated quarry to ensure that silt content is reduced to the lowest extent. Fine Aggregate shall be stored in a manner like the one described for Coarse

Aggregate. The storage bins shall have paved floor. Adequate quality control shall be maintained before accepting the material; silt content for every truckload by weight / volumetric methods and the gradation shall be checked. Suitable arrangement shall be made to cover aggregates from top, if necessary. The storage of Fine aggregate shall be conforming as per IS 4082 Standard.

7.3.3 Storage of Cement

Adequate arrangement has been made to ensure un-interrupted supply of cement of brand. Cement shall be delivered in bags / bulkers to the site of Batching Plant / Site Stores in trucks and shall be stored in go-down / Silo respectively. The maximum height of cement bags to be stacked at one place would be 10 bags. Cement bags shall not be stored on floor but 3-4 inch clearance shall be provided from ground. Space shall be left between bags and side walls of storage room. A system shall be evolved that principle of first-in-first-out is followed to ensure that cement, which arrived earlier, is used first in chronological order. Also, the week of manufacture shall be displayed properly. It is preferred to use cement within three months from date of manufacturing. The relevant code shall be IS 4082.

7.3.4 Storage of Water

Water shall be pumped from borehole near the site of Batching Plant / Stores or obtained from Water Supply agency. Water shall undergo treatment (if required) before storing them in the underground tanks. Water shall be stored in the HDPE tanks. Generally, water shall be to a temperature in range 5°C to 20°C to ensure that the final temperature of concrete at the time of placing is below 35°C (Preferred).

7.3.5 Storage of Admixtures

Admixtures are generally stored in the drums supplied by the manufacturer. Adequate stock of admixture drums shall be made available at the batching plant / Site Stores depending on the planning schedule. Admixture shall be stored in the original container and inside shed protected from direct sun & Rain. Generally, design Mixes shall be carried out by using 2-3 different types of admixtures to avoid dependence on a single type. Identification of each admixture drum is required to be maintained for its batch no. and date of expiry. Principle of first-in-first-out (FIFO) to be used.

7.3.6 Risk factors Concrete

1. **Material risks:** - Inadequate material quality, Insufficient material quantity, - Incorrect material proportions

2. **Equipment risks**: - Mixer breakdowns, Pumping equipment failures, Transportation accidents

3. **Workforce risks:** - Inadequate training, Inexperienced personnel, Physical harm from manual handling or equipment operation

4. Environmental risks: - Weather conditions (extreme temperatures, rain, wind), Site conditions (uneven terrain, poor access), Environmental contamination

5. Process risks: - Inadequate mixing or compaction, Insufficient curing or finishing, Poor quality control

6. Health and safety risks: - Falls from heights, Electrical hazards, Chemical exposure

To mitigate these risks, consider:

1. Conducting regular equipment maintenance
2. Providing training and supervision for workers
3. Implementing quality control measures
4. Monitoring weather and site conditions
5. Using personal protective equipment (PPE)
6. Developing contingency plans for unexpected events

7.4 Concrete Mix design and Establishment

Concrete mix design shall be carried out in accordance with Client Specifications, Indian Standards IS: 10262, handbook SP:23 and other reference standards. Test results for cement, aggregates, water and admixture shall be taken care of for mix-design. Trial mixes shall be carried out prior to concrete production to establish the mix ratio for different grade of concrete.

Minimum cement content and maximum water/cement ratios for different exposure conditions and grades of concrete for water retaining structures, buildings, roads/pavement layers shall be as per contract agreement and relevant specifications.

Mix design is required to be conducted at Client's approved institutes / agencies / NABL accredited Labs.

7.4.1 Preparation of Trial Mixes (As per IS 20262, SP 23)

7.4.1.1 Objective

The proportioning of different trial concrete mixes to determine the quantities of respective ingredients for each grade to produce concrete having adequate workability, strength and durability for the exposure to which it shall be subjected.

7.4.1.2 Material

Coarse aggregate, fine aggregate, water, cement, mineral admixtures and admixtures conforming to relevant standards specified as per above clauses.

7.4.1.3 Testing

Testing of various material shall be carried out as per requirement of project specification or applicable Indian Standards.

7.5 Construction / Trial Procedure

Mix design shall be done as per specification. Before & after preparation of concrete following operations and tests shall be carried out.

Pre-concrete works data shall be recorded like determination of surface moisture, testing of ingredients etc. Test frequency of incoming material to be maintained as per Inspection and testing plant. Proportioning of aggregates and cement, as determined by the concrete mix design, shall be done by weight. The Batching plant & other equipment shall be calibrated from time to time to ensure proper working. Calibration check of equipment's shall be carried out as per calibration plan.

Measured quantities of water shall be added to produce dense concrete of required consistency, specified strength and satisfactory workability. The concrete mix thus produced shall be inspected visually for its consistency and cohesion. The workability shall also be checked by slump-cone test method. If the mix passes these initial tests, required number of concrete cubes shall be taken following a method prescribed in Indian Standards (summarized in Annexure I). The concrete cubes shall be checked for its setting time, removed from cube-molds, cured in water and tested for its crushing strength using manual / electrical cube testing machine depending on location. Concrete in different ratio with different dosages and combination of cement and admixture shall be done to ascertain their compatibility and most suitable permutation. All the above inspection & tests shall be conducted as per inspection & test plan. Based on the initial inspection, behavior of concrete after production and crushing value, the mix ratio shall be proposed to the engineer for approval.

7.6 Sequence for Production of Concrete

Batching plants of adequate capacity shall be erected or if concrete quantity is relatively small than Ajax Fiori. All concrete ingredients shall be batched by weight (not by volume) as per the mix design and then fed into the batch mixer. The batching plants are provided with automatic computerized monitoring system to ensure that correctly weighed ingredients are let into the batch mixer. A computerized printout for every batch shall be made available, to cross check the parameters. Manual mixing of concrete is not acceptable.

7.6.1 Concrete Batching Operation:

1. Ingredients of the concrete shall be tested during incoming and stored properly at their designated place. Laboratory situated close to Batching Plant / Ajax Fiori shall perform all necessary testing required regularly to find out moisture content of sand and coarse aggregate by rapid moisture-meter for correction of water adjustments,

if any. Temperature of concrete shall be as per the requirement of specific structure and specification. At the place of concreting, typically it is below 35^{0}C and for normal concrete it should not exceed 40°C for as per the limit specified in IS 7861. The operation and transportation of concrete all the precautions should be as specifications of contract / IS 7861 (part I & Part II)

2. Site Engineer after verification of shuttering and staging as per approved design / drawings shall raise requisition, Quality Manager or his nominated person shall hand over the mix proportion data to batching plant operator who shall input the data to the system and start production of concrete. The weighing scales are all calibrated once in three months. Coarse and fine aggregates shall be weighed cumulatively and discharge into the pan. Similarly, cement shall be weighed cumulatively in another scale and water and admixture shall be weighed and discharged into the pan.

3. Once the transmit mixer is fully loaded, the same is directed towards pouring point for final discharge. Each transit mixer shall carry a delivery record containing all relevant information regarding mix proportion, vehicle no., quantity, time, and a column for remarks like re-dosing of admixture, if any at site etc. to be noted. If for any reason there is a delay in discharge of concrete from transit mixer and slump of concrete falls below workable range, then re-dosing of appropriate admixture shall be done with the approval of engineer and as permitted by IS456:2000 (Amendment No. 4 May 2013) to regain the workability. For precast concrete, transit mixers shall directly unload the concrete into the formwork or into a hopper which in turn pour the concrete into the formwork. For in-situ work the concrete shall be discharged into the concrete pump hopper.

4. The mixer shall be cleaned every time the work stops and prior to start of fresh new batch of concreting. Additional cement & sand shall be added during the start of fresh batch of concrete due to the sticking of cement in the drum. Concrete washing shall be dumped in the lined pipe for gravity separation and resue of water for dust suppression. Dry sludge shall be collected and used for land fill.

5. Workability shall be checked at random at the pouring point and sampling of cubes shall be taken at the point of discharge as per the specified IS 456-2000.

7.7 Calibration of Batching Plant

Batching plants shall be calibrated using the standard weights on three monthly basis as industry good practice. At the time of re-calibration if it is found that it is out of calibration range, frequency of calibration shall be reduced to monthly basis. In addition to that, witnessing of calibration shall be carried every three months to ensure that all weighing cells are functioning properly.

Following are the allowances for various ingredients

Cement:	± 3% of the weight of the cement
Aggregate:	± 3% of the weight of aggregate
Water:	± 3% of the weight of water

Admixture:	± 3% of the weight of admixture

7.8 Mixing

Mixing of Concrete constituents shall be as per IS: 4926 (RMC) which guides that the mixing of constituents shall be carried out as per Plant Manufacturer specifications or mixing shall be uniformed.

7.9 Transportation of Concrete

Transportation of concrete shall be in accordance with IS 456. Transit mixer of capacities 4 cum to 7 cum shall be used for transportation of ready-mix concrete at site from Batching plant to pouring point, in case of Ajax Fiori the quantity is 1 to 1.5MT depending on requirement. Concrete production and pouring unit shall have continuous communication to reduce the waiting time of the concrete before placement. In general, two-hour slump-retention shall be targeted. During transportation of concrete, proper checking shall be done to maintain the required workability, to prevent segregation, loss of any ingredients or ingress of foreign matter or water. Ajax Fiori if loaded shall not be driven with more than 15 kmph or as per manufacturers recommendation.

Special care shall be taken for Concreting in day-time during hot summer when the temperature is around 40°C. The rotating drum of transit mixer shall be jacked with jute carpet which shall be always kept wet and thus the concrete temperature inside the drum be maintained.

7.10 Concrete Placement and Compaction

It is preferred to use Concrete Placer boom for concreting operation. In case of its non-availability minimum 30m^3/hr concrete pumps may be used for cement concrete placement at site after obtaining consent from WEL representative. The concrete placer boom / pump shall be so positioned that the pumping distance is minimal. In pre-casting and small pour with less lead, concrete shall be placed by pump or manual means or by crane-bucket arrangement. Concrete shall be deposited as nearly as practicable directly in its final position. For locations where, direct placement of concrete is not possible, "Elephant Trunks", M.S. Chute etc., shall be used with suitable drops. To avoid segregation, the drop shall never be allowed more than 1.5m. Concrete shall not be re-handled after its placement.

Concrete shall normally be compacted in its final position within time of leaving the mixer. Concrete shall be compacted normally during placing with needle vibrating (immersion type) equipment conforming to IS 3558, inserted into the concrete vertically from top at a distance approximately and withdrawn slowly till air bubbles cease to come to the surface, leaving no voids. Depending on the formwork design, compaction may be required to be done using shutter vibrators. Concrete shall not be vibrated for more than 1 minute at a stretch at a point. Proper care shall be taken not to make over-vibration and vibrator's nozzle shall not come in contact with reinforcement, formwork. It shall be ensured that the concrete does not segregate till it forms a solid mass, free from voids, is thoroughly worked around reinforcement and embedded fixtures and flows into all corners of the form work.

When placing concrete in layers advancing horizontally, care shall be taken to ensure adequate vibration, blending and molding of the concrete between successive layers. Concrete after placement shall not be disturbed at finished surface after starting of initial setting of concrete. In case the excessive evaporation is anticipated during sun, water shall be sprinkled at regular interval on top surface of the concrete, so that water from concrete does not evaporate quickly. After setting of concrete, it shall be covered with jute-cloth and ponded with water.

7.11 QUALITY CONTROL / QUALITY ASSURANCE

7.11.1 Quality Control on Materials

Entire concrete ingredients shall be tested as per the Lab Testing procedure. The frequency of testing shall be as per the relevant ITP mentioned in QAP. Additionally, the summary of tests carried out on materials as per approved ITP's during a particular month shall be submitted to IE/ Client.

7.11.2 Quality control at Batching Plant

Quality Control team at the Batching Plant shall be headed by a Laboratory Engineer assisted by well-trained laboratory assistants. Their primary responsibility shall be to ensure that correct proportions of ingredients as per the approved design mix are fed to produce concrete. In addition, Quality Control of concrete coming out of Batching Plant shall be done in respect of checking of slump and temperature.

7.11.3 Quality Control at site

Slump as well as Temperature shall be checked for every load of transit mixer Ajax Fiori before pouring. The Site Engineer and/or Lab Engineer shall compare the result with the mix design requirements and contract specifications and give his approval/rejection.

7.11.4 Sampling and Testing of Cubes

Cubes shall be cast at the place of pouring and shall be shifted to central laboratory after 24 hours. The shifted cubes shall be properly cured in the curing tank.

7.11.5 Sampling Frequency:

The number of Cubes to be casted shall be as per the sampling frequency mentioned is as per IS 456:2000

7.11.6 Marking of Test Cubes / Cylinders:

The cubes shall be generally marked with etching such that the results can be easily related to structure / part of structure where the concrete is placed which would be suitably identified along with grade of concrete location / station details and date of concreting. If required, use of permanent markers shall only be made after prior approval of the concerned JWIL Engineer. These results can be further correlated with the help of Concrete Pour Record which shall be prepared for all permanent works.

Example: Cubes for Concrete of M 50 Grade on 20.0.2012 shall be as follows:

1. Grade of Concrete
2. Structure ID
3. DOC (Date of Casting)
4. Location

7.11.7 Cube Testing & Reports:

Cubes shall be tested at an age of 7 days / 28 days as per IS: 516 and BS: 1881. The compression testing machine (CTM) shall be calibrated to BS: 1610, which shall be verified at 1year minimum interval by an approved testing laboratory. From each sample three cubes shall be made for testing at 28 days and one for testing at 7 days for control purposes. The 28 day Concrete Cube Strength (CCS) shall be the mean of three cubes. The QC team at Batching Plant shall be responsible for casting Test Cubes / Cylinders under the supervision of Site Engineer / Site QC Engineer. Summary of tests carried out on the cubes and cylinders during a particular month shall be submitted to client on monthly basis.

7.11.8 Quality Check Pertaining to Concrete Filling in Transit Mixers

Whenever the Transit mixer reports to the batching plant its mixing drum shall be made to rotate anticlockwise to show that it is empty. Besides, the person controlling the Production of Concrete shall ensure that the mixer was empty just before filling the Concrete.

7.11.9 Cleaning of Transit Mixers

The mixing drum of the transit mixer shall be thoroughly flushed with water after concreting is over.

7.12 PRECAUTIONS

1. Care shall be taken against staging and form work and ensure that it is strong and firm. Virgin shuttering oil shall only be used.
2. Be doubly sure about concrete grade required as per approved drawings.
3. If concreting is being done using plunger pump and piping, make sure that pipe is secured with 10mm nylon rope.

7.13 SAFETY MEASURES

All safety precautionary measures shall be taken as stated below:

1. Traffic Management Plan for Concreting activities to be implemented. All Cautionary/Warning Sign boards, Hard barricades shall be placed accordingly.
2. To have reasonable visibility during night install blinkers to guide road users
3. All team to wear PPEs based on hazard exposure.
4. Ensure compliance of controls identified in risk assessment

8 RECORD & RETENTION

Concrete Pour Card	Throughout the contract period
Mix Design	Throughout the contract period
As built drawing	Throughout the contract period

9 ATTACHMENTS

Attachment I

Attachment I

REPRESENTATIVE SAMPLE OF CONCRETE CUBE REQUIREMENT
Reference Standard IS 456

Concrete Quantity Cubic Meter (m3)	NO. OF SAMPLES	7 DAYS	28 DAYS	TOTAL CUBES	REMARKS (If any)
1 TO 5	1	3	3	6	
6 TO 15	2	6	6	12	
16 TO 30	3	9	9	18	
31 TO 50	4	12	12	24	
50 & Above	4+1				4 plus one additional sample for each additional 50 m3 or part there

NMC/WATER/OWL/2024/82

नाशिक महानगरपालिका, नाशिक
जा.क्र/साआअवि(पापु)१५विआ/१५ /२०२४
दिनांक : २६ /०७/२०२४

प्रति,
उद्यान अधिक्षक,
उद्यान विभाग,नाशिक महानगर पालिका, नाशिक

विषय :- उजवा तट कालव्यामधील कच्च्या पाण्याच्या पाईपलाईनवरील झाडे काढुन मिळणेबाबत.

संदर्भ:- १) पाटबंधारे विभाग नाशिक व नाशिक महानगर पालिका, नाशिक यांचेमधील करारनामा दि. २०/०२/१९९८

२) गंगापुर धरण रॉ वॉटर पंपिग स्टेशन ते बारा बंगला जलशुध्दीकरण केंद्रापर्यंत कच्चे पाणी (रॉ वॉटर) वाहून नेण्यासाठी १८०० मी मी व्यासाची लोखंडी पाइप मुख्य गुरुत्ववाहिनी टाकणे नाशिक पाणी पुरवठा योजना - या कार्यालयाचा कार्यादेश क्र. जा.क्र/ साआअवि (पापु)/८१/२०२४ दि. १६/०३/२०२४

३) या कार्यालयाचे पत्र जा.क्र./साआअवि(पापु)/०१/२०२४दि. ०९/०७/२०२४

४) नाशिक महानगपालिका,नाशिक कार्यालयाचे वृक्ष प्राधिकरण विभाग पत्र विभागीय अधिकारी तथा वृक्ष अधिकारी,(सातपुर),जा.क्र./उद्यान/उ.नि५/४३/२०२४ दि.१५/०७/२०२४

५) या कार्यालयाचे पत्र जा.क्र./साआअवि(पापु)१५विआ/११/२०२४दि. १९/०७/२०२४

६) नाशिक महानगपालिका, नाशिक वृक्ष प्राधिकरण विभाग कार्यालयाचे पत्र जा.क्र/उद्यान /उ.नि५/ १८२/२०२४ दि.१९/०७/२०२४

उपरोक्त संदर्भीय पत्र क्र.१ च्या करारनाम्याच्या अटी शर्तीनुसार उजवा तट कालव्यामधील जमिनीवर महानगरपालिकेला जलवाहीनीशी संबधित असलेल्या कामा व्यतिरीक्त कोणतेही बांधकाम करता येणार नाही किंवा हया जमिनीचा कोणताही भाग कोणासही देता येणार नाही, असे स्पष्ट उल्लेख करण्यात आला आहे. प्रस्तुत करारनामा अनुसार उजवा तट कालव्याच्या जागेत पाईप लाईन व्यतिरिक्त कुठल्याही प्रकारचे काम करण्यात येऊ नये असे असतांना देखील उद्यानविभागामार्फत कोणतीही परवानगी न घेता या जागेत वृक्ष रोपण करण्यात आले होते व आहे. या कारणा सबब विनापरवानगी लावण्यात आलेली झाडे काढुन देणे ही सर्वस्वी उद्यान विभागाची जबाबदारी आहे.

परंतु संदर्भ क्र.४ व ६ अन्वये सदर पाइप लाईन टाकण्याच्या कामात अडथळा ठरणारी झाडे काढणेकामी सी व डी, वृक्षाची संख्या, त्यांच्या प्रजाती तसेच प्रस्तावित पाईप लाईन टाकण्याचा नकाशावर झाडांचे स्थान व वृक्षांचे फोटो इ. बाबीची पुर्तता करण्यास कळविण्यात आले होते. त्या अनुषंगाने संदर्भ क्र.५ पत्रान्वये विना परवानगी लावण्यात आलेली झाडे आपल्या विभागामार्फतच काढुन घेणेबाबत पुनश्च: कळविण्यात आले आहे.

उपरोक्तनुसार आपणास पुनश्च: कळविण्यात येते की, नव्याने टाकण्यात येणाऱ्या पाईपलाईनसाठी व अस्तित्वातील गुरुत्ववाहीन्यांच्या देखभाल दुरुस्तीचे काम योग्यरित्या करता येणे शक्य होणेसाठी अडचणीची ठरत असलेली झाडे काढणे क्रमप्राप्त व अनिवार्य आहे. सदरील झाडे काढल्या शिवाय ही कामे करता येणे शक्य होणार नाही. मा.शासनाकडुन पाणी पुरवठयाच्या पाईपलाईन टाकणेसाठी भाडेपट्टयाने मनपास मिळालेल्या जागेतून विना परवानगी लावण्यात आलेली झाडे आपल्या विभागाकडुनच त्वरीत काढुन मिळावी. त्यासाठी आवश्यक सर्व कार्यवाही जसे की, सी व डी, वृक्षांची संख्या, त्यांच्या प्रजाती कॅनॉलचे जागेवरील झाडांचे स्थान व वृक्षांचे फोटो इ. बाबींची पुर्तता आपले विभागाकडुनच करुन वृक्ष प्राधिकरण समितीच्या परवानगीने विनापरवानगी वृक्ष रोपण केलेली झाडे काढण्याची कार्यवाही लवकरात लवकर पुर्ण करण्यात

यावी. अन्यथा सदरची कामे वेळेत पुर्ण होऊ शकणार नाही. सदर झाडांच्या अडचणींमुळे काम वेळेत पुर्ण झाले नाही तर केंद्र शासनाकडुन मनपास प्राप्त होणारे र.रु. २५७ कोटींचे अनुदान मनपास वेळेवर मिळणार नाही, याची गांभिर्याने नोंद घ्यावी. पाणी पुरवठ्याच्या कामात विना परवानगी लावलेल्या झाडांची होत असलेली अडचण तातडीने दुर करावी, ही पुनःश्च विनंती.

O/C

कार्यकारी अभियंता-२
सार्वजनिक आरोग्य अभियांत्रिकी विभाग, (पापु)
नाशिक महानगपालिका, नाशिक

प्रत:-माहितीस्तव सविनय सादर

१) मा. आयुक्त तथा प्रशासक सो, मनपा, नाशिक
२) मा. अधिक्षक अभियंता सो, साआअवि,(पापु) मनपा, नाशिक

प्रत: उचित कार्यवाहीस्तव

१) विभागीय अधिकारी तथा वृक्ष अधिकारी, (सातपुर), मनपा, नाशिक

नाशिक महानगर पालिका सातपूर प्रभाग

नाशिक महानगरपालिका,नाशिक
सार्वजनिक आरोग्य अभियांत्रिकी विभाग
(पाणी पुरवठा मुख्यालय)

Visit us at : www.nmc.gov.in

जा.क्र./मनपा/साआअवि(पापु) / ९३ /२०२४ दिनांक २६ /०७/२०२४

प्रति,
मे. एन.जे.एस. इंजि. (इंडीया) प्रा.लि.
मुंबई

विषय :- सन २०२४-२०२५ च्या अंदाजपत्रकात नमुद कामांबाबत..

संदर्भ :- १) अमृत - २.० योजनेमध्ये समावेश केलेली कामे
२) कार्यालयीन आदेश जा.क्र./मनपा/साआअवि(पापु) /५७५/२०२४ दि. १९/०७/२०२४

उपरोक्त विषयान्वये सार्वजनिक आरोग्य अभियांत्रिकी (पापुवि) विभागातील सन २०२४- २०२५ च्या अंदाजपत्रकात नविन कामे प्रस्तावित करणेत आलेली आहेत. सदर कामांचे प्रस्ताव विभागाने तयार केले प्रमाणे मा.महासभेच्या मान्यतेकरिता सादर करण्यात आलेले आहेत.

सर्व उपअभियंता यांनी अमृत २.० योजनेचे प्रकल्प व्यवस्थापन सल्लागार मे. एन.जे.एस. इंजि. (इंडीया) प्रा.लि. मुंबई यांचे इंजिनिअर श्री.प्रदिप पाटील (९८९०९०१८५४) यांचे समवेत समन्वय साधून विषयाधीन कामे दुबार होणार नाहीत, याबाबत सर्वकश सखोल तपासणी करणेत यावी.

विषयाधीन कामे अमृत - २ योजनेमध्ये समाविष्ट नसलेबाबत प्रमाणित करून दिल्यानंतरच त्या कामांची जाहीर निविदा प्रसिध्द करणेत येईल, अमृत २.०० मध्ये समाविष्ठ असलेली कामे रद्द करणेबाबत तात्काळ प्रस्ताव सादर करावा. सदरची कार्यवाही विनाविलंब करणेत यावी, असे संदर्भ क्र. २ चे आदेशान्वये सर्व उपअभियंता यांना कळविलेले आहे. तरी सर्व उपअभियंता यांचे समवेत समन्वय साधुन याबाबत सत्वर कार्यवाही करावी व तसा अहवाल या कार्यालयास सादर करावा.

अधिक्षक अभियंता (पापु)
सार्वजनिक आरोग्य अभियांत्रिकी विभाग(पापु)
नाशिक महानगरपालिका,नाशिक.

प्रत माहितीसाठी सविनय सादर,
मा.आयुक्त तथा प्रशासक सो.मनपा, नाशिक
प्रत उचित कार्यवाहीसाठी
१. कार्यकारी अभियंता सो. (१) व (२) साआअविपापु.मनपा.नाशिक.

स्थळप्रत
29/7/2024
29/7

नाशिक महानगरपालिका, नाशिक
जा.क्र/साआअवि(पापु)१५विआ/ ११ /२०२४
दिनांक : १९ /०७/२०२४

प्रति,
उद्यान अधिक्षक,
उद्यान विभाग,नाशिक महानगर पालिका, नाशिक

विषय :- उजवा तट कालव्यामधील कच्च्या पाण्याच्या पाईपलाईनवरील झाडे काढुन मिळणेबाबत
संदर्भ:- १) पाटबंधारे विभाग नाशिक व नाशिक महानगर पालिका, नाशिक यांचेमधील करारनामा दि. २०/०२/१९९८
२) गंगापुर धरण रॉ वॉटर पंपिग स्टेशन ते बारा बंगला जलशुध्दीकरण केंद्रापर्यंत कच्चे पाणी (रॉ वॉटर) वाहून नेण्यासाठी १८०० मी मी व्यासाची लोखंडी पाइप मुख्य गुरुत्ववाहिनी टाकणे नाशिक पाणी पुरवठा योजना - या कार्यालयाचा कार्यादेश क्र. जा.क्र/ साआअवि (पापु)/८१/२०२४ दि. १६/०३/२०२४
३) या कार्यालयाचे पत्र जा.क्र./साआअवि(पापु)/०१/२०२४दि. ०९/०७/२०२४
४) आपल्या कार्यालयाचे पत्र वृक्ष प्राधिकरण विभाग जा.क्र./उद्यान/उ.नि५/४३/२०२४ दि.१५/०७/२०२४

संदर्भीय पत्र क्र.१ च्या करारनाम्याच्या अटी शर्तीनुसार उजवा तट कालव्यामधील जमिनीवर महानगरपालिकेला जलवाहीनीशी संबधित असलेल्या कामा व्यतिरीक्त कोणतेही बांधकाम करता येणार नाही किंवा हया जमिनीचा कोणताही भाग कोणासही देता येणार नाही,असे स्पष्ट उल्लेख करण्यात आला आहे.

प्रस्तुत करारनामा अनुसार उजवा तट कालव्याच्या जागेत पाईप लाईन व्यतिरिक्त कुठल्याही प्रकारचे काम करण्यात येऊ नये असे असतांना देखील उद्यानविभागामार्फत कोणतीही परवानगी न घेता या जागेत वृक्ष रोपन करण्यात आले होते व आहे. या कारणा सबब विनापरवानगी लावण्यात आलेली झाडे काढुन देणे ही सर्वस्वी उद्यान विभागाची जबाबदारी आहे.

परंतु संदर्भ क्र.४ अन्वये आपल्या कार्यालयाकडुन सदर पाइप लाईन टाकण्याच्या कामात अडथळा ठरणारी झाडे काढणेकामी सी व डी, वृक्षाची संख्या, त्यांच्या प्रजाती तसेच प्रस्तावित पाईप लाईन टाकण्याच्या नकाशावर झाडांचे स्थान व वृक्षांचे फोटो इ. बाबीची पुर्तता करण्यास कळविण्यात आहे.

नव्याने टाकण्यात येणाऱ्या पाईपलाईनसाठी व अस्तित्वातील गुरुत्ववाहीन्यांच्या देखभाल दुरुस्तीचे काम योग्यरित्या करता येणे शक्य होणेसाठी अडचणीची ठरत असलेली झाडे काढणे क्रमप्राप्त व अनिवार्य आहे. सदरील झाडे काढल्या शिवाय ही कामे करता येणे शक्य होणार नाही. सबब आपणांस या पत्राव्दारे पुनःश्च कळविण्यात येते की, मा. शासनाकडुन पाणी पुरवठयाच्या पाईपलाईन टाकणेसाठी भाडेपट्टयाने मनपास मिळालेल्या जागेतून विना परवानगी लावण्यात आलेली झाडे आपल्या विभागाकडुन त्वरीत काढुन मिळावी त्यासाठी आवश्यक सर्व कार्यवाही जसे की सी व डी, वृक्षाची संख्या, त्यांच्या प्रजाती कॅनॉलचे जागेवरील झाडांचे स्थान व वृक्षांचे फोटो इ. बाबींची पुर्तताआपले विभागाकडुनच करुन वृक्ष प्राधिकरण समितीच्या

यावी. अन्यथा सदरची कामे वेळेत पुर्ण होऊ शकणार नाही. सदर झाडांच्या अडचणींमुळे काम वेळेत पुर्ण झाले नाही तर केंद्र शासनाकडुन मनपास प्राप्त होणारे र.रु. २५७ कोटींचे अनुदान मनपास वेळेवर मिळणार नाही, याची गांभिर्याने नोंद घ्यावी. पाणी पुरवठ्याच्या कामात विना परवानगी लावलेल्या झाडांची होत असलेली अडचण तातडीने दुर करावी, ही पुन:श्च विनंती.

अधिक्षक अभियंता
सार्वजनिक आरोग्य अभियांत्रिकी विभाग, (पापु)
नाशिक महानगपालिका, नाशिक

प्रत:-माहितीस्तव सविनय सादर

१) मा. आयुक्त तथा प्रशासक सो, मनपा, नाशिक

प्रत: उचित कार्यवाहीस्तव

१) कार्यकारी अभियंता-२ सार्वजनिक आरोग्य अभियांत्रिकी विभाग,(पापु) नाशिक महानगपालिका, नाशिक

२) विभागीय अधिकारी तथा वृक्ष अधिकारी,(सातपुर), नाशिक महानगपालिका, नाशिक

नाशिक महानगर पालिका सातपूर प्रभाग

मा.कार्यकारी अभियंता (२)
सार्वजनिक आरोग्य अभियांत्रिकी विभाग, (पापु)
नाशिक महानगरपालिका, नाशिक

विषय- उजव्या तट कालव्यामधील कच्च्या पाण्याच्या पाईपलाईन वरील झाडे काढुन मिळणे बाबतच्या कागदपत्रांची पुर्तता करणे बाबत..

संदर्भ- १. आपलेकडील पत्र जा.क्र./साआअवि(पा.पु.)/०१/२०२४ दि.०९/०७/२०२४ रोजीचे पत्र

महोदय,

उपरोक्त विषयाच्या अनुषंगाने संदर्भिय क्र ०१ अन्वये १५ व्या वित्त आयोग अंतर्गत गंगापुर धरण रॉ वॉटर पंपीग स्टेशन ते द्वारा बंगला जलशुदधीकरण केंद्रापर्यंत कच्चे पाणी (रॉ वॉटर) वाहुन नेणेसाठी १८०० मी.मी व्यासाची लोखंडी पाईपची मुख्य गुरूत्ववाहीनी टाकणेचे काम हाती घेण्यात आलेले असुन सदर कामाचा कार्यादेशही देण्यात आलेला आहे. तसेच संबंधित मक्तेदारास सदरच्या लेआऊटही देण्यात आलेला आहे असे आपल्या पत्रात नमुद केलेले आहे.

आपण दिलेल्या पत्रांन्वये सदरच्या पाईपलाईन टाकणेच्या कामात झाडे अडथळा ठरत असुन या वृक्षांमुळे मोठया प्रमाणात पाण्याचा अपव्यय होऊन दुरुस्तीची कामे हाती घेताना देखील या झाडांची फार अडचण होत असल्याने झाडे काढल्याशिवाय पाईपलाईन टाकण्याचे काम करता येणे शक्य होणार नाही असे नमुद करण्यात आलेले आहे.

सदर पाईपलाईन टाकण्याच्या कामात अडथळा ठरणारी झाडे काढणेकामी प्रपत्र सी व डी, वृक्षांची संख्या, त्याच्या प्रजाती तसेच प्रस्तावित पाईपलाईन टाकण्याचा नकाशावर झाडांचे स्थान व वृक्षांचे फोटो इ. बाबींची अपुर्तता असल्याने पुढील कार्यवाही करता येत नाही. तसेच प्रस्तावित पाईपलाईन मधील वृक्षांवर लाल रंगाच्या खुणा करणे आवश्यक आहे जेणे करुन झाडांची प्रत्यक्ष पाहणी व पंचनामा करणेस अडचणी येणार नाही.

सदरच्या बाबींची पुर्तता केले नंतरच पाहणी पंचनामा करुन सदरचा अहवाल मा.वृक्षप्राधिकरण समिती यांचेकडे मंजुरीस्तव सादर केला जाईल याची नोंद घ्यावी.

D.E. Project
Pl. examine & put up
32100

विभागीय अधिकारी तथा
वृक्ष अधिकारी (सातपुर)
नाशिक महानगरपालिका नाशिक

जा.क्र./दिनांक क्रमांक: ४५८/२६/०७/२४
सार्वजनिक आरोग्य अभियांत्रिकी विभाग (पा.पु.)
नाशिक महानगरपालिका, नाशिक

नाशिक महानगरपालिका,नाशिक
वृक्ष प्राधिकरण विभाग
जा.क्र /उदयान /उ.नि५/१८२/२०२४
दिनांक:-१९/७/२०२४

प्रति,
मा.कार्यकारी अभियंता
सार्वजनिक आरोग्य अभियात्रिकी विभाग
नाशिक महानगरपालिका, नाशिक

विषय- उजव्या तट कालव्यामधील कच्च्या पाण्याच्या पाईपलाईन वरील झाडे काढुन मिळणे बाबतच्या कागदपत्रांची पुर्तता करणे बाबत..

संदर्भ- १.आपलेकडील पत्र जा.क्र./साआअवि (पा.पु.)/०१/२०२४ दि.०९/०७/२०२४ रोजीचे पत्र

महोदय,

उपरोक्त विषयाच्या अनुषंगाने संदर्भिय क्र ०१ अन्वये १५ व्या वित्त आयोग अंतर्गत गंगापुर धरण रॉ वॉटर पंपीग स्टेशन ते बारा बंगला जलशुदधीकरण केंद्रापर्यंत कच्चे पाणी (रॉ वॉटर) वाहुन नेणेसाठी १८०० मी.मी व्यासाची लोखंडी पाईपची मुख्य गुरूत्ववाहीनी टाकणेचे काम हाती घेण्यात आलेले असुन सदर कामाचा कार्यादेशही देण्यात आलेला आहे. तसेच संबंधित मक्तेदारास सदरच्या लेआऊटही देण्यात आलेला आहे असे आपल्या पत्रात नमुद केलेले आहे.

आपण दिलेल्या पत्रान्वये सदरच्या पाईपलाईन टाकणेच्या कामात झाडे अडथळा ठरत असुन या वृक्षांमुळे मोठया प्रमाणात पाण्याचा अपव्यय होऊन दुरुस्तीची कामे हाती घेताना देखील या झाडांची फार अडचण होत असल्याने झाडे काढल्याशिवाय पाईपलाईन टाकण्याचे काम करता येणे शक्य होणार नाही असे नमुद करण्यात आलेले आहे.

सदर पाईपलाईन टाकण्याच्या कामात अडथळा ठरणारी झाडे काढणेकामी प्रपत्र सी व डी, वृक्षांची संख्या, त्याच्या प्रजाती तसेच प्रस्तावित पाईपलाईन टाकण्याचा नंकाशावर झाडांचे स्थान व वृक्षांचे फोटो इ. बाबींची अपुर्तता असल्याने पुढील कार्यवाही करता येत नाही. तसेच प्रस्तावित पाईपलाईन मधील वृक्षांवर लाल रंगाच्या खुणा करणे आवश्यक आहे जेणे करुन झाडांची प्रत्यक्ष पाहणी व पंचनामा करणेस अडचणी येणार नाही.

सदरच्या बाबींची पुर्तता केले नंतरच पाहणी पंचनामा करुन सदरचा अहवाल मा.वृक्षप्राधिकरण समिती यांचेकडे मंजुरीस्तव पाठवला जाईल याची नोंद घ्यावी.

उ.नि.क / चालक क्रमांक: ४५४/१९/००/२४
सार्वजनिक आरोग्य अभियांत्रिकी विभाग (पा.पु.)
नाशिक महानगरपालिका, नाशिक

उदयान अधिक्षक
नाशिक महानगरपालिका नाशिक

DE Project
19/7/24

नाशिक महानगपालिका, नाशिक
जा.क्र./साआअवि(पापु)/१५विआ/१० / २०२४
दिनांक :१८/०७/२०२४

कार्यालयीन आदेश,

कामाचे नांव: - गंगापुर धरण रॉ वॉटर पंपिग स्टेशन ते बारा बंगला जलशुध्दीकरण केंद्रापर्यंत कच्चे पाणी (रॉ वॉटर) वाहून नेण्यासाठी १८०० मी मी व्यासाची मुख्य वाहिनी टाकणे. व काम करणे.

विषय :- १५ व्या वित्त आयोगाअंतर्गत हाती घेण्यात आलेल्या कामाअंतर्गत लोखंडी (M.S. Pipe) पाईप उत्पादक कंपनीची फॅक्टरी व्हिजीट करणेबाबत.

मा. महोदय,

उपरोक्त विषयान्वये वरिल कामांतर्गत सर्वात महत्वाचा घटक लोखंडी (M.S. Pipe) पाईप आहे. हे लोखंडी पाईप (M.S. Pipe) आर्सेलरमित्तल निप्पॉन स्टील (ANS) (पुर्वाश्रमीची Essar Steel Indai Ltd.) कंपनी हजीरा सुरत, गुजरात यांच्या कडुन उत्पादन करुन उपलब्ध् करुन घेण्यात येणार असल्याचे मक्तेदार जिंदाल वॉटर इफ्रास्टक्चर लि.,न्यु दिल्ली यांच्याकडुन प्रस्तावित करण्यात आलेले आहे. प्रकल्पाची व्याप्ती लक्षात घेता ज्या कंपनीमध्ये पाईप उत्पादक करण्यात येणार आहे, त्याची प्रत्यक्ष भेट देऊन उत्पादक योग्य रित्या होत असल्याबाबतची खात्री विभागामार्फत करणे आवश्यक आहे. त्यासाठी आर्सेलरमित्तल निप्पॉन स्टील (ANS) (पुर्वाश्रमीची Essar Steel Indai Ltd.) कंपनी हजीरा सुरत, गुजरात येथे सदर कंपनीची प्रत्यक्ष पाहणी करणेकामी मनपाचे सार्वजनीक आरोग्य अभियांत्रिकी विभागातील पाणी पुरवठा अधिकारी उपअभियंता (प्रकल्प) श्री. संजय आडेसरा, यांना सदर कंपनीच्या साईट व्हिजीट करणेकरीता सुरत,गुजरात येथे जाणेकरीत व मुख्यालय सोडणेकरीता शुक्रवार दि.१९/०७/२०२४ ते रविवार दि.२१/०७/२०२४ या कालावधीत परवानगी देण्यात येत आहे.

अधिक्षक अभियंता
सार्वजनिक आरोग्य अभियांत्रिकी विभाग, (पापु)
नाशिक महानगपालिका, नाशिक

प्रत:- उचित कार्यवाहीस्तव
१) श्री. रविंद्र धारणकर, कार्यकारी अभियंता-२,साआअवि(पापु)मनपा नाशिक
२) श्री. संजय अडेसरा,उपअभियंता (प्रकल्प) ,साआअवि(पापु)मनपा नाशिक

NASHIK MUNICIPAL CORPORATION, NASHIK.

Rajiv Gandhi Bhavan, Sharanpur Road, (Post Box No.12) NASHIK- 422 002

Visit us at: www.nmc.gov.in Email : se_ws@nmc.gov.in

No. NMC/PHED(WS)/15th FC/ 05 /2024
Date- 12 /07/2024.

To,
JWIL Infra Limited
Jindal ITF Centre,
28, Shivaji Marg,
New Delhi 110015, India

Name of the work: Designing, providing and construction of Replacement of Old Raw Water PSCline from Gangapur Dam to Bara Bungalow WTP by MS pipeline and allied works for Nashik Municipal Corporation, Nashik.

Reference: - Work Order No: NMC/PHED(WSD)/81/2024 dated 16.03.2024.

Name of the Contractor: M/s JWIL Infra Limited, New Delhi

Subject: -Laboratory Set-up at BPT Site

With reference to the above-mentioned subject, the excavation works at BPT are progressing well and have almost achieved the required depth. As per the accepted tender, before commencing the cement concrete works, please ensure the following:

1) Submit the Quality Assurance Plan (QAP) for the construction activity.
2) Set up a well-equipped laboratory for material testing.
3) Perform all preliminary tests to determine the grading and proportioning of aggregates to ensure uniform quality of work.
4) Arrange for field testing of silt content, moisture content, sieve analysis, slump test, density, and bulkage testing. Also, provide concrete cube moulds (15x15x15 cm) for compressive strength testing at the required frequency, at your own cost.
5) Provide a curing tank for cast concrete cubes.
6) Use only fresh potable water, tested daily, for concrete works and curing purposes.
7) Use steel/marine plywood formwork for cement concrete works.
8) Maintain a store arrangement and consumption register for cement, which will be verified by NMC/PMC officials periodically.
9) Maintain a cube register recording the dates and structural members for which cubes are cast. The cubes will be tested in the presence of NMC/PMC representative.
10) Arrange concrete vibrators, and ensure all concrete is mechanically vibrated for proper compaction.
11) Keep RFI (Request for Inspection), pour cards, and site order books on-site.
12) Follow safety precautions as outlined in the submitted HSE (Health, Safety, and Environment) manual.

Please adhere strictly to the above instructions at the site.

Attachments:
1. Frequency chart for material tests as per latest relevant IS Code.
2. Checklist

Executive Engineer 2,
Public Health Engineering Department (WS)
Nashik Municipal Corporation, Nashik

JWIL INFRA LTD

Recieved 12-07-24
PMC

O/C

Copy to:-

1. Hon. Superintending Engineer,PHED (WS),NMC,Nashik.
2. Fortress Infracon Ltd& Yash Innovative Solution LLP (JV).

DFA please

O/C

नाशिक महानगर पालिका,नाशिक

सार्वजनिक आरोग्य अभियांत्रिकी विभाग (पाणी पुरवठा)

राजीव गांधी भवन, शरणपूररोड, पोस्ट बॉक्स नं. १२, नाशिक- ४२२००२

Visit us at: www.nmc.gov.in

जा.क्र/साआअवि(पापु) /१५विआ /08 /२०२४

दिनांक : 22/०७/२०२४

प्रति,

कार्यकारी अभियंता,

महाराष्ट्र राज्य विद्युत वितरण कंपनी लि.

नाशिक

विषय :-उजवा तट कालव्यामधील कच्च्या पाण्याच्या पाईपलाईनवरील विद्युत पोल स्थलांतरण करुन मिळणेबाबत.

संदर्भ:- १) पाटबंधारे विभाग नाशिक व नाशिक महानगर पालिका, नाशिक यांचेमधील करारनामा दि. २०/०२/१९९८

२) गंगापुर धरण रॉ वॉटर पंपिग स्टेशन ते बारा बंगला जलशुध्दीकरण केंद्रापर्यंत कच्चे पाणी (रॉ वॉटर) वाहून नेण्यासाठी १८०० मी मी व्यासाची लोखंडी पाइप मुख्य गुरुत्ववाहिनी टाकणे नाशिक पाणी पुरवठा योजना या कार्यालयाचा कार्यादेश क्र. जा.क्र/ साआअवि (पापु)/८१/२०२४ दि. १६/०३/२०२४

उपरोक्त विषयान्वये संदर्भिय क्र. १ अन्वये पाटबंधारे विभाग नाशिक व नाशिक महानगर पालिका, नाशिक यांचेत झालेल्या करारनाम्यानुसार नाशिक उजव्या तट कालव्याच्या कि.मी. ० ते २३ कि.मी. या अंतरातील कालव्यासाठी पाटबंधारे विभागाने संपादित केलेल्या त्यांच्या मालकीच्या जमिनीपैकी पाईपलाईन व अनुषंगीक कामांकरीता आवश्यक असणारी जमिन व त्यालगतचा सेवापथ नाशिक महानगरपालिकेस, मा. राज्य शासनाकडुन मा. जिल्हाधिकारी सो, नाशिक यांचे अनुमतीने ९९ वर्षाच्या दीर्घ मुंदतीच्या कराराने, भाडेपट्टयाने (लिज) देण्यात आलेली आहे

सदर ठिकाणी कच्च्या पाण्याचा पाणी पुरवठा करणाऱ्या १२०० मी.मी. व्यासाच्या पी.एस.सी. दोन पाईपलाईन व ५०० मी.मी. व्यासाची शुध्द पाण्याची पी.एस.सी. पाईपलाईन अशा एकुण ०३ गुरुत्ववाहीन्या अस्तित्वात आहे. उपरांत महाराष्ट्र औद्योगिक विकास महामंडळामार्फत ५०० मी.मी. व्यासाची लोखंडी उर्ध्ववाहीनी देखील टाकण्यात आलेली आहे. करारनाम्याच्या अटी शर्तीनुसार हया जमिनीवर महानगरपालिकेला जलवाहीनीशी संबधित असलेल्या कामा व्यतिरीक्त कोणतेही बांधकाम करता येणार नाही किंवा हया जमिनीचा कोणताही भाग कोणासही देता येणार नाही.

१५ व्या वित्त आयोगा अंतर्गत गंगापुर धरण रॉ वॉटर पंपिग स्टेशन ते बारा बंगला जलशुध्दीकरण केंद्रापर्यंत कच्चे पाणी (रॉ वॉटर) वाहून नेण्यासाठी १८०० मी मी व्यासाची लोखंडी पाईपची मुख्य गुरुत्ववाहिनी टाकण्याचे काम हाती घेण्यात आलेले आहे. या कामाचा कार्यादेश जा.क्र/साआअवि(पापु)/८१/२०२४ दि. १६/०३/२०२४ अन्वये देण्यात आलेला आहे. सदर पाईपलाईन टाकणेकरीता मक्तेदारास लाईनआऊट देण्यात आलेली आहे. उपरांत अमृत २.० योजने अंतर्गत परीसरातील एकुण ०७ जलकुंभ भरणेसाठी ७०० मी.मी. व ५०० मी.मी. व्यासाच्या डी.आय. पाईपची मुख्य गुरुत्ववाहीन्या टाकण्याचे प्रस्तावित आहे. सदर कामाची निविदा मा. शासनाकडुन मंजुरी मिळाल्यानंतर प्रसिध्द करण्यात येणार आहे.

नाशिक म.न.पा. विद्युत विभाग

दिनांक 22/07/2024 04:36 PM

M.S.E.D.C.Ltd. Received Dt. 12/07/2024 Gangapur S/Dn.

सदर कालव्याच्या हद्दीत पाणी पुरवठा विभागाची कोणतीही परवानगी न घेता पाईपलाईन जवळ व पाईपलाईनवर विद्युत पोल टाकण्यात आलेले आहे. प्रगतीत असलेल्या १८०० मी.मी. व्यासाच्या कच्च्या पाण्याची मुख्य गुरुत्ववाहीनी तसेच शुध्द पाण्याची ७०० मी.मी. व ५०० मी.मी. व्यासाची गुरुत्ववाहीनी टाकणेसाठी कालव्याच्या जागेत विद्युत पोलचा अडथळा ठरत आहे. अस्तीत्वातील गुरुत्ववाहीन्यांचे वारंवार नुकसान होऊन मोठया प्रमाणात पाण्याचा अपव्यय होत असतांना सदरचे पोल दुरुस्तीच्या कामामध्ये देखील अडथळा ठरत आहे.

नव्याने टाकण्यात येणाऱ्या पाईपलाईनसाठी व अस्तित्वातील गुरुत्ववाहीन्यांच्या देखभाल दुरुस्तीचे काम योग्यरित्या करता येणे शक्य होणेसाठी अडचणीची ठरत असलेली विद्युत पोल स्थलांतरीत करणे क्रमप्राप्त व अनिवार्य आहे. सदरील विद्युत पोल स्थलांतरीत केले शिवाय ही कामे करता येणे शक्य होणार नाही. तरी आपणांस या पत्राव्दारे कळविण्यात येते की, मा. शासनाकडुन पाणी पुरवठयाच्या पाईपलाईन टाकणेसाठी भाडेपट्टयाने मनपास मिळालेल्या जागेतून विना परवानगी टाकण्यात आलेले विद्युत पोल आपल्या विभागाकडुन त्वरीत स्थलांतर करावे. विद्युत पोल टाकण्यात आल्यामुळे होणारी अडचण सदरचे पोल स्थलांतरीत करुन तातडीने निराकरण करावी, ही विनंती.

सोबत:-स्थळ दर्शक नकाशा, करारनामा प्रत

99/001/2025

कार्यकारी अभियंता(२)
सार्वजनिक आरोग्य अभियांत्रिकी विभाग, (पापु)
नाशिक महानगपालिका, नाशिक

प्रत:-माहितीस्तव सविनय सादर

१) मा. आयुक्त तथा प्रशासक सो, मनपा, नाशिक
२) मा. अधीक्षक अभियंता, साआअवि,मनपा,नाशिक
3) कार्यकारी अभियंता,विद्युत विभाग, मनपा,नाशिक


Existing BPT, Proposed BPT
Bara Bungalow WTP

दस रुपये

सत्यमेव जयते

भारत

INDIA

१०रु.

10RS

TEN RUPEES

[illegible]

करारनामा

महाराष्ट्राचे राज्यपाल यांचे वतीने,	:	
कार्यकारी अभियंता,	:	करारनामा लिहुन घेणार
नाशिक पाटबंधारे विभाग,	:	
नाशिक 422002		
भा.आयुक्त, नाशिक महानगरपालिका, नाशिक	:	
यांचेतर्फे कार्यकारी अभियंता,	:	करारनामा लिहुन देणार
पाणी पुरवठा प्रकल्प विभाग,	:	
नाशिक महानगरपालिका, नाशिक.		

हा करारनामा आज दिनांक २०/२/९८ रोजी करण्यांत आला आहे.

ज्या अर्थी नाशिक महानगरपालिकेने कार्यकारी आभियंता, नाशिक पाटबंधारे विभाग, नाशिक हयांचेकडे पाटबंधारे खात्याच्या अखत्यारीतील नाशिक उजवा तट कालव्यावरील कि.मी.क्र.0 ते कि.मी. क्र.23 मधील एकूण 23 कि.मी. लांबीचा कालवा, सेवा पथ व निरिक्षणपथसह कालव्यावरील बांधकामे, कालव्यासाठी संपादित क्षेत्र, गंगापूर धरणाच्या जलाशयातुन उचलून नाशिक शहरासाठी पिण्याचे पाण्याची जलवाहिनी नाशिक उजवा तट कालव्यात टाकणेसाठी, हस्तांतरीत करून मिळणेबाबत, प्रस्ताव सादर केला आहे. आणि ज्याअर्थी, शासनाने, शासन ज्ञापन पत्र क्र.बीकेएस/ 1394/235/सिं.व्य.(धों.) पाटबंधारे विभाग, मंत्रालय, मुंबई दिनांक 19.4.95 अन्वये पुढील अटी व शर्ती हयांचे अधीन राहून परवानगी दिलेली आहे.

...2/-

त्याअर्थी आता हा करारनामा पुढील गोष्टीस साक्षीभूत होत आहे.

1) नाशिक उजव्या कालव्याच्या कि.मी.0 ते कि.मी. 23 या अंतरातील कालव्यासाठी पाटबंधारे विभागाने संपादित केलेल्या जमिनीपैकी पाईपलाईन व अनुषंगीक कामांकरिता आवश्यक असणारी जमिन व त्या लगतचा सेवापथ नाशिक महानगरपालिकेस, जिल्हाधिकारी, नाशिक यांचे अनुमतीने 99 वर्षाच्या दीर्घ मुदतीच्या कराराने, भाडेपट्टयाने (लिज) देण्यांत येईल. हया जमिनीचा मालकी हक्क पाटबंधारे विभागाचाच राहील. हया जमिनीवर महानगरपालिकेला जलवाहीनीशी संबंधीत असलेल्या कामा व्यतिरिक्त कोणतेही बांधकाम करतायेणार नाही. किंवा हया जमिनीचा कोणताही भाग कोणासही देता येणार नाही. हया जमिनीतून लेआऊटला पोच रस्ता देता येणार नाही. जर असे पोच रस्ते दिले असतील तर ते रद्द करणे हे महापालिकेवर बंधनकारक आहे.

कामाला सुरूवात करण्यापुर्वी कार्यकारी अभियंता, नाशिक पाटबंधारे विभाग, नाशिक हयांचेशी विचार विनिमय करून मार्गरेखा निश्चित करून घेऊन पुढील कामास सुरूवात करावी.

2) जेथे जलवाहिनी रस्त्याखाली आडव्या जात असतील तेथे, त्या/ते बसविण्याचे/दुरूस्ती करण्याचे काम अंतिमरित्या काढून टाकण्याचे काम, वाहतुकीची सोय व सुरक्षा हयाविषयी योग्य ती काळजी घेऊन, रस्त्याच्या रुंदीच्या अर्ध्या भागात पार पाडण्यांत येईल. रस्त्याचा अर्धा भाग वाहतूकीसाठी योग्य करण्यांत आल्याशिवाय रस्त्याचा दुसरा अर्धा भाग खोदण्यांत येणार नाही. दिवसा योग्य प्रकारचे कुंपण व रात्री कुंपण व दिवे हयांची तरतुद करून अपघात टाळण्याकरीता आवश्यक ती सर्व प्रकाराची खबरदारी महानगरपालिकेने घ्यावयाची आहे.

3) रस्ता / रस्त्यालगतची जागा हयांचा जो भाग जलवाहिनी बसविण्यासाठी किंवा काढुन टाकण्यासाठी किंवा त्यांच्या दुरूस्त्या करण्याकरीता खोदण्यांत येईल, तो महानगरपालिकेच्या खर्चाने पूर्ववत करून द्यावा लागेल.

4) शासन महानगरपालिकेच्या मालमत्तेचे कोणत्याही प्रकारच्या हानीपासुन संरक्षण करण्याची हमी देत नाही.

5) जलवाहिनीचे काम करतांना/दुरूस्त करतांना किंवा अंतिमरित्या काढून टाकत असतांना होणा-या नुकसानीस किंवा कोणत्याही व्यक्तीस जी हानी किंवा इजा होईल, त्यास महानगरपालिका जबाबदार राहील.

6) महानगरपालिका स्वतःच्या खर्चाने जलवाहिनी दुरूस्त करून चांगल्या स्थितीत ठेवेल. गळतीमुळे किंवा अन्य प्रकारच्या कोणत्याही कारणामुळे रस्त्याच्या/रस्त्यालगतच्या जमिनीचे किंवा शासनाचे व इतर खाजगी मालमत्तेची कोणतीही हानी होईल तिची कार्यकारी अभियंता, नाशिक पाटबंधारे विभाग, नाशिक किंवा त्यांचा प्रतिनिधी हयांचे संपूर्णता समाधान होईल अशा प्रकारे ताबडतोब दुरूस्ती करून देईल. व त्याची संपूर्ण जबाबदारी महानगरपालिकेची राहील.

7) महानगरपालिकेने या करारातील कोणत्याही अटीचे उल्लंघन केल्यास कार्यकारी अभियंता, नाशिक पाटबंधारे विभाग, नाशिक हे हा करार एक महिन्याची नोटीस देऊन रद्द करू शकतील. व त्याच्या परिणामास महानगरपालिका जबाबदार राहील.

दस रुपये

सत्यमेव जयते

भारत

INDIA

TEN RUPEES

१०रु.

10RS

10RS

नोंदणी अ. नं. ..... वारीख ..... वि ९८

पैकी नाव ..... कार्यकारी अभियंता प्रा. पु. प्रकल्प विभाग नाशिक

इस्ते ..... शेज आ. ८५

उपदुय्यम निबंधक

8) तीन महिन्याची नोटीस देऊन, हा करारनामा समाप्त करण्याचा अधिकार शासनास असेल व त्या बाबतीत करार समाप्त करण्यांत आलेमुळे झालेल्या नुकसानीची महानगरपालिकेला कोणतीही भरपाई मिळण्याचा हक्क असणार नाही.

9) नाशिक महानगरपालिका, पाटबंधारे विभागाशी संबंधीत असलेल्या उदा. जॅकवेल, इनटेक वेल, इनटेक पाईपलाईन (धरणाच्या बुडीत क्षेत्रातील) जलवाहिनीमधुन सिंचनासाठी बांधावयाचे विमोचक इ. कामाच्या अंदाजपत्रकीय रकमेच्या 5% (पाच टक्के) म्हणजेच र.रु.30.90 लक्ष देखरेखी साठी आणि 15% (पंधरा टक्के) म्हणजेच र.रु.92.70 लक्ष सुरक्षा अनामत म्हणुन असे एकुण र.रु.1,23,60,000/ (रू.एक कोटी तेवीस लक्ष साठ हजार फक्त) ही आज दि. 20/2/98 रोजी स्टेट बँक ऑफ इंडिया, नाशिक यांचेवरील चेक क्र. 557894 दि.20-2-98 अन्वये अदा करणेत आलेली आहे. कामाच्या पूर्णत्वानंतर सुरक्षा अनामत रक्कम मनपास परत करण्यांत येईल.

10) जर कार्यकारी अभियंता, नाशिक पाटबंधारे विभाग, नाशिक किंवा त्यांचे प्रतिनिधी यांना बांधकामाबाबतच्या कोणत्याही अटीचे पालन करण्यांत आलेले नाही असे आढळुन आल्यास वरील "अनामत" रक्कम सरकार जमा करण्यांत येईल.

11) हा करार तयार करणे त्याचे मुद्रांकन आणि निष्पादन करणे हया संबंधीचा खर्च महानगरपालिका करेल.

12) या कराराच्या बाबतीत कार्यकारी अभियंता, नाशिक पाटबंधारे विभाग, नाशिक व महानगरपालिका या मध्ये वाद निर्माण झाल्यास त्याबाबतीत मुख्य अभियंता, उत्तर महाराष्ट्र प्रदेश, नाशिक (पाटबंधारे) हयांचेकडे निर्देश करण्यांत येईल. आणि त्या बाबतीत त्यांनी दिलेला निर्णय अंतिम व महानगरपालिकेवर बंधनकारक राहील.

13) महानगरपालिकेला द्यावयाची कोणतीही नोटीस किंवा अन्य कागदपत्रे शासनाच्या वतीने कार्यकारी अभियंता, नाशिक पाटबंधारे विभाग, नाशिक हे देतील.

14) महानगरपालिकेस कालव्याच्या जागेचा उपयोग हा जलवाहिनी टाकणेसाठीच करता येईल. व सदरहू योजना महानगरपालिका स्वखर्चाने बांधून कार्यान्वीत करेल.

15) योजनेच्या बांधकामाबाबत शासनाचे इतर प्रचलित नियम व तसेच भविष्यात शासनाने केलेल्या नियमात अटीत वेळोवेळी बदल केले जातील ते महानगरपालिकेवर बंधनकारक राहतील.

16) गंगापुर जलाशयातील निम्नपातळी तलांकापर्यंतचे पाणी जॅकवेलमध्ये घेण्याची व्यवस्था महानगरपालिकेने करावी. हया आराखडयास व संकल्पनास काम सुरू करण्याबाबत पूर्वसहमती घ्यावी.

17) गंगापूर जलाशयातील जॅकवेल, इनटेक वेल व जलवाहिनीसाठी खोदकाम करतांना धरणास धोका पोहोचणार नाही हयाची महानगरपालिकेस योग्य ती काळजी घ्यावी लागेल.

18) जॅकवेल,इनटेक वेल पाईपलाईनची क्षमता (महानगरपालिकेस लागणारे पाणी व उजव्या कालव्याच्या सिंचनावर लागणारे पाणीसह) नाशिक उजव्या कालव्याच्या सिंचनासाठी जलवाहिनीवर बांधावयाच्या आऊटलेट इ. पाटबंधारे विभागाशी संबंधीत असलेल्या सर्व कामांची संकल्पचित्रे मध्यवर्ती संघटना, नाशिक यांचेकडून मान्य करून त्यांच्या व क्षेत्रिय अधिका-यांच्या सल्ल्यानुसार ही सर्व बांधकामे महानगरपालिकेने पूर्ण करावी लागतील.

19) नाशिक उजव्या तट कालव्यावर होणारे सिंचन क्षेत्र विनातक्रार यापूढेही सुरू राहील व त्यासाठी आवश्यक पाणी पुरवठा महानगरपालिकेच्या जलवाहिनी मधुन आवश्यकतेनुसार केला जाईल. याबाबतचे सर्व जबाबदारी महानगरपालिकेची राहील. यासाठी जलवाहिनीची क्षमता मध्यवर्ती संकल्प चित्र संघटना, नाशिक यांचेकडून तपासून मंजूर करून घ्यावी लागेल.

20) नाशिक उजव्या तट कालव्यातून गुरुत्वाकर्षणाद्वारे पाणी नेण्यासाठी टाकाव्या लागणा-या जलवाहिन्या टाकण्यास मंजुरी देण्यांत येत आहे. तसेच कालव्याची व सेवापथाची जमिन ही पाटबंधारे विभागाच्या मालकीची असून ती, मा.जिल्हाधिकारी,नाशिक यांच्या अनुमतीने 99 वर्षाच्या दिर्घ मुदतीच्या कराराने, भाडेपट्टयाने (लिजने) नाशिक महानगरपालिकेस देण्यांत येत आहे.तथापी सदर भाडेपट्टयाचे नुतनीकरण दर पाच वर्षाने करून घेणे हे महापालिकेवर बंधनकारक राहील. भाडेपट्टयाचा दर मा.जिल्हाधिकारी,नाशिक हे ठरवतील व तो दर नाशिक महानगरपालिका व पाटबंधारे विभाग,नाशिक यांचेवर बंधनकारक राहील. सदर भाडेपट्टा करारनामा झालेल्या दिवसापासून चालू राहील.

21) कालव्यात जलवाहिनी अंथरतांना कराव्या लागणा-या सर्व बांधकामाची आवश्यकतेनुसार नुतनीकरण करून ती मोठी करणे, भरावाचे मजबुतीकरण करणे व इतर सर्व अनुषंगीक कामे कराव्या संबंधीची कार्यवाही संपूर्णपणे महानगरपालिकेने करावयाची आहे.

22) जलवाहिनीच्या लांबीत येणा-या कालव्याच्या सेवापथाचे डांबरीकरण महानगरपालिकेने स्वखर्चाने करावयाचे आहे, त्याची देखभाल व दुरूस्ती महानगरपालिकेस करावी लागेल.

23) पाटबंधारे खात्याच्या कालव्यासाठी संपादित केलेल्या जागेवर महानगरपालिकेस जलवाहिनीशी संबंधीत असलेल्या कामाव्यतिरिक्त कोणतेही बांधकाम करता येणार नाही.

24) पाटबंधारे खात्याच्या सेवापथ व निरिक्षणपथ पाटबंधारे खाते कायमस्वरुपी विनामुल्य वापर करेल. कालव्याचे निरिक्षणपथ व सेवापथ हे महानगरपालिका व पाटबंधारे खाते हयांचे व्यतिरिक्त सार्वजनिक वापर करता येणार नाही. तसेच कोणतेही जाहिरातीचे फलक लावता येणार नाही. हे पथ फक्त जलवाहिनीच्या देखभाल दुरूस्तीसाठीच वापरावे लागतील. भविष्यकाळात खाजगी वहिवाट प्रस्तावित होईल असले प्रस्ताव महानगरपालिकेस मंजुर करता येणार नाही. मालकी हक्कासाठी हे पथ वर्षातुन एका दिवशी पूर्णपणे बंद करण्यांत येतील. त्याबाबत आगाऊ नोटीस दिली जाईल.

25) शासनाने मंजुरी दिली आहे अशा कालवा क्रॉसिंग महानगरपालिकेस काढता येणार नाही. किंवा त्यांच्या महसुलावर हक्क सांगता येणार नाही. यापुढे कालव्यावर होणारे क्रॉसिंग व त्याचा महसुलाचा हक्क पाटबंधारे खात्याने राखुन ठेवलेला आहे.

26) कालव्यासाठी संपादित केलेल्या व हस्तांतरीत केलेल्या जमिनीतून जलवाहिनी टाकल्यावर सेवापथ सोडुन इतर उरलेल्या जागेत महानगरपालिकेने स्वखर्चाने वनीकरण करावे व त्यापासुन येणारे उत्पन्न महानगरपालिकेने घ्यावे.

27) जलवाहिन्या टाकतांना धरण व कालवा यांच्या कायामस्वरूपी खुणा, हद्दीचे दगड, टी.बी.एम., कि.मी. स्टोन व अन्य खुणांना धक्का पोहोचविता येणार नाही किंवा हलविता येणार नाही. त्यांचे संरक्षण करावे लागेल.

28) करार संपुष्टात येणेपूर्वी करार नुतनीकरणाची जबाबदारी महानगरपालिकेची राहील. नुतनीकरण शासनास बंधनकारक राहणार नाही. नुतनीकरणाचा प्रस्ताव पाटबंधारे खात्याकडे महानगरपालिकेने पाच वर्ष पूर्ण होण्यापूर्वी तीन महिने अगोदर सादर करावा.

29) सदरहु करारनाम्यात आवश्यक ते फेरबदल किंवा रद्द करण्याचा अधिकार पाटबंधारे खात्यासच राहील. कुठल्याही नुकसान भरपाईस पाटबंधारे खाते जबाबदार राहणार नाही.

30) सदरहु योजनेचे बांधकाम पूर्ण झाल्यावर नाशिक उजव्या कालव्यावरील सिंचन क्षेत्रास पाणी पुरवठा करण्यांच्या दृष्टीने कुठल्याही प्रकारचा अडथळा निर्माण होणार नाही. हयाची दक्षता महानगरपालिकेने घ्यावयाची आहे, अन्यथा झालेल्या नुकसानीस महानगरपालिका जबाबदार राहील.

या गोष्टीची साक्ष महाराष्ट्राचे राज्यपाल, यांच्या करिता व त्यांच्या वतीने कार्यकारी अभियंता, नाशिक पाटबंधारे विभाग, नाशिक हयांची आपली सही करून, कार्यालयीन मोहोर उमटविली आहे. आणि दिनांक २०/२/९८ या तारखेच्या ठरावानुसार महानगरपालिके करिता व तिच्यावतीने अनुक्रमे

1) एस. एम. चव्हाण — DEPUTY ENGINEER, Water Supply Department Nashik Municipal Corporation Nashik

2) आर. एस. पाटील — DEPUTY ENGINEER, Water Supply Department Nashik Municipal Corporation Nashik

यांनी यावर आपल्या सहया करून, महानगरपालिकेची मोहोर उमटविली आहे. पुढील व्यक्तिंच्या समक्ष महाराष्ट्राचे राज्यपाल यांच्याकरिता व त्यांच्या वतीने कार्यकारी अभियंता, नाशिक पाटबंधारे विभाग, नाशिक यांनी स्वाक्षरीत मोहोर बंद करून स्वाधीन केले.

1) का. अ. अधिकारी

2) श्री. व. पवार

पुढील व्यक्तिंच्या समक्ष महानगरपालिके करिता व तिच्या वतीने यांनी स्वाक्षरीत व मोहोर बंद करून, स्वाधीन केले आणि महानगरपालिकेची सामाईक मोहोर यावर उमटविण्यांत आली.

1)

2)

Executive Engineer
Water Supply Department
Nashik Municipal Corporation

(महानगरपालिकेची मोहोर)

नाशिक महानगरपालिका, नाशिक
जा.क्र/साआअवि(पापु) /१५विआ / 3 /२०२४
दिनांक : १० /०७/२०२४

प्रति,
मा. उपआयुक्त (अतिक्रमण)
नाशिक महानगर पालिका, नाशिक

विषय :- गंगापुर धरण रॉ वॉटर पंपिग स्टेशन ते बारा बंगला या कॅनालच्या हद्दीमध्ये असलेले अतिक्रमण काढुन मिळणेबाबत.

संदर्भ:- १) पाटबंधारे विभाग नाशिक व नाशिक महानगर पालिका, नाशिक यांचेमधील करारनामा दि. २०/०२/१९९८

२) गंगापुर धरण रॉ वॉटर पंपिग स्टेशन ते बारा बंगला जलशुध्दीकरण केंद्रापर्यंत कच्चे पाणी (रॉ वॉटर) वाहून नेण्यासाठी १८०० मी मी व्यासाची लोखंडी पाइप मुख्य गुरुत्ववाहिनी टाकणे नाशिक पाणी पुरवठा योजना या कार्यालयाचा कार्यादेश क्र. जा.क्र/ साआअवि (पापु)/८१/२०२४ दि. १६/०३/२०२४

महोदय,

उपरोक्त विषयान्वये संदर्भिय क्र. १ अन्वये पाटबंधारे विभाग नाशिक व नाशिक महानगर पालिका, नाशिक यांचेत झालेल्या करारनाम्यानुसार नाशिक उजव्या तट कालव्याच्या कि.मी. ० ते २३ कि.मी. या अंतरातील कालव्यासाठी पाटबंधारे विभागाने संपादित केलेल्या त्यांच्या मालकीच्या जमिनीपैकी पाईपलाईन व अनुषंगीक कामांकरीता आवश्यक असणारी जमिन व त्या लगतचा सेवापथ नाशिक महानगरपालिकेस, मा. राज्य शासनाकडुन मा. जिल्हाधिकारी सो, नाशिक यांचे अनुमतीने ९९ वर्षाच्या दीर्घ मुदतीच्या कराराने, भाडेपट्टयाने (लिज) देण्यात आलेली आहे

सदर ठिकाणी कच्च्या पाण्याचा पाणी पुरवठा करणाऱ्या १२०० मी.मी. व्यासाच्या पी.एस.सी. दोन पाईपलाईन व ५०० मी.मी. व्यासाची शुध्द पाण्याची पी.एस.सी. पाईपलाईन अशा एकुण ०३ गुरुत्ववाहीन्या अस्तित्वात आहे. उपरांत महाराष्ट्र औद्योगिक विकास महामंडळामार्फत ५०० मी.मी. व्यासाची लोखंडी उर्ध्ववाहीनी देखील टाकण्यात आलेली आहे. करारनाम्याच्या अटी शर्तीनुसार हया जमिनीवर महानगरपालिकेला जलवाहीनीशी संबधित असलेल्या कामा व्यतिरीक्त कोणतेही बांधकाम करता येणार नाही किंवा हया जमिनीचा कोणताही भाग कोणासही देता येणार नाही.

१५ व्या वित्त आयोगा अंतर्गत गंगापुर धरण रॉ वॉटर पंपिग स्टेशन ते बारा बंगला जलशुध्दीकरण केंद्रापर्यंत कच्चे पाणी (रॉ वॉटर) वाहून नेण्यासाठी १८०० मी मी व्यासाची लोखंडी पाईपची मुख्य गुरुत्ववाहिनी टाकणेचे काम हाती घेण्यात आलेले आहे. या कामाचा कार्यादेश जा.क्र/साआअवि(पापु)/८१/२०२४ दि. १६/०३/२०२४ अन्वये देण्यात आलेला आहे. सदर पाईपलाईन टाकणेकरीता मक्तेदारास लाईनआऊट देण्यात आलेली आहे. उपरांत अमृत २.० योजने अंतर्गत परीसरातील एकुण ०७ जलकुंभ भरणेसाठी ७०० मी.मी. व ५०० मी.मी. व्यासाच्या डी.आय. पाईपची मुख्य गुरुत्ववाहीन्या टाकण्याचे प्रस्तावित आहे. सदर कामाची निविदा मा. शासनाकडुन मंजुरी मिळाल्यानंतर प्रसिध्द करण्यात येणार आहे.

सदर कालव्याच्या हद्दीत अवैध अतिक्रमण करण्यात आलेले आहे. प्रगतीत असलेल्या १८०० मी.मी. व्यासाच्या कच्च्या पाण्याची मुख्य गुरुत्ववाहीनी तसेच शुध्द पाण्याची ७०० मी.मी. व ५०० मी.मी. व्यासाची गुरुत्ववाहीनी टाकणेसाठी कालव्याच्या जागेत अवैध अतिक्रमण अडथळा ठरत आहे. नव्याने टाकण्यात येणाऱ्या पाईपलाईनसाठी व अस्तित्वातील गुरुत्ववाहीन्यांच्या देखभाल दुरुस्तीचे काम योग्यरित्या करता येणे

शक्य होणेसाठी अडचणीची ठरत असलेली अतिक्रमण काढणे क्रमप्राप्त व अनिवार्य आहे. सदरील अतिक्रमण काढल्या शिवाय ही कामे करता येणे शक्य होणार नाही.

तरी आपणांस या पत्राव्दारे कळविणेत येते की, मा. शासनाकडुन पाणी पुरवठयाच्या पाईपलाईन टाकणेसाठी भाडेपट्टयाने मनपास मिळालेल्या जागेमधली अतिक्रमणे आपल्या विभागाकडुन तातडीने काढुन मिळावी. अन्यथा सदरची कामे वेळेत पुर्ण होऊ शकणार नाही. सदर अतिक्रमणामुळे काम वेळेत पुर्ण झाले नाही तर केंद्र शासनाकडुन मनपास प्राप्त होणारे र.रु. २५७ कोटींचे अनुदान मनपास वेळेवर मिळणार नाही, कृपया यांची नोंद घ्यावी, ही विनंती.

सोबत:- १.कॅनालच्या हद्दीमध्ये करण्यात आलेल्या अतिक्रमणांचे क्षेत्रफळाची अंदाजित माहीती तक्ता

२. कॅनालच्या हद्दीमध्ये करण्यात आलेले अतिक्रमणांची चिन्हांकीत केलेली छायांकीत प्रत

कार्यकारी अभियंता(२)
सार्वजनिक आरोग्य अभियांत्रिकी विभाग, (पापु)
नाशिक महानगपालिका, नाशिक

प्रत:-माहितीस्तव सविनय सादर

१) मा. आयुक्त तथा प्रशासक सो, मनपा, नाशिक
२) मा. अतिरीक्त आयुक्त सो, (सेवा), मनपा, नाशिक
३) मा. अधीक्षक अभियंता, साआअवि,मनपा,नाशिक

NASHIK MUNICIPAL CORPORATION, NASHIK.

Rajiv Gandhi Bhavan, Sharanpur Road, (Post Box No.12) NASHIK- 422 002

Visit us at: www.nmc.gov.in Email : se_ws@nmc.gov.in

No.NMC/PHED(WS)/ 2 / 2024
Date: 10 /07/2024

To,
Head of Department (Civil Engineering)
K. K. Wagh Institute Of Engineering,
Amrutdham Rd, Nashik.Pin.422003

Name of the work: Designing, providing and construction of Replacement of Old Raw Water PSC line from Gangapur Dam to Bara Bungalow WTP by MS pipeline and allied works for Nashik Municipal Corporation, Nashik.

Reference :- Work Order No: NMC/PHED(WSD)/81/2024 dated 16.03.2024.

Name of the Contractor: M/s JWIL Infra Limited, New Delhi.
Subject :- Testing of Reinforcement Steel bars for mechanical properties.

Dear Sir,

Nashik Municipal Corporation has undertaken above work. You are requested to carry out the testing of steel TMT Fe 500 as per latest relevant IS code.

Sr. No.	Description	Dia.	Grade	No. of sample
1	JSW NEOSTEEL FE500D	8mm	FE 500	3
2	JSW NEOSTEEL FE500D	10mm	FE 500	3
3	JSW NEOSTEEL FE500D	12mm	FE 500	3
4	JSW NEOSTEEL FE500D	16mm	FE 500	3
5	JSW NEOSTEEL FE500D	20mm	FE 500	3

Mechanical Properties.

1. Bend Test
2. Rebend Test
3. Yield Strength
4. Tensile Strength
5. Elongation
6. Weight per meter
7. C/S Area of bar
8. Elastic modulus

Testing charges for the above will be borne by the Contractor. M/s JWIL Infra Limited, New Delhi. As this project is to be completed in scheduled time so it is requested to test the sample on priority and issue the report at the earliest.
Thanking You in Anticipation.

Executive Engineer-2,
Public Health Engineering Department(WS),
Nashik Municipal Corporation, Nashik

JWIL INFRA LTD.

Copy to:-
1. M/s JWIL Infra Limited, New Delhi.

Received
Sudarshan

Gangapur to Bara Ban pipeline Letters

NMC/WATER/OWL/2024/76

नाशिक महानगरपालिका, नाशिक
जा.क्र/साआअवि(पापु) / 09 /२०२४
दिनांक : 09/०७/२०२४

प्रति,
उद्यान अधिक्षक,
नाशिक महानगर पालिका, नाशिक

विषय :- उजवा तट कालव्यामधील कच्च्या पाण्याच्या पाईपलाईनवरील झाडे काढुन मिळणेबावत.
संदर्भ:- १) पाटबंधारे विभाग नाशिक व नाशिक महानगर पालिका, नाशिक यांचेमधील करारनामा दि. २०/०२/१९९८
२) गंगापुर धरण रॉ वॉटर पंपिग स्टेशन ते बारा बंगला जलशुध्दीकरण केंद्रापर्यंत कच्चे पाणी (रॉ वॉटर) वाहून नेण्यासाठी १८०० मी मी व्यासाची लोखंडी पाइप मुख्य गुरुत्ववाहिनी टाकणे नाशिक पाणी पुरवठा योजना

उपरोक्त विषयान्वये संदर्भिय क्र. १ अन्वये पाटबंधारे विभाग नाशिक व नाशिक महानगर पालिका, नाशिक यांचेत झालेल्या करारनाम्यानुसार नाशिक उजव्या तट कालव्याच्या कि.मी. ० ते २३ कि.मी. या अंतरातील कालव्यासाठी पाटबंधारे विभागाने संपादित केलेल्या त्यांच्या मालकीच्या जमिनीपैकी पाईपलाईन व अनुषंगीक कामांकरीता आवश्यक असणारी जमिन व त्यालगतचा सेवापथ नाशिक महानगरपालिकेस, मा. राज्य शासनाकडुन मा. जिल्हाधिकारी सो, नाशिक यांचे अनुमतीने ९९ वर्षाच्या दीर्घ मुदतीच्या कराराने, भाडेपट्टयाने (लिज) देण्यात आलेली आहे

सदर ठिकाणी कच्च्या पाण्याचा पाणी पुरवठा करणाऱ्या १२०० मी.मी. व्यासाच्या पी.एस.सी. दोन पाईपलाईन व ५०० मी.मी. व्यासाची शुध्द पाण्याची पी.एस.सी. पाईपलाईन अशा एकुण ०३ गुरुत्ववाहीन्या अस्तित्वात आहे. उपरांत महाराष्ट्र औद्योगिक विकास महामंडळामार्फत ५०० मी.मी. व्यासाची लोखंडी उर्ध्ववाहीनी देखील टाकण्यात आलेली आहे. करारनाम्याच्या अटी शर्तीनुसार हया जमिनीवर महानगरपालिकेला जलवाहीनीशी संबधित असलेल्या कामा व्यतिरीक्त कोणतेही बांधकाम करता येणार नाही किंवा हया जमिनीचा कोणताही भाग कोणासही देता येणार नाही.

१५ व्या वित्त आयोगा अंतर्गत गंगापुर धरण रॉ वॉटर पंपिग स्टेशन ते बारा बंगला जलशुध्दीकरण केंद्रापर्यंत कच्चे पाणी (रॉ वॉटर) वाहून नेण्यासाठी १८०० मी मी व्यासाची लोखंडी पाईपची मुख्य गुरुत्ववाहिनी टाकणेचे काम हाती घेण्यात आलेले आहे. या कामाचा कार्यादेश जा.क्र/साआअवि(पापु)/८१/२०२४ दि. १६/०३/२०२४ अन्वये देण्यात आलेला आहे. सदर पाईपलाईन टाकणेकरीता मक्तेदारास लाईनआऊट देण्यात आलेली आहे. उपरांत अमृत २.० योजने अंतर्गत परीसरातील एकुण ०७ जलकुंभ भरणेसाठी ७०० मी.मी. व ५०० मी.मी. व्यासाच्या डी.आय. पाईपची मुख्य गुरुत्ववाहीन्या टाकण्याचे प्रस्तावित आहे. सदर कामाची निविदा मा. शासनाकडुन मंजुरी मिळाल्यानंतर प्रसिध्द करण्यात येणार आहे.

सदर कालव्याच्या हद्दीत पाणी पुरवठा विभागाची कोणतीही परवानगी न घेता पाईपलाईन जवळ व पाईपलाईनवर वृक्षारोपण करण्यात आलेले आहे. प्रगतीत असलेल्या १८०० मी.मी. व्यासाच्या कच्च्या पाण्याची मुख्य गुरुत्ववाहीनी तसेच शुध्द पाण्याची ७०० मी.मी. व ५०० मी.मी. व्यासाची गुरुत्ववाहीनी टाकणेसाठी कालव्याच्या जागेत वृक्षारोपण केलेली झाडे अडथळा ठरत आहे. तद्उपरांत या वृक्षांमुळे अस्तीत्वातील गुरुत्ववाहीन्यांचे वारंवार नुकसान होऊन मोठया प्रमाणात पाण्याचा अपव्यय होत आहे. तसेच दुरुस्तीची कामे हाती घेतांना देखील या झाडांची फार अडचण होत आहे.

Gangapur to Bara Ban pipeline Letters

नव्याने टाकण्यात येणाऱ्या पाईपलाईनसाठी व अस्तित्वातील गुरुत्ववाहीन्यांच्या देखभाल दुरुस्तीचे काम योग्यरित्या करता येणे शक्य होणेसाठी अडचणीची ठरत असलेली झाडे काढणे क्रमप्राप्त व अनिवार्य आहे. सदरील झाडे काढल्या शिवाय ही कामे करता येणे शक्य होणार नाही. तरी आपणांस या पत्राव्दारे कळविणेत येते की, मा. शासनाकडुन पाणी पुरवठयाच्या पाईपलाईन टाकणेसाठी भाडेपट्टयाने मनपास मिळालेल्या जागेतून विना परवानगी लावण्यात आलेली झाडे आपल्या विभागाकडुन त्वरीत काढुन मिळावी. अन्यथा सदरची कामे वेळेत पुर्ण होऊ शकणार नाही. सदर झाडांच्या अडचणींमुळे काम वेळेत पुर्ण झाले नाही तर केंद्र शासनाकडुन मनपास प्राप्त होणारे र.रु. २५७ कोटींचे अनुदान मनपास वेळेवर मिळणार नाही, याची गांभिर्याने नोंद घ्यावी. पाणी पुरवठ्याच्या कामात विना परवानगी लावलेल्या झाडांची होत असलेली अडचण तातडीने दुर करावी, ही विनंती.

सोबत:-करारनामा प्रत

कार्यकारी अभियंता(२)
सार्वजनिक आरोग्य अभियांत्रिकी विभाग, (पापु)
नाशिक महानगपालिका, नाशिक

प्रत:-माहितीस्तव सविनय सादर

१) मा. आयुक्त तथा प्रशासक सो, मनपा, नाशिक
२) मा. अतिरीक्त आयुक्त सो, (शहर), मनपा, नाशिक
३) मा. अधीक्षक अभियंता, साआअवि,मनपा,नाशिक

NMC/WATER/OWL/2024/96

नाशिक महानगरपालिका, नाशिक
जा.क्र/साआअवि(पापु) / 09 /२०२४
दिनांक : 08/०७/२०२४

प्रति,
उद्यान अधिक्षक,
नाशिक महानगर पालिका, नाशिक

विषय :- उजवा तट कालव्यामधील कच्च्या पाण्याच्या पाईपलाईनवरील झाडे काढुन मिळणेबाबत.
संदर्भ:- १) पाटबंधारे विभाग नाशिक व नाशिक महानगर पालिका, नाशिक यांचेमधील करारनामा दि. २०/०२/१९९८
२) गंगापुर धरण रॉ वॉटर पंपिग स्टेशन ते बारा बंगला जलशुध्दीकरण केंद्रापर्यंत कच्चे पाणी (रॉ वॉटर) वाहून नेण्यासाठी १८०० मी मी व्यासाची लोखंडी पाइप मुख्य गुरुत्ववाहिनी टाकणे नाशिक पाणी पुरवठा योजना

उपरोक्त विषयान्वये संदर्भिय क्र. १ अन्वये पाटबंधारे विभाग नाशिक व नाशिक महानगर पालिका, नाशिक यांचेत झालेल्या करारनाम्यानुसार नाशिक उजव्या तट कालव्याच्या कि.मी. ० ते २३ कि.मी. या अंतरातील कालव्यासाठी पाटबंधारे विभागाने संपादित केलेल्या त्यांच्या मालकीच्या जमिनीपैकी पाईपलाईन व अनुषंगीक कामांकरीता आवश्यक असणारी जमिन व त्यालगतचा सेवापथ नाशिक महानगरपालिकेस, मा. राज्य शासनाकडुन मा. जिल्हाधिकारी सो, नाशिक यांचे अनुमतीने ९९ वर्षाच्या दीर्घ मुदतीच्या कराराने, भाडेपट्टयाने (लिज) देण्यात आलेली आहे

सदर ठिकाणी कच्च्या पाण्याचा पाणी पुरवठा करणाऱ्या १२०० मी.मी. व्यासाच्या पी.एस.सी. दोन पाईपलाईन व ५०० मी.मी. व्यासाची शुध्द पाण्याची पी.एस.सी. पाईपलाईन अशा एकुण ०३ गुरुत्ववाहीन्या अस्तित्वात आहे. उपरांत महाराष्ट्र औद्योगिक विकास महामंडळामार्फत ५०० मी.मी. व्यासाची लोखंडी उर्ध्ववाहीनी देखील टाकण्यात आलेली आहे. करारनाम्याच्या अटी शर्तीनुसार हया जमिनीवर महानगरपालिकेला जलवाहीनीशी संबधित असलेल्या कामा व्यतिरीक्त कोणतेही बांधकाम करता येणार नाही किंवा हया जमिनीचा कोणताही भाग कोणासही देता येणार नाही.

१५ व्या वित्त आयोगा अंतर्गत गंगापुर धरण रॉ वॉटर पंपिग स्टेशन ते बारा बंगला जलशुध्दीकरण केंद्रापर्यंत कच्चे पाणी (रॉ वॉटर) वाहून नेण्यासाठी १८०० मी मी व्यासाची लोखंडी पाईपची मुख्य गुरुत्ववाहिनी टाकणेचे काम हाती घेण्यात आलेले आहे. या कामाचा कार्यादेश जा.क्र/साआअवि(पापु)/८१/२०२४ दि. १६/०३/२०२४ अन्वये देण्यात आलेला आहे. सदर पाईपलाईन टाकणेकरीता मक्तेदारास लाईनआऊट देण्यात आलेली आहे. उपरांत अमृत २.० योजने अंतर्गत परीसरातील एकुण ०७ जलकुंभ भरणेसाठी ७०० मी.मी. व ५०० मी.मी. व्यासाच्या डी.आय. पाईपची मुख्य गुरुत्ववाहीन्या टाकण्याचे प्रस्तावित आहे. सदर कामाची निविदा मा. शासनाकडुन मंजुरी मिळाल्यानंतर प्रसिध्द करण्यात येणार आहे.

सदर कालव्याच्या हद्दीत पाणी पुरवठा विभागाची कोणतीही परवानगी न घेता पाईपलाईन जवळ व पाईपलाईनवर वृक्षारोपण करण्यात आलेले आहे. प्रगतीत असलेल्या १८०० मी.मी. व्यासाच्या कच्च्या पाण्याची मुख्य गुरुत्ववाहीनी तसेच शुध्द पाण्याची ७०० मी.मी. व ५०० मी.मी. व्यासाची गुरुत्ववाहीनी टाकणेसाठी कालव्याच्या जागेत वृक्षारोपण केलेली झाडे अडथळा ठरत आहे. तद्उपरांत या वृक्षांमुळे अस्तीत्वातील गुरुत्ववाहीन्यांचे वारंवार नुकसान होऊन मोठया प्रमाणात पाण्याचा अपव्यय होत आहे. तसेच दुरुस्तीची कामे हाती घेतांना देखील या झाडांची फार अडचण होत आहे.

नव्याने टाकण्यात येणाऱ्या पाईपलाईनसाठी व अस्तित्वातील गुरुत्ववाहीन्यांच्या देखभाल दुरुस्तीचे काम योग्यरित्या करता येणे शक्य होणेसाठी अडचणीची ठरत असलेली झाडे काढणे क्रमप्राप्त व अनिवार्य आहे. सदरील झाडे काढल्या शिवाय ही कामे करता येणे शक्य होणार नाही. तरी आपणांस या पत्राव्दारे कळविणेत येते की, मा. शासनाकडुन पाणी पुरवठयाच्या पाईपलाईन टाकणेसाठी भाडेपट्टयाने मनपास मिळालेल्या जागेतून विना परवानगी लावण्यात आलेली झाडे आपल्या विभागाकडुन त्वरीत काढुन मिळावी. अन्यथा सदरची कामे वेळेत पुर्ण होऊ शकणार नाही. सदर झाडांच्या अडचणींमुळे काम वेळेत पुर्ण झाले नाही तर केंद्र शासनाकडुन मनपास प्राप्त होणारे र.रु. २५७ कोटींचे अनुदान मनपास वेळेवर मिळणार नाही, याची गांभिर्याने नोंद घ्यावी. पाणी पुरवठ्याच्या कामात विना परवानगी लावलेल्या झाडांची होत असलेली अडचण तातडीने दुर करावी, ही विनंती.

सोबत:- करारनामा प्रत

Bharal 06/06/2025

कार्यकारी अभियंता(२)
सार्वजनिक आरोग्य अभियांत्रिकी विभाग, (पापु)
नाशिक महानगपालिका, नाशिक

प्रत:-माहितीस्तव सविनय सादर

१) मा. आयुक्त तथा प्रशासक सो, मनपा, नाशिक
२) मा. अतिरीक्त आयुक्त सो, (~~सेमा~~ शाप), मनपा, नाशिक
३) मा. अधीक्षक अभियंता, साआअवि,मनपा,नाशिक
~~४) मा. उपआयुक्त (उद्यान), मनपा, नाशिक~~

उद्यान विभाग
3/6/2025

O/C

नाशिक महानगर पालिका,नाशिक

सार्वजनिक आरोग्य अभियांत्रिकी विभाग (पाणी पुरवठा)
राजीव गांधी भवन, शरणपूररोड, पोस्ट बॉक्स नं. १२, नाशिक- ४२२००२
Visit us at: www.nmc.gov.in e-mail : se_ws@nmc.gov.in

जा.क्र/साआअवि(पापु) / 509 /२०२४
दिनांक : 04 /०७/२०२४

प्रति,
मा. पोलिस आयुक्त,
नाशिक शहर, नाशिक

विषयः पाईपलाईन अलाईनमेंटच्या वाजुने ड्रोन उडविण्याची परवानगी मिळणेबाबत.

कामाचे नांव :- गंगापुर धरण रॉ वॉटर पंपिग स्टेशन ते बारा बंगला जलशुध्दीकरण केंद्रापर्यंत कच्चे पाणी (रॉ वॉटर) वाहून नेण्यासाठी १८०० मी मी व्यासाची लोखंडी पाइप मुख्य गुरुत्ववाहिनी टाकणे.

संदर्भ :-१) या कार्यालयाचे मा. पोलिस आयुक्त,नाशिक शहर यांना दिलेले पत्र जा.क्र.साआअवि(पापु) ४०६/२०२४ दि. २४/०५/२०२४

२) मा. पोलिस उपआयुक्त गुन्हे / विशा नाशिक शहर, पोलिस आयुक्त कार्यालय, नाशिक शहर, यांचेकडील पत्र जा. क्र.गोपनिय क्र.कक्ष.१०/विशा/९(२५)सुरक्षा/ड्रोन परवानगी/ ३५११/२०२४, दि. ०५/०६/२०२४.

३) उपसंचालक (प्रशासन) महाराष्ट्र पोलीस ॲकेडमी, नाशिक यांचेकडील पत्र जा.क्रं.मपोअ/सीवी-१/बिल्डींग/ड्रोन/२०२४/५१५दि.०२/०७/२०२४ रोजीचे पत्र

उपरोक्त काम नाशिक महानगरपालिकेमार्फत करावयाचे असल्याने सदर पाईपलाईन टाकणेचे कामाचा कार्यादेश देण्यात आलेला आहे. सदर कामासाठी लाईन आऊट देणेसाठी ड्रोन सर्व्हेक्षण करणेवावत संदर्भ क्र. १ अन्वये मा. पोलिस आयुक्त, नाशिक शहर यांना पत्र देण्यात आलेले होते. त्यानुसार संदर्भ क्र. २ अन्वये मा. पोलिस आयुक्त कार्यालयातुन पोलिस उपआयुक्त गुन्हे/विशा नाशिक शहर यांचे मार्फत गंगापुर पोलिस स्टेशन येथे पत्र व्यवहार व कागदपत्रे सादर करण्यात आलेले आहे.

मा.वरिष्ठ पोलीस निरिक्षक गंगापुर पोलीस स्टेशन नाशिक शहर,यांनी महाराष्ट्र पोलीस ॲकेडमी, नाशिक यांचा ना हारकत दाखला घेवुनच मा.पोलीस आयुक्त,नाशिक यांची परवानगी घेण्यात यावी पत्रात असे नमुद केले आहे.

त्यानुसार संदर्भ क्रं.३ उपसंचालक (प्रशासन) महाराष्ट्र पोलीस ॲकेडमी, नाशिक यांचेकडील जा.क्रं.मपोअ /सीवी-१ /बिल्डींग /ड्रोन /२०२४ /५१५ दि.०२/०७/२०२४ रोजी ना हरकत दाखला प्राप्त झाला आहे.

8/7/2024
आवक / जावक लिपीक
महाराष्ट्र पोलीस ॲकॅडमी,
भुजबळ रोड नाशिक - ४२२ ००७

Gangapur to Bara Ban pipeline Letters

तरी वरील संदर्भ क्रं.३ प्राप्त पत्राअन्वये पोलिस आयुक्तालयाकडुन परवानगी मिळाल्यानंतर पुढील सात दिवसांत म्हणजेच दि.०५/०७/२०२४ ते दि.११/०७/२०२४ सकाळी ९.०० ते सायंकाळी ५.०० वाजेच्या दरम्यान ड्रोन सर्व्हेक्षणाचे काम पुर्ण करण्यात येईल.

तरी गंगापुर धरण पंपिग स्टेशन ते वारावंगला पर्यंत पाईपलाईनचे ड्रोन सर्व्हेक्षणसाठी परवानगी मिळावी. ही विनंती.

कार्यकारी अभियंता २
सार्वजनिक आरोग्य अभियांत्रिकी विभाग (पापु)
नाशिक महानगरपालिका, नाशिक.

प्रत:-माहितीस्तव सविनय सादर

१. मा. आयुक्त तथा प्रशासक सो, मनपा,नाशिक
२.मा. उपसंचालक (प्रशासन),महाराष्ट्र पोलीस अॅकेडमी, नाशिक
३.मा. अधीक्षक अभियंता, साआअवि,मनपा,नाशिक

Gangapur to Bara Ban pipeline Letters

IIK MUNICIPAL CORPORATION, NASHIK.

Rajiv Gandhi Bhavan, Sharanpur Road, (Post Box No.12) NASHIK- 422 002

Visit us at: www.nmc.gov.in Email : se_ws@nmc.gov.in

No. NMC/PHED(WS)/ 488 /2024
Date- 26 /06/2024.

To,
JWIL Infra Limited
Jindal ITF Centre,
28, Shivaji Marg,
New Delhi 110015, India

Name of the work: Designing, providing and construction of Replacement of Old Raw Water PSC line from Gangapur Dam to Bara Bungalow WTP by MS pipeline and allied works for Nashik Municipal Corporation, Nashik.

Reference:

1. Work Order No: NMC/PHED(WSD)/81/2024 dated 16.03.2024.
2. Your Letter: Submission of Project Quality Assurance and Control Plan: JWIL-2059-NASHIK-TR-1007 dated 07.05.2024.
3. Your Letter: Submission of Project Health, Safety & Environment Manual: JWIL-2059-NASHIK-TR-1008 dated 07.05.2024.
4. PMC Letter: FILYash/2024/Gangapur/14 dated 26.06.2024.

Name of the Contractor: M/s JWIL Infra Limited, New Delhi
Subject: Approval of Project Quality Assurance and control plan and Health, Safety and Environment Manual.

We acknowledge that, as per the reference no 2 & 3, Quality Assurance and control plan and Health, Safety and Environment Manual submitted has been reviewed and approved by PMC & Nashik Municipal Corporation (NMC).

It should be ensured that all project operations continue to align with the Quality Assurance and control plan and Health, Safety and Environment Manual. Any Modification and devastations from this plan must be communicated and approved by NMC.

Therefore, you are hereby authorized to proceed with the Project activities as outlined in the submitted documents.

Received By
26/6/24
(JWIL)

Received
26/06/24

26/06/2024

Executive Engineer-2,
Public Health Engineering Department (WS)
Nashik Municipal Corporation Nashik

Copy to:-
1. Hon. Superintending Engineer, PHED (WS),NMC, Nashik

Copy for Necessary action:-
2. Fortress Infracon Ltd & Yash Innovative Solution LLP

O/c

O/C

नाशिक महानगर पालिका,नाशिक

सार्वजनिक आरोग्य अभियांत्रिकी विभाग (पाणी पुरवठा)
राजीव गांधी भवन, शरणपूररोड, पोस्ट बॉक्स नं. १२, नाशिक- ४२२००२
Visit us at: www.nmc.gov.in e-mail : se_ws@nmc.gov.in

जा.क्र/साआअवि(पापु) /860/२०२४
दिनांक : 20/०६/२०२४

प्रति,
मा. कार्यकारी अभियंता
सार्वजनिक बांधकाम विभाग, नाशिक
त्रंबक रोड, नाशिक

विषयः- गंगापूर धरण येथून पाईपलाईन टाकण्याकरिता परवानगी मिळणे बाबत.

संदर्भ : - या कार्यालयाचा कार्यादेश क्र. जा.क्र/साआअवि(पापु)/८१/२०२४ दि. १६/०३/२०२४

महोदय,

उपरोक्त विषयाचा अनुषंगाने आपणास विनंती करण्यात येते की, नाशिक महानगरपालिकेची १५ व्या वित्त आयोगाअंतर्गत गंगापूर धरण ते बारा बंगला WTP पर्यंत अशुद्ध पाणी वाहून नेण्यासाठी १८०० मी.मी. व्यासाची लोखंडी पाईपलाईन टाकणेकरिता योजना प्रस्तावित आहे. याकरिता आपल्या कार्यलयाची परवानगी मिळावी या करीता विनंती करण्यात येत आहे.

यासाठी आपल्या कार्यालयाकडून खालील माहितीची आवश्यकता आहे.

१) Right of Way width

२) Details of Underground utilities if any

गंगापूर धरणाकडून नाशिकच्या दिशेला येताना उजवा तट कालव्याच्या जागेतुन पाईपलाईन टाकणे प्रस्तावित आहे. पोद्दार इंटरनॅशनल स्कुल जवळील डांबरी रस्ता क्रॉस करणे आवश्यक व क्रमपात्र आहे.

वरील नमूद केलेल्या ठिकाणी पाईपलाईन crossing प्रस्तावित आहे. मनपामार्फत हे काम करण्यात येणार आहे. लोखंडी पाईपलाईन टाकणेकरीता सदरचा रस्ता तोडावा लागणार आहे. सदरील काम पूर्ण झाल्या पश्चात तोडण्यात येणाऱ्या रस्त्यांचे पुनश्च: खडीकरण व डांबरीकरण करुन पुर्ववत करुन देण्यात येईल.

वरील प्रस्तावित योजनेसाठीचा Google Earth वरील नकाशा आपल्या संदर्भासाठी सोबत जोडलेला आहे. तरी या संदर्भात आपल्या विभागाकडुन आवश्यक परवानगी मिळणेस विनंती.

28/06/24
आवक लिपीक
कार्यकारी अभियंता
सा. बां. मंडळ, नाशिक

कार्यकारी अभियंता २
सार्वजनिक आरोग्य अभियांत्रिकी विभाग पा.पु.,
नाशिक महानगरपालिका, नाशिक.

20/06

२०/०६/२४
आवक लिपीक
कार्यकारी अभियंता
सार्व.बांध.विभाग,नाशिक

प्रत:-माहितीस्तव सविनय सादर

१. मा आयुक्त तथा प्रशासक सो. मनपा, नाशिक
२. मा. अधीक्षक अभियंता, साआअवि,मनपा,नाशिक
३. मा.अधीक्षक अभियंता, सा.बां.विभाग,नाशिक

स्थळप्रत

०/८

नाशिक महानगर पालिका,नाशिक

सार्वजनिक आरोग्य अभियांत्रिकी विभाग (पाणी पुरवठा)
राजीव गांधी भवन, शरणपूररोड, पोस्ट बॉक्स नं. १२, नाशिक- ४२२००२
Visit us at: www.nmc.gov.in e-mail : se_ws@nmc.gov.in

जा.क्र/साआअवि(पापु) /४६९ /२०२४
दिनांक : २० /०६/२०२४

प्रति,
पोलिस निरीक्षक,
गंगापुर पोलिस स्टेशन,
चिंतामणी कॉलनी, सावरकर नगर,
गंगापुर रोड, नाशिक

विषयः पाईपलाईन अलाईनमेंटच्या बाजुने ड्रोन उडविण्याची परवानगी मिळणेबाबत.

कामाचे नांव :- गंगापुर धरण रॉ वॉटर पंपिग स्टेशन ते बारा बंगला जलशुध्दीकरण केंद्रापर्यंत कच्चे पाणी (रॉ वॉटर) वाहून नेण्यासाठी १८०० मी मी व्यासाची लोखंडी पाइप मुख्य गुरुत्ववाहिनी टाकणे.

संदर्भ :-१) या कार्यालयाचे मा. पोलिस आयुक्त,नाशिक शहर यांना दिलेले पत्र जा.क्र.साआअवि(पापु) ४०६/२०२४ दि. २४/०५/२०२४

२) मा. पोलिस उपआयुक्त गुन्हे / विशा नाशिक शहर, पोलिस आयुक्त कार्यालय, नाशिक शहर, यांचेकडील पत्र जा. क्र.गोपनिय क्र.कक्ष.१०/विशा/९(२५)सुरक्षा/ड्रोन परवानगी/ ३५११/२०२४, दि. ०५/०६/२०२४.

उपरोक्त काम नाशिक महानगरपालिकेमार्फत करावयाचे असल्याने सदर पाईपलाईन टाकणेचे कामाचा कार्यादेश देण्यात आलेला आहे. सदर कामासाठी लाईन आऊट देणेसाठी ड्रोन सर्व्हेक्षण करणेबाबत संदर्भ क्र. १ अन्वये मा. पोलिस आयुक्त, नाशिक शहर यांना पत्र देण्यात आलेले होते. त्यानुसार संदर्भ क्र. २ अन्वये मा. पोलिस आयुक्त कार्यालयातुन पोलिस उपआयुक्त गुन्हे/विशा नाशिक शहर यांचे मार्फत गंगापुर पोलिस स्टेशन येथे पत्र व्यवहार व कागदपत्रे सादर करणेबाबत खालीलप्रमाणे निर्देश देण्यात आलेले आहे

१) स्थानिक पोलीस स्टेशनकडून ना हरकत दाखला (NOC)

२) ड्रोनचे तपशील.

३) ड्रोन ऑपरेटरचे आधार कार्ड आणि प्रशिक्षण प्रमाणपत्र.

४) ड्रोन उडविण्याचे ठिकाण, तारीख आणि वेळ.

कृपया सादर केलेली कागदपत्रे तपासून तसेच अ.क्र. १ वर नमुद केल्याप्रमाणे आपले विभागामार्फत ना हरकत दाखला देण्यात यावा, तसेच पोलिस आयुक्तालयाकडुन ना हरकत दाखला मिळाल्यानंतर पुढील पाच दिवसांत सकाळी ९.०० ते सायंकाळी ५.०० वाजेच्या दरम्यान ड्रोन सर्व्हेक्षणाचे काम पुर्ण करण्यात येईल. या बाबतीत वेळोवेळी आपल्या पोलिस स्टेशनला कळविण्यात येईल. तरी गंगापुर धरण पंपिग स्टेशन ते बाराबंगला पर्यंत पाईपलाईनचे ड्रोन सर्व्हेक्षणसाठी गंगापुर पोलिस स्टेशन मार्फत परवानगी मिळावी. ही विनंती.

सोबत :- वरील आवश्यक कागदपत्रे

कार्यकारी अभियंता २
सार्वजनिक आरोग्य अभियांत्रिकी विभाग (पापु)
नाशिक महानगरपालिका, नाशिक.

प्रत:-माहितीस्तव सविनय सादर

१. मा. आयुक्त तथा प्रशासक सो, मनपा,नाशिक
२. मा. पोलिस आयुक्त, नाशिक शहर, नाशिक
३. मा. अधीक्षक अभियंता, साआअवि,मनपा,नाशिक
४. मा. पोलिस उपआयुक्त गुन्हे/विशा नाशिक शहर
५. मे. जिंदाल वॉटर इनफ्रास्टक्चर लि.,
६. फॉरस्ट्रेस इन्फ्राकॉन लि. ॲन्ड यश इनोव्हेटीव्ह सोल्युशन एल.एल.पी.

स्थळप्रत

१८

नाशिक महानगरपालिका, नाशिक

राजीव गांधी भवन, शरणपुर रोड, (पोस्ट बॉक्स नं. १२) नाशिक - ४२२००२

Visit us at : www.nmv.gov.in

जा.क्र.मनपा/साआआवि/पापु/863/२०२४
दिनांक :- २१/०६ /२०२४

प्रति,
मा.संचालक (VJTI), (स्थापत्य विभाग),
विरमाता जिजाबाई टेक्नोलॉजिकल इंस्टयुट,
मुंबई-४०००१९.

विषय :- नागरी स्थानिक स्वराज्य संस्थाकडुन करण्यात येणा-या विकास कामांचे त्रयस्थ् यंत्रणेकडुन तांत्रिक लेखापिरक्षण करणेबाबत..

संदर्भ :- १.महाराष्ट्र शासन नगरविकास शासन निर्णय क्रं.संकीर्ण २००८/१३३८/प्र.क्रं.१७१/नवि-२०, मंत्रालय, मुंबई-४०००३२, दि.०२.०३.२००९.

२.महाराष्ट्र शासन नगरविकास शासन निर्णय क्रं.संकीर्ण २०१६/१३३८/प्र.क्रं.३३५/नवि-३३, मंत्रालय, मुंबई-४०००३२, दि.२८.०३.२०१८.

३.मा.आयुक्त सो. नाशिक महानगरपालिका , नाशिक यांचेकडील आदेश क्रं.जा.क्रं/गुनि /२८० /२०२०, दि.११.१२.२०२०.

४. मा.आयुक्त सो.नाशिक महानगरपालिका,नाशिक यांचेकडील परिपत्रक गुणनियंत्रण विभाग परिपत्रक क्रं.जा.क्रं./गुनि/कक्ष-१,दि.२६.०७.२०२२

५. मा.अधिक्षक अभियंता यांचेकडील परिपत्रक.जा.क्रं./मनपा/साआविपापु/३८५/२०२२ दि.२२.०९.२०२२

महोदय,

उपरोक्त विषयान्वये नाशिक महानगरपालिका क्षेत्रात सार्वजनिक आरोग्य अभियांत्रिकी पाणी पुरवठा या विभागात पाईप लाईन टाकणे काम मंजुर झालेले आहे. सदर मंजुर कामाची नाशिक महानगरपालिकेमार्फत अंमलबंजावणी करणेत येत आहे. त्यानुसार कामाचा आदेश क्रं.८१ दि.१६ /०३ /२०२४ रोजी मक्तेदार M/s. JWIL INFRA LTD,NEW DELHI यांना दिलेला आहे.

उपरोक्त संदर्भानुसार सदर कामाचे त्रयस्थ एजन्सीमार्फत टेक्नीकल ऑडीट करावयाचे आहे. मा.शासनाचे निर्णयानुसार सदर पाणी पुरवठा प्रकल्पाचे तांत्रिक लेखापरिक्षण करणेकामी सदर कामाचे मक्तेदार कामाशी संबधित अभियंते व गुणनियंत्रण विभागाशी समन्वय करुन सदर कामाचे तांत्रिक लेखापरिक्षण करुन मिळावे हि विनंती. या कामासाठी लागणारा खर्च कळवावा,जेणेकरुन त्यास प्रशासकीय मंजुरी घेऊन ती रक्कम आपणास अदा करणेत येईल.

सोबत:- कामाची संक्षिप्त माहिती

21/06

कार्यकारी अभियंता-२
सार्वजनिक आरोग्य अभियांत्रिकी विभाग(पापु)
नाशिक महानगरपालिका,नाशिक

21/06

प्रत: माहितीस्तव सविनय सादर
मा.अधिक्षक अभियंता,(पापु) मनपा,नाशिक

स्वाक्षरित

नाशिक महानगरपालिका,नाशिक
सार्वजनिक आरोग्य अभियांत्रिकी विभाग
(पाणी पुरवठा)

कामाचे नाव :-	गंगापुर धरण रॉ वॉटर पंपीग स्टेशन ते बारा बंगला जलशुध्दीकरण केंद्रापर्यंत कच्चे पाणी (रॉ वॉटर) वाहुन नेण्यासाठी १८०० मीमी व्यासाची लोखंडी जलवाहिनी मुख्य गुरुत्ववाहिनी टाकणे व अनुषंगिक कामे करणे.
उपअभियंता यांचे नाव संपर्क क्रं.	संजय सुरेश आडेसरा ,उपअभियंता (प्रकल्प) मो.क्रं.९८५०९६०२६६
कामाची मुदत	दि.१६/०३/२०२४ ते दि.१५/०९/२०२५ (१८ महिने)
कामाचे प्राकलन र.रु	१७१,०१,९३,९१६/-
मुळ निविदा र.रु	१७१,०१,९३,९१६/-
स्विकृत निविदा र.रु	१६९,४८,०२,१७०/- (०.९०% कमी दराने)
कामाचा कार्यादेश	कार्यादेश क्रं.८१ दि. १६ /०३ /२०२४
मक्तेदाराचे नाव	M/s. JWIL INFRA LTD,NEW DELHI
कामाची संक्षिप्त माहिती	लोखंडी पाईप लाईन १८०० मीमी व्यासाची १२.५ की.मी.लांबी बी.पी.टी २.० द.लक्ष.क्षमता १५.०० मी स्टेजींग हाईट.

NASHIK MUNICIPAL CORPORATION, NASHIK.

Rajiv Gandhi Bhavan, Sharanpur Road, (Post Box No.12) NASHIK- 422 002

Visit us at: www.nmc.gov.in Email : se_ws@nmc.gov.in

No.NMC/PHED(WS)/448/2024
Date: 11 /06/2024

To,
JWIL Infra Limited
Jindal ITF Centre,
28,Shivaji Marg,
New Delhi 110015,India

Name of the work: Designing, providing and construction of Replacement of Old Raw Water PSC line from Gangapur Dam to Bara Bungalow WTP by MS pipeline and allied works for Nashik Municipal Corporation, Nashik.

Reference:

1. Work Order No: NMC/PHED(WSD)/81/2024 dated 16.03.2024.
2. Your Letter: Submission of RCC detail drawing and design calculation: JWIL-2059-NASHIK-TR-1010dated10.05.2024.
3. Our Letter: Verification of structural design and drawing: NMC/PHED (WS)/ 385/2024 dated 13.05.2024.
4. Letter from DKCSPL: Proof Checking of contractor's Design - Request to comply Comments: DKC/1774/02 dated 28.05.2024.
5. Our Letter: Compliance to Consultants on Design Submission: NMC/PHED (WS) /432/2024 dated 06.06.2024.
6. Letter from DKCSPL: Proof Checking of contractor's Design: DKC/1774/03 dated 10.06.2024.

Name of the Contractor: M/s JWIL Infra Limited, New Delhi.

Subject: Approval of structural Design and drawing of 20 lakh litre capacity BPT.

We acknowledge that, as per the reference no 6, following the compliances with the consultant's comments and the subsequent revisions submitted, the design has met all the necessary criteria and standards.The final design and drawings for the 20-lakh litre capacity BPT has been reviewed and approved by the Nashik Municipal Corporation (NMC).

Therefore, you are hereby authorized to proceed with the construction work as per the approved design.It should be ensured that all the construction activities are carried out in a strict adherence to the approved plan and specifications without any delay.

Received By
C. Kapadia (JWIL)

11/06

Executive Engineer-2,
Public Health Engineering Department(WS),
Nashik Municipal Corporation, Nashik

11/06

Copy for kind information please :-

1. Hon. Superintending Engineer, PHED (WS), NMC, Nashik

Copy for Necessary Action :-

1. Fortress Infracon Ltd & Yash Innovative Solution LLP (JV)

Received
PMC
11/06/24

NASHIK MUNICIPAL CORPORATION, NASHIK.

Rajiv Gandhi Bhavan, Sharanpur Road, (Post Box No.12) NASHIK- 422 002

Visit us at: www.nmc.gov.in Email : se_ws@nmc.gov.in

No. NMC/PHED(WS)/442/2024
Date- 10/06/2024.

To,
JWIL Infra Limited.
Jindal ITF Centre,
28, Shivaji Marg,
New Delhi 110015, India

Name of the work: Designing, providing and construction of Replacement of Old Raw Water PSC line from Gangapur Dam to Bara Bungalow WTP by MS pipeline and allied works for Nashik Municipal Corporation, Nashik.

Reference.:
1. Work Order No: NMC/PHED(WSD)/81/2024 dated 16/03/2024.
2. Your Letter: QAP for MS Pipe: JWIL-2059-NASHIK-TR-1006 dated 02/05/2024.
3. Your Letter: QAP for MS Pipe coating: JWIL-2059-NASHIK-TR-1011 dated 14/05/2024.
4. Your Letter: Design Vetting Report: JWIL-EX-2059-CLT-1168 dated 17/05/2024.
5. Your Letter: Approval of Manufacturing Unit: JWIL-EX-2059-CLT-1169 dated 24/05/2024.
6. This Office Letter No.NMC/PHED(WS)/417/2024, Dated: - 31/05/2024.
7. Your Letter: JWIL-EX-2059-CLT-1174 dated 06/06/2024.

Subject – Unloading and Stacking of MS pipes at NMC Land

With refer to the above subject & your letter under ref no 7. We hereby allow to unloading and stacking of 1800mm MS pipes Near Podar International School off. Gangapur Road within the corridor of Right Bank Canal Land, which is handed over by Irrigation Department to NMC for Laying of water supply Gravity main. Full responsibility of stacked pipe shall be with you till Laying, satisfactory hydraulic testing & defect liability period of work is over. After completion of your work all the land occupied by you for temporary use shall be handed over back to Corporation in good condition.

With the above-mentioned condition we hereby allow you to proceed to unload & Stack the MS pipes as per the agreed Tender terms and conditions.

Executive Engineer-2,
Public Health Engineering Department (WS)
Nashik Municipal Corporation Nashik

10/06

Copy to:-
1. Hon. Superintending Engineer, PHED (WS), NMC, Nashik
2. Fortress Infracon Ltd & Yash Innovative Solution LLP (JV)

office copy -

Received
RMC
10/06/24

Received
10/06/2024

Gangapur to Bara Ban pipeline Letters

DFA please

NASHIK MUNICIPAL CORPORATION, NASHIK.

Rajiv Gandhi Bhavan, Sharanpur Road, (Post Box No.12) NASHIK- 422 002

Visit us at: www.nmc.gov.in

No. NMC/PHED(WS)/ 432 /2024
Date- 6 /06/2024.

To,
JWIL Infra Limited
Jindal ITF Centre,
28,Shivaji Marg,
New Delhi 110015,India

Name of the work : Designing, providing and construction of Replacement of Old Raw Water PSC line from Gangapur Dam to Bara Bungalow WTP by MS pipeline and allied works for Nashik Municipal Corporation, Nashik.

Reference.: 1. Work Order No: NMC/PHED(WSD)/81/2024 dated 16.03.2024.
2. Your Letter No. JWIL-2059-Nashik-TR-1010 dated 13.05.2024.
3.This office Letter No: NMC /PHED(WSD)/385/2024 dated 13.05.2024.
4.~~Consultant~~ Consultant's Letter No : DKC/1774/02 dated 28.05.2024.

Deepak Kulkarni
St. Engg's

Name of the Contractor: M/s JWIL Infra Limited, New Delhi.
Subject – Compliance to Consultants comments on Design Submission.

With reference to your recent submission of the design drawing and calculation for the proposed 20 lakh litre capacity Break Pressure Tank at Gangapur Dam, Nashik. The design was forwarded to Nmc panal consultant for Proof checking, ~~with~~ Reference ~~to Letter~~ No 3, dated 13.05.2024.

The consultant has received the submitted design and has sent a letter to Nmc reference No 4, dated 28.05.2024 recommending certain compliances to be addressed. We request you to carefully review the consultants comments & make the necessary revision to the design. Please ensure that all the compliances raised by the consultant are thoroughly addressed.

Kindly submit the revised design in soft copy to the consultant for further review, upon receiving the consultants approval, you may proceed to submit the hard copie for Final Approval. We appreciate your prompt attention to this matter and expect the revised submission at the earliest convenience.

O/C

Executive Engineer 2,
Public Health Engineering Department (WS)
Nashik Municipal Corporation, Nashik

Copy for Information please,
Hon. Superintending Engineer, PHED(WS)NMC, Nashik.

Copy to :-
~~Fortress Infracon Limited & Yash Innovative solutions LPP (JV).~~

JWIL INFRA LTD.

Gangapur to Bara Ban pipeline Letters

NASHIK MUNICIPAL CORPORATION, NASHIK.

Rajiv Gandhi Bhavan, Sharanpur Road, (Post Box No.12) NASHIK- 422 002

Visit us at: www.nmc.gov.in Email : se_ws@nmc.gov.in

No. NMC/PHED(WS)/420 /2024
Date-31 /05/2024.

To,
JWIL Infra Limited
Jindal ITF Centre,
28, Shivaji Marg,
New Delhi 110015, India

Name of the work: Designing, providing and construction of Replacement of Old Raw Water PSC line from Gangapur Dam to Bara Bungalow WTP by MS pipeline and allied works for Nashik Municipal Corporation, Nashik.

Reference.:

1. Work Order No: NMC/PHED(WSD)/81/2024 dated 16.03.2024.
2. Your Letter: QAP for MS Pipe: JWIL-2059-NASHIK-TR-1006 dated 02.05.2024.
3. Your Letter: QAP for MS Pipe coating: JWIL-2059-NASHIK-TR-1011 dated 14.05.2024.
4. Your Letter: Design Vetting Report: JWIL-EX-2059-CLT-1168 dated 17.05.2024.
5. Your Letter: Approval of Manufacturing Unit: JWIL-EX-2059-CLT-1169 dated 24.05.2024.
6. This Office Letter No.NMC/PHED(WS)/417/2024, Dated: - 31-05-2024.

Name of the Contractor: M/s JWIL Infra Limited, New Delhi

Subject – Revised Letter for work regarding Approval of Vetted Reports & Manufacturing unit.

With refer to the letter No. 6 previously issued to you regarding Approval of Vetted Reports & Manufacturing unit on Dated: - 31-05-2024. After reviewing the content, we have identified a necessary correction in point 1 (C).

The original text in point 1 (C) stated:
"QAP of MS pipe and Internal Lining and External Coating."

This should be correctly read ~~and revised~~ as follows as:
"QAP of MS pipe, Internal Coating and External Coating."

Kindly ensure that all further reference to this point adhere to the corrected version.

31/05

Executive Engineer-2,
Water supply Division,
Nashik Municipal Corporation

O/c

Nashik
Copy to:-

1. Hon. Superintending Engineer,PHED (WS),NMC,Nashik
2. Fortress Infracon Ltd & Yash Innovative Solution LLP (JV)

Received 21.06.2024 JWIL

Recieved Pral 04-06-24

NASHIK MUNICIPAL CORPORATION, NASHIK.

Rajiv Gandhi Bhavan, Sharanpur Road, (Post Box No.12) NASHIK- 422 002

Visit us at: www.nmc.gov.in Email : se_ws@nmc.gov.in

No. NMC/PHED(WS)/ 418 /2024
Date- 31 /05/2024.

To,
JWIL Infra Limited
Jindal ITF Centre,
28, Shivaji Marg,
New Delhi 110015, India

Name of the work: Designing, providing and construction of Replacement of Old Raw Water PSC line from Gangapur Dam to Bara Bungalow WTP by MS pipeline and allied works for Nashik Municipal Corporation, Nashik.

Reference.:

1. Work Order No: NMC/PHED(WSD)/81/2024 dated 16.03.2024.
2. Your Letter: Approval of Third-party agency: JWIL-EX-2059-CLT-1171 dated 31.05.2024.
3. Fortress Letter FIL/2024/NMC/Gangapur/009 dated 31-05-2024.

Name of the Contractor: M/s JWIL Infra Limited, New Delhi.

Subject – Approval of Third-Party Agency.

We acknowledge reference letter No. 2 on the proposal of Third-Party inspection agencies by M/s JWIL and as per PMC recommend letter No. 3, We have approved the following agencies for Third Party Inspection of CI/DI/MS Pipes, Valves, Specials and Fittings listed below,

I. SGS India Ltd.
II. CEIL

These agencies have been selected on their proven expertise and reliability in conducting thorough inspection and ensuring compliance with the required standards.

We hereby approve the above-mentioned agencies and proceed for further action.

Executive Engineer-2,
Water supply Division,
Nashik Municipal Corporation, Nashik

O/c

Copy to:-

1. Hon. Superintending Engineer,PHED (WS),NMC,Nashik
2. Fortress Infracon Ltd & Yash Innovative Solution LLP (JV)

Recived PMC

NASHIK MUNICIPAL CORPORATION, NASHIK.

Rajiv Gandhi Bhavan, Sharanpur Road, (Post Box No.12) NASHIK- 422 002

Visit us at: www.nmc.gov.in Email : se_ws@nmc.gov.in

No. NMC/PHED(WS)/ 417 /2024
Date- 31 /05/2024.

To,
JWIL Infra Limited
Jindal ITF Centre,
28, Shivaji Marg,
New Delhi 110015, India

Name of the work: Designing, providing and construction of Replacement of Old Raw Water PSC line from Gangapur Dam to Bara Bungalow WTP by MS pipeline and allied works for Nashik Municipal Corporation, Nashik.

Reference.:

1. Work Order No: NMC/PHED(WSD)/81/2024 dated 16.03.2024.
2. Your Letter: QAP for MS Pipe: JWIL-2059-NASHIK-TR-1006 dated 02.05.2024.
3. Your Letter: QAP for MS Pipe coating: JWIL-2059-NASHIK-TR-1011 dated 14.05.2024.
4. Your Letter: Design Vetting Report: JWIL-EX-2059-CLT-1168 dated 17.05.2024.
5. Your Letter: Approval of Manufacturing Unit: JWIL-EX-2059-CLT-1169 dated 24.05.2024.

Name of the Contractor: M/s JWIL Infra Limited, New Delhi

Subject – Approval of Vetted Reports & Manufacturing unit.

1. Approval of Vetted Reports

With reference to the above subject and reference letter No. 2,3 & 4 mentioned, we have reviewed following documents submitted by M/s JWIL and duly vetted by **Walchand College of Engineering Sangli**

A. Design Vetting Report of WCE.
B. Pipe Thickness Calculations.
C. QAP of MS Pipe & Internal Lining & External Coating.
D. BPT – Sizing Calculations & GA Drawings.

The above documents and the recommendation of **Walchand College of Engineering Sangli** are reviewed by this office and accepted.

2. Approval of Manufacturing Unit

With reference letter No -5 on the proposal of manufacturing of MS pipes at Arcelor Mittal Nippon Steel located in Hazira, Gujarat which was previously operated by M/s Essar and another option of M/s. JSAW, Bhuj Gujarat. The manufacturing unit has been approved on the basis that periodical inspection of manufacturing unit shall be inspected by NMC's representative along with PMC. Quality of MS pipe shall be ensured as per QAP and accepted Tender.

With the above-mentioned approvals, we hereby authorize you to proceed with the work as per the agreed Tender terms and conditions.

O/c

Executive Engineer-2,
Water supply Division,
Nashik Municipal Corporation, Nashik.

Copy to:-

1. Hon. Superintending Engineer,PHED (WS),NMC,Nashik
2. Fortress Infracon Ltd & Yash Innovative Solution LLP (JV)

Recieved
pmc

NASHIK MUNICIPAL CORPORATION, NASHIK.

Rajiv Gandhi Bhavan, Sharanpur Road, (Post Box No.12) NASHIK- 422 002

Visit us at: www.nmc.gov.in Email : se_ws@nmc.gov.in

No. NMC/PHED(WS)/406/2024
Date 24 /05/2024.

To,
The Commissioner of Police,
Opp. KTHM College, Gangapur Road,
Nashik - 422002,

Name of work:- DPC of replacement of old Raw Water PSC line from Gangapur Dam to Bara Bungalow WTP by MS pipeline & allied works for NMC.
Reference:-Work Order No NMC/PHED(WSD) /81 /2024 dt.16/03/2024.
Name of Contractor:-JWIL Infra Limited.
Subject :- Request for Permission to Conduct Drone Survey Along Pipeline Alignment.

Respected Sir,

With reference to the above subject, we request you to grant the permission to conduct a drone survey along the pipeline alignment from Gangapur Dam Pumping Station to Bara Bungalow WTP. This survey is part of our project of replacement of Existing PSC pipeline. With M.S. pipeline of 1800mm dia. This project is taken up under 15th Finance Commission grant from Central Government. (MOHUA)

The survey will involve the use of unmanned aerial vehicles (UAVs) to capture high-resolution images and video footage of the pipeline alignment as shown in the Map.

We understand the importance of safety and privacy, and we have taken several measures to ensure that our drone operations will comply with all relevant regulations and guidelines:

1. **Licensed Operators:** Our drone pilots are certified by the relevant aviation authority and have significant experience in conducting aerial surveys.
2. **Safety Protocols:** We will implement strict safety protocols to avoid any interference with public spaces or private property.
3. **Privacy Considerations:** We will ensure that the survey is limited to the pipeline alignment and does not capture any unnecessary data or images of private property.
4. **Timing and Duration:** The survey is scheduled to take place within a weeks period after permission from your office. It will be carried out under your office guideline.

We would appreciate the Police Department's cooperation in this matter, Enclosed are the relevant documents, including our drone operation plan, pilot certifications, and proof of insurance.

Thank you for considering our request. We look forward to your positive response.

Commissioner and Administrator
Nashik Municipal Corporation, Nashik

Copy for necessary action :-
1) Superintending Engineer, PHED(WS),NMC, Nashik.
2) Executive Engineer, PHED(WS),NMC, Nashik.

3 JUN 2024

DCP-SB	
ACP-SB	
PI-SB	
Inward	40 86

पोलीस आयुक्तालय, नाशिक शहर

DCP HQ
ACP (Admin)
AO
HC

प्राधान्य (निर्गती)
तात्काळ (त्याच दिवशी)
तात्काळ (१ दिवसांत)
तातडीचे (३ दिवसांत)
सामान्य (७ दिवसांत)

Inward No. 6577 Branch- S.B

Date: / 3 / JUN 2024

DigitalSky

Remote Pilot Certificate

Certificate No. PC0123000021H Active

Generated On: 31 January 2023 18:53:58

Scan the code to verify the current status of certificate

Name of the Pilot:
SHANMUGASUNDARAM B V

Gender:
MALE

Date of Birth:
01 Nov 1991

Address:
518/18, GANDHI NAGAR, AMMOOR ROAD, Vannivedu , Vellore , TAMIL NADU , 632513 , INDIA

ENDORSEMENT DETAILS

Category of UAS:	Sub-category of UAS:	Class of UAS:	VLOS/BVLOS:
ROTORCRAFT	RPAS, AUTONOMOUS	SMALL	VLOS Only

Date of Endorsement:	Expiry Date:	Status:
31 January 2023	30 January 2033	Active

Declaration:

Pilot has successfully completed the Remote Pilot Training Classes [both theory and practical] for the above mentioned category. Pilot has successfully passed both theory and practical exam conducted by us.

RPTO Name:
GARUDA AEROSPACE PRIVATE LIMITED

RPTO Authorisation No.:
RA1222000000P

*This Remote Pilot Certificate is issued under the provision of Rule 4 and Rule 5 of Drone (Amendment) Rules 2022

** This is a digitally signed document and hence does not require signature.

सत्यमेव जयते

महाराष्ट्र शासन

" राज्याच्या विकासासाठी
विमा निधी "

विमा संचालनालय

महाराष्ट्र राज्य

DIRECTORATE OF INSURANCE MAHARASHTRA STATE

पत्ता : खोली क्र. २६४, पहिला मजला, गृहनिर्माण भवन (म्हाडा), कलानगर, वांद्रे (पूर्व), मुंबई ४०० ०५१.

(विमा अधिनियम, १९३८ नुसार नोंदणीकृत व सूटप्राप्त विमाकार)

दूरध्वनी : संचालक २६५९ १७ ८२ ● कार्यालय २६५९ ०६ १०/२६५९ ०७ ४६ ● फॅक्स नं. ०२२-२६५९ ०४ ०३/२६५९ २४ ६१

ई-मेल :

AIF-2323 /Co-Ins/ MSIF/Nashik Municipal Corp/JWIL Infra / NIC/F 27 MAR 2024

To,
The Executive Engineer,
Public Heath Engineering Department
Water Supply Dept.
Nashik Municipal Corporation Ltd Nashik

Sub:- EAR & E..C . Insurance Policies Designing Providing and Construction of replacement of old Raw Water PSC line from Gangapur Dam to Bara Bungow WTP by MS Pipeline and allied Works fro Nasik Municipal Corporation

Work order /LOA No – मनपा/साआअवि/पापु/81/2024 दि-16-03-2024
Contractor Name-M/s JWIL Infra Ltd, Corporate office ,Jindal ITF Centre 28 Shivaji Marg New Delhi -110015

Sir,

With reference to above cited subject I am to inform you that we have received copies of Contractor All Risk & ,Employees Compensation . Policies issued by National Insurance Co Ltd, Belapur Br. (240700) National Insurance Co Ltd have completed the formalities of co-insurance by giving necessary undertaking duly signed by the competent authority Hence, we have **No objection** to accept the following insurance policies on co-insurance cum servicing basis . in the ratio of 60:40 As a special case.

Policy No	Sum Insured	Policy period	Type.
240700442310000045	199,98,66,562 /-	26-03-2024 to 15-09-2025	E.AR
240700412310000060	2,06,23,140 /-	26-03-2024 to 25-03-2025	E.C

E.C. policy should be renewed before expiry date of policy up to Completion of project.

If the work is not completed within the period of insurance cover granted under the policies, kindly ensure that the policies are extended for further period by the Contractor by paying an additional premium to protect your insurable interest as a principal to the contract work .Please ensure that the Government Insurance funds Co-Insurance share is shown on all endorsement documents and forward the same to this office for perusal.

Thanking you.

Yours faithfully.

(G.S. Raut)
Deputy Directorate of Insurance
Maharashtra State Mumbai

Copy to

1) M/s JWIL Infra Ltd, Corporate office ,Jindal ITF Centre 28 Shivaji Marg New Delhi -110015 for information
2) The Branch/Divisional Manager ,National Insurance Co Ltd Belapur B.O for information

Untitled Map

Write a description for your map.

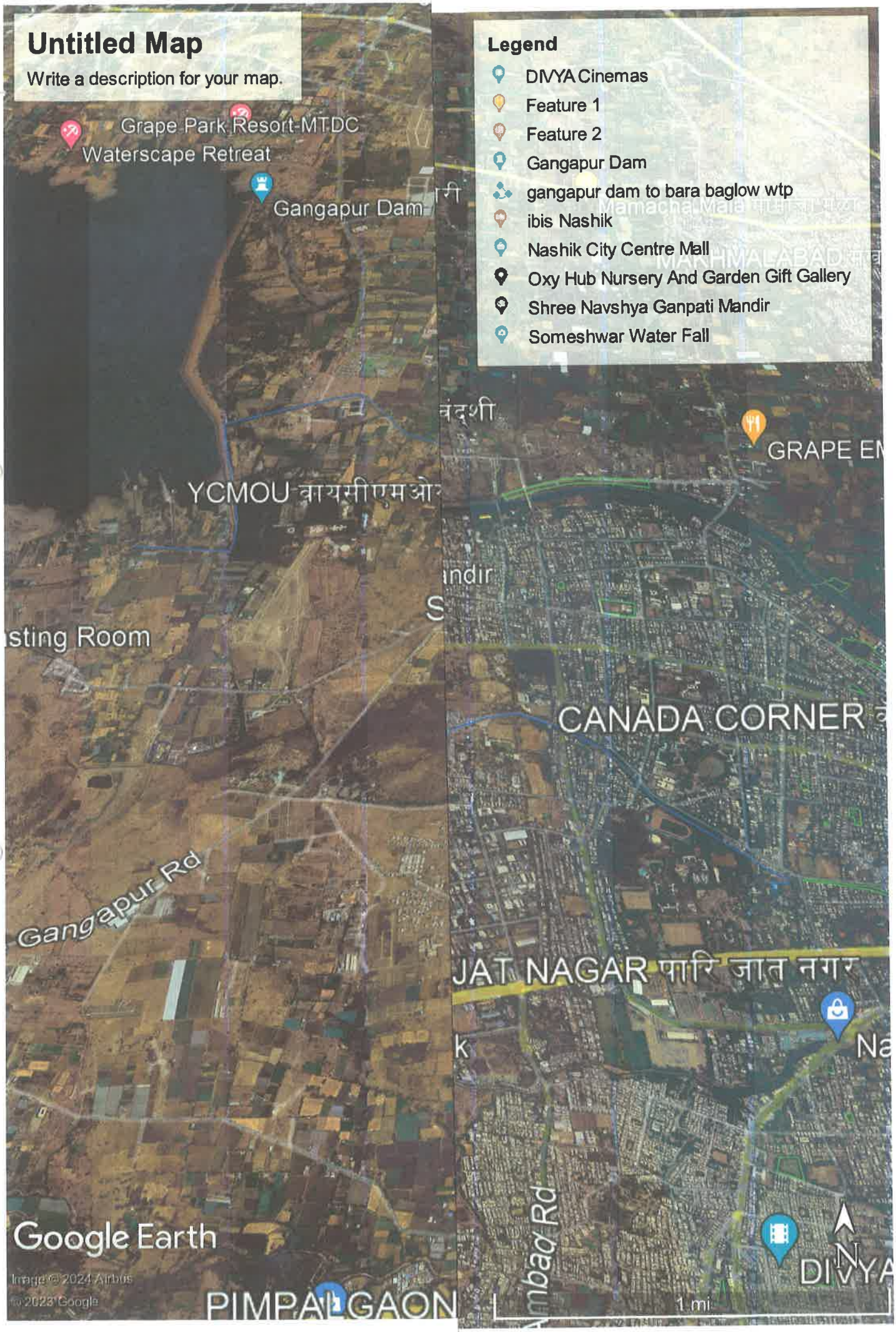

nmdwatersWL 1202415 7

नाशिक महानगर पालिका,नाशिक

सार्वजनिक आरोग्य अभियांत्रिकी विभाग (पाणी पुरवठा)
राजीव गांधी भवन, शरणपूररोड, पोस्ट बॉक्स नं. १२, नाशिक- ४२२००२
Visit us at: www.nmc.gov.in e-mail : se_ws@nmc.gov.in

जा.क्र/साआअवि(पापु)/329/२०२४
दिनांक : 9 /०५/२०२४

प्रति,
अधिक्षक अभियंता,
विद्युत व यांत्रिकी विभाग,
नाशिक महानगरपालिका, नाशिक

कामाचे नांव:- गंगापूर धरण ते बारा बंगला WTP पर्यंत अशुद्ध पाणी वाहून नेण्यासाठी १८०० मी.मी. व्यासाची लोखंडी जलवाहीनी मुख्य गुरुत्व वाहीनी टाकणे.

विषयः गंगापूर धरण येथील३३KVA विद्युत लाईनचे खांब स्थलांतर करुन लाईन भुमिगत करणेबाबत.

संदर्भ : - या कार्यालयाचा कार्यादेश क्रमांक :- जा.क्र/साआअवि(पापु)/८१/२०२४ दि. १६/०३/२०२४

उपरोक्त विषयाचा अनुषंगाने आपणास विनंती करण्यात येते की, नाशिक महानगरपालिकेची १५व्या वित्त आयोग योजने अंतर्गत गंगापूर धरण ते बारा बंगला जलशुध्दीकरणकेंद्रापर्यंत अशुद्ध पाणी वाहून नेण्यासाठी १८०० मी.मी. व्यासाची लोखंडी पाईप पाईपलाईन टाकणे करिता योजना प्रस्तावित आहे. तसेच धरणाला लागून उजव्या बाजूने ब्रेक प्रेशर टाकी प्रस्तावित आहे.

प्रस्तावित ब्रेक प्रेशर टाकीच्या जागेमधुन MSEDCL ची ३३KVA विद्युत लाईन आहे. तरी विद्युत लाईन भुमिगत करणे आवश्यक आहे.

तरी या संदर्भात आपल्या स्तरावरून योग्य निर्णय सत्वर घेण्यात यावा, उक्त विद्युत वाहिनी स्थलांतर किंवा भूमिगत करण्यासाठी लागणारा खर्च कळविण्यात यावा. ही विनंती.

तरी आपल्या कार्यालयाकडून वरीलबाबतीत अभिप्राय कळविण्यात यावा, ही विनंती.

सोबत: स्थळ नकाशा

अधिक्षक अभियंता
सार्वजनिक आरोग्य अभियांत्रिकी विभाग (पापु)
नाशिक महानगरपालिका, नाशिक.

प्रत:-माहितीस्तव सविनय सादर
१. मा आयुक्त तथा प्रशासक सो. मनपा, नाशिक
प्रत :- योग्य त्या कार्यवाहीस्तव
१. कार्यकारी अभियंता, साआअवि,मनपा,नाशिक
२. कार्यकारी अभियंता, विद्युत व यांत्रिकी विभाग,मनपा,नाशिक

9-5-2024

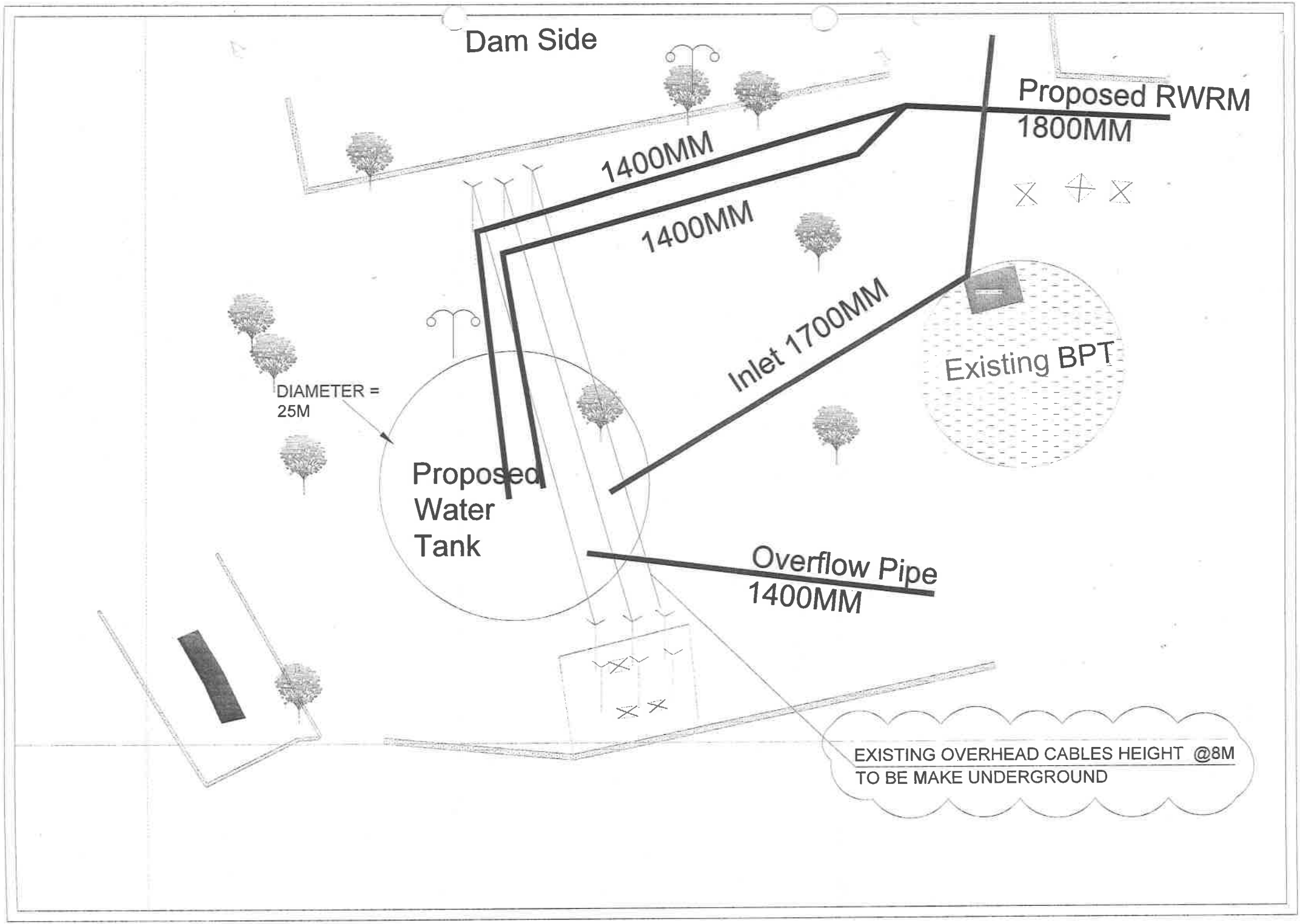
Dam Side
Proposed RWRM
1800MM
1400MM
1400MM
Inlet 1700MM
Existing BPT
DIAMETER =
25M
Proposed
Water
Tank
Overflow Pipe
1400MM
EXISTING OVERHEAD CABLES HEIGHT @8M
TO BE MAKE UNDERGROUND